SONY

5-004-975-51(1)

Referensmaterial SE
Przewodnik PL
Felhasználói útmutató HU
Referenční příručka CZ
Referenčná príručka SK
Информация за продукта BG
Ghid de referință RO
Referenčni priročnik SI
Οδηγός αναφοράς GR

Wireless Stereo Headset

http://rd1.sony.net/help/mdr/whch510/h_zz/

©2019 Sony Corporation
Printed in Vietnam
https://www.sony.net/

* 5 0 0 4 9 7 5 5 1 * (1)

WH-CH510

A

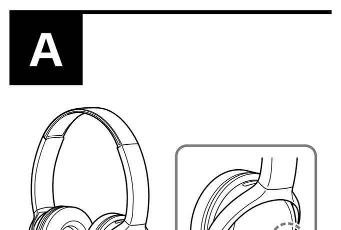

B

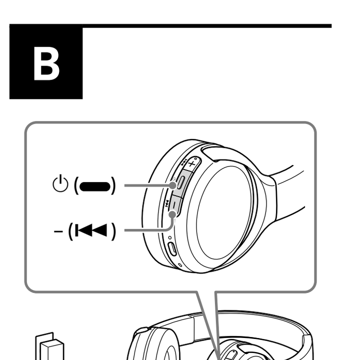

C

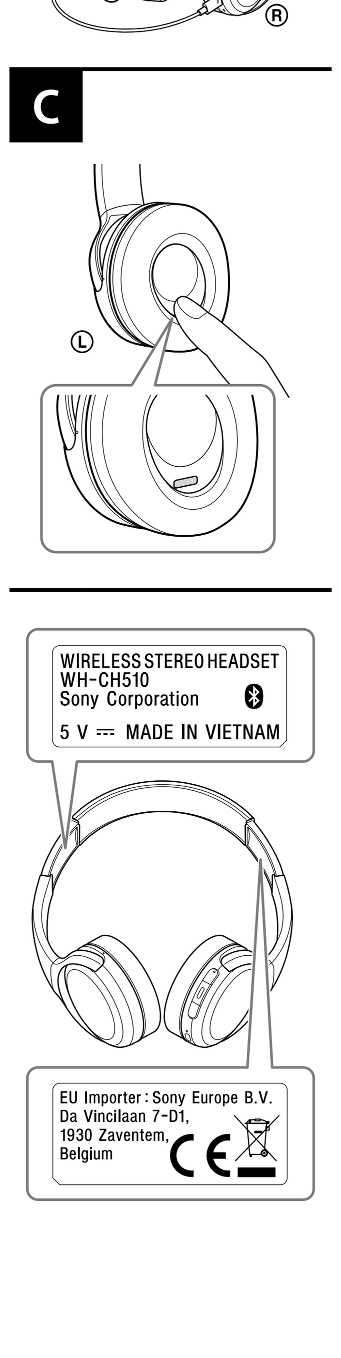

Svenska

Trådlöst stereoheadset

Placera inte enheten där det är ont om utrymme, till exempel i en bokhylla eller inbyggnadslåda.

Utsätt inte batterierna (lösa eller i enheten) för hög värme, till exempel direkt solljus, eld eller liknande under en längre tid.

Utsätt inte batterierna för extremt låga temperaturer. Det kan leda till överhettning och termisk instabilitet.
Ta inte isär, öppna eller ta sönder sekundära celler eller batterier.
Utsätt inte cellerna eller batterierna för värme eller eld. Undvik att förvara dem i direkt solljust.
Låt inte vätskan komma i kontakt med huden eller ögonen om en cell läcker. Om så har skett, skölj det berörda området med stora mängder vatten och kontakta läkare.
Sekundära celler och batterier måste laddas före användning. Läs alltid tillverkarens instruktioner eller utrustningens användarhandbok för korrekta laddningsinstruktioner.
Efter lång tids förvaring kan det vara nödvändigt att ladda och ladda ur celler eller batterier flera gånger för att uppnå maximal prestanda.
Kasseras på lämpligt sätt.

Den här utrustningen har testats och befunnits uppfylla de gränsvärden som anges i EMC-förordningen med en anslutningskabel kortare än 3 meter.

Kundinformation: Följande information gäller endast utrustning som säljs i länder med gällande EU-direktiv

Den här produkten har tillverkats av, eller på uppdrag av Sony Corporation.
EU-importör: Sony Europe B.V.
Frågor till EU-importören eller frågor som rör produkternas överensstämmelse i Europa skall sändas till tillverkarens auktoriserade representant, Sony Belgium, bijkantoor van Sony Europe B.V., Da Vincilaan 7-D1, 1930 Zaventem, Belgien.

Härmed försäkrar Sony Corporation att denna utrustning överensstämmer med direktiv 2014/53/EU.
Den fullständiga texten till EU-försäkran om överensstämmelse finns på följande webbadress:
http://www.compliance.sony.de/

Hantering av förbrukade batterier samt elektrisk och elektronisk utrustning (gäller inom EU och andra länder med separata insamlingssystem)
Symbolen på produkten, batteriet eller förpackningen anger att produkten och batteriet inte ska hanteras som hushållsavfall. På vissa batterier kan denna symbol användas i kombination med en kemisk symbol. Den kemiska symbolen för bly (Pb) läggs till om batteriet innehåller mer än 0,004 % bly. Genom att säkerställa att dessa produkter och batterier hanteras på rätt sätt bidrar du till att förebygga eventuella negativa miljö- och hälsoeffekter som orsakas av felaktig avfallshantering. Återvinning av materialet bidrar till att bevara naturresurser. När det gäller produkter som av säkerhets-, prestanda- eller dataintegritetsskäl kräver permanent anslutning till ett inbyggt batteri ska detta batteri alltid bytas av en auktoriserad servicetekniker. För att säkerställa att batteriet och de elektriska och elektroniska produkterna hanteras korrekt ska de levereras till en lämplig återvinningsstation för elektriska och elektroniska produkter när de är förbrukade. Information om alla andra batterityper finner du i avsnittet om säker borttagning av batteriet. Lämna in batteriet på en lämplig återvinningsstation för förbrukade batterier. Kontakta dina lokala myndigheter, din lokala avfallshanteringstjänst eller affären där du köpte produkten eller batteriet för mer detaljerad information om hur du återvinner produkten eller batteriet.

CE-märkningen är giltig endast i de länder där den är obligatorisk enligt lag, huvudsakligen i EES-länderna (Europeiska ekonomiska samarbetsområdet) och Schweiz.

Hög volym kan påverka hörseln.

Använd inte enheten medan du går, kör bil eller cyklar. Det kan leda till trafikolyckor.

Använd inte på farliga platser, såvida du inte kan höra omgivningsljud.

Enheten är inte vattentät. Om vatten eller främmande föremål kommer in i enheten kan det leda till brand eller elektrisk stöt. Om vatten eller ett främmande föremål kommer in i enheten, sluta genast använda den och kontakta din närmaste Sony-återförsäljare. Följ i synnerhet försiktighetsåtgärderna nedan.
– Användning runt handfat, etc.
Var försiktig så att enheten inte faller i ett handfat eller en behållare fylld med vatten.
– Användning i regn eller snö eller på fuktiga platser
– Användning medan du är svettig
Om du rör enheten med våta händer eller lägger enheten i fickan på ett fuktigt plagg, kan enheten bli våt.

Mer information om kontakten med den mänskliga kroppen från mobiltelefonen eller andra trådlösa enheter som är anslutna till enheten, se bruksanvisningen för den trådlösa enheten.

Anslut inte USB-kontakten när huvudenheten eller laddningskabeln är blöt. En kortslutning kan uppstå på grund av vätskan (kranvatten, havsvatten, dryck etc.) på huvudenheten eller laddningsenheten eller på grund av främmande material och orsaka onormal värmealstring eller funktionsfel, om USB-kontakten ansluts när huvudenheten eller laddningskabeln är blöt.

Kommentar om statisk elektricitet
Statisk elektricitet som byggs upp i kroppen kan orsaka mindre kittlingar i öronen. För att minska effekten, använd kläder tillverkade av naturmaterial, som undertrycker genereringen av statisk elektricitet.

Försiktighetsåtgärder

BLUETOOTH®-kommunikationer
- Den trådlösa Bluetooth-tekniken fungerar inom en räckvidd på cirka 10 meter. Maximal räckvidd för kommunikationen kan variera beroende på hinder i vägen (personer, metall, väggar och annat) eller elektromagnetiska störningar.
- Bluetooth-kommunikation är kanske inte möjlig, eller så kan brus eller ljudbortfall uppstå under följande förhållanden:
  – När det står en person mellan enheten och Bluetooth-enheten. Denna situation kan förbättras genom att man placerar Bluetooth-enheten så att den är riktad mot enhetens antenn.
  – När det finns ett hinder, t.ex. ett metallföremål eller en vägg, mellan enheten och Bluetooth-enheten.
  – När en Wi-Fi-enhet eller mikrovågsugn används, eller mikrovågor avges nära enheten.
  – Jämfört med användning inomhus, utsätts enheten vid användning utomhus inte för mycket signalreflektion från väggar, golv och tak, vilket leder till att ljudbortfall uppstår oftare än vid användning inomhus.
  – Antennen är inbyggd i enheten, vilket anges av den streckade linjen i illustrationen (Fig. A). Bluetooth-kommunikationens känslighet kan förbättras genom att man tar bort eventuella hinder mellan den anslutna Bluetooth-enheten och enhetens antenn.
- Bluetooth- och Wi-Fi-enheter (IEEE802.11b/g/n) använder samma frekvens (2,4 GHz). När du använder enheten i närheten av en Wi-Fi-enhet, kan elektromagnetiska störningar inträffa, vilket resulterar i brus, ljudbortfall eller oförmåga att ansluta. Om detta inträffar, kan du försöka med följande åtgärder:
  – upprätta en anslutning mellan denna enhet och Bluetooth-enheten när de är minst 10 m bort från Wi-Fi-enheten.
  – stäng av Wi-Fi-enheten när du använder enheten inom 10 m från Wi-Fi-enheten.
  – placera enheten och Bluetooth-enheten så nära varandra som möjligt.
- Mikrovågor som avges från en Bluetooth-enhet kan påverka funktionen hos elektronisk medicinsk utrustning. Stäng av den här enheten och andra Bluetooth-enheter på följande platser, eftersom det annars kan leda till en olycka:
  – på sjukhus, nära prioriterade sittplatser på tågen, platser där brandfarlig gas föreligger, nära automatiska dörrar eller nära brandlarm.
- Ljuduppspelningen på den här enheten kan fördröjas från den sändande enheten på grund av egenskaperna hos den trådlösa Bluetooth-tekniken. Det kan leda till att ljudet inte synkroniseras med bilden när du tittar på film eller spelar spel.
- Denna produkt sänder radiovågor när den används i trådlöst läge.
  Om du vill använda produkten i trådlöst läge ombord på ett flygplan måste du följa personalens anvisningar gällande tillåten användning av produkter i trådlöst läge.
- Enheten stöder säkerhetsfunktioner som uppfyller Bluetooth-standarden som ett medel för att säkerställa säkerhet vid kommunikation med hjälp av trådlös Bluetooth-teknik. Men beroende på konfigurerade inställningar och andra faktorer kan det hända att denna säkerhet inte är tillräcklig. Var försiktig när du kommunicerar med hjälp av trådlös Bluetooth-teknik.
- Sony ansvarar inte för eventuella skador eller förluster till följd av informationsläckor som uppstår när du använder Bluetooth-kommunikation.
- Anslutning med alla Bluetooth-enheter kan inte garanteras.
  – Bluetooth-enheter som är anslutna med denna enhet måste överensstämma med Bluetooth-standarden som föreskrivs av Bluetooth SIG, Inc., och måste vara certifierade som överensstämmande.
  – Även när en ansluten enhet överensstämmer med Bluetooth-standarden, kan det finnas fall där egenskaper och specifikationer för Bluetooth-enheten gör att det inte går att ansluta eller resulterar i olika kontrollmetoder, visning eller användning.
  – När du använder enheten för handsfreesamtal, kan brus uppstå beroende på den anslutna enheten eller kommunikationsmiljön.
- Beroende på enheten som ska anslutas kan det ta en stund innan kommunikationen startar.

Om ljudet ofta hoppar under uppspelning
- Du kan förbättra situationen genom att ändra inställningen för trådlös uppspelningskvalitet eller ställa in läget för trådlös uppspelning på SBC på den sändande enheten. Mer information hittar du i instruktionsboken för den sändande enheten.
- När du lyssnar på musik från en smarttelefon kan situationen förbättras genom att man avslutar onödiga program eller startar om telefonen.

Användning av samtalsappar för smartphone eller dator
- Endast normala inkommande samtal stöds av den här enheten. Samtalsappar för smartphone-enheter och datorer stöds inte.

Ladda enheten
- Denna enhet kan endast laddas via USB. En dator med en USB-port eller en USB-nätadapter krävs för laddning.
- Använd bara den medföljande USB Typ C-kabeln.
- Under laddning kan enheten inte vara påslagen och Bluetooth-funktionen kan inte användas.
- Om enheten inte används under en längre period kan det laddningsbara batteriet snabbt laddas ur. Batteriet kommer att kunna hålla laddningen ordentlig efter att ha laddats ur och laddats upp flera gånger. När enheten förvaras under en längre period, ska batteriet laddas en gång varje halvår för att förhindra överurladdning.
- Om det laddningsbara batteriet laddas ur väldigt snabbt bör det ersättas med ett nytt. Kontakta din närmaste Sony-återförsäljare för information om batteribyte.

Om enheten inte fungerar korrekt
- Följ proceduren nedan för att återställa enheten (Fig. B).
  Tryck på knapparna ⏻ och – samtidigt medan enheten laddas. Enheten återställs. När enheten återställs tas parningsinformationen i enheten inte bort.
- Om problemet kvarstår även efter att enheten har återställts, utför proceduren nedan för att initiera enheten.
  Koppla bort USB Typ C-kabeln och stäng av enheten. Håll ned knapparna ⏻ och – samtidigt i minst 7 sekunder. Indikatorn (blå) blinkar 4 gånger, enheten initieras och enheten återställs till fabriksinställningarna. När enheten initieras tas all parningsinformation bort.
- När enheten initieras kan den inte ansluta till din iPhone eller dator. Om detta händer, radera parningsinformationen för enheten från din iPhone eller dator och para sedan ihop dem igen.

Anmärkningar om att ha enheten på sig
- Eftersom hörlurarna skapar ett tätt tryck över öronen kan du skada trumhinnan om du tar av dig dem för snabbt.
  Om du trycker hörlurarna mot dina öron kan det få högtalarmembranet att avge ett klickljud. Detta är inte ett fel.

Övriga kommentarer
- Utsätt inte enheten för kraftiga stötar.
- Bluetooth-funktionen fungerar kanske inte med en mobiltelefon, beroende på signalförhållanden och den omgivande miljön.
- Lägg inte vikt eller tryck på enheten under långa perioder, även under förvaring, eftersom enheten kan deformeras.
- Om du upplever obehag när du använder enheten ska du sluta använda den omedelbart.
- Öronkuddarna kan skadas eller försämras med långvarig användning och förvaring.

Rengöra enheten
- När utsidan av enheten är smutsig, rengör den genom att torka med en mjuk och torr trasa. Om enheten är särskilt smutsig, blöt en trasa i en utspädd lösning med ett neutralt rengöringsmedel och vrid ur den väl innan torkning. Använd inte lösningsmedel som thinner, bensen eller alkohol, eftersom de kan skada ytan.
- Kontakta närmaste Sony-återförsäljare om du har frågor om eller problem med enheten som inte beskrivs i denna handbok.

Reservdelar: örondynor
Kontakta din närmaste Sony-återförsäljare för information om reservdelar.

Serienummeretikettens placering
Se Fig. C

Specifikationer

Headset
Strömkälla:
DC 3,7 V: Inbyggt laddningsbart litiumjonbatteri
DC 5 V: Vid USB-laddning
Drifttemperatur:
0 °C–40 °C
Nominell strömförbrukning:
0,7 W
Driftstimmar:
Vid anslutning via Bluetooth-enheten
Musikuppspelningstid: Max. 35 timmar
Kommunikationstid: Max. 30 timmar
Standbytid: Max. 200 timmar
Obs! Användningstiden kan vara kortare beroende på Kodec och användningsförhållandena.
Laddningstid:
Ca. 4,5 timmar
(Ca. 90 minuter musikuppspelning är möjlig efter 10 minuters laddning.)
Obs! Laddnings- och användningstiden kan skilja sig åt beroende på användningsförhållandena.
Laddningstemperatur:
5 °C–35 °C
Vikt:
Ca. 132 g
Enheter som ingår:
Trådlöst stereoheadset (1)
USB Type-C™-kabel (USB-A till USB-C™) (ca. 20 cm) (1)

Kommunikationsspecifikation
Kommunikationssystem:
Bluetooth-specification version 5.0
Utgång:
Bluetooth-specification effektklass 2
Maximal kommunikationsräckvidd:
Siktlinje ca. 10 m[1]
Frekvensband:
2,4 GHz-band (2,4000 GHz–2,4835 GHz)
Driftfrekvens:
Bluetooth: 2 400 MHz–2 483,5 MHz
Högsta uteffekt:
Bluetooth: < 4 dBm
Kompatibla Bluetooth-profiler[2]:
A2DP / AVRCP / HFP / HSP
Kodek som stöds[3]:
SBC / AAC
Överföringsräckvidd (A2DP):
20 Hz–20 000 Hz (samplingsfrekvens 44,1 kHz)

[1] Faktisk räckvidd varierar beroende på faktorer som hinder mellan enheter, magnetfält runt en mikrovågsugn, statisk elektricitet, mottagningskänslighet, antennens prestanda, operativsystem, programvara och liknande.
[2] Bluetooth-standardprofiler anger syftet med Bluetooth-kommunikation mellan enheter.
[3] Kodek: Ljudsignalskomprimering och konverteringsformat

Utförande och specifikationer kan ändras utan föregående meddelande.

Systemkrav för batteriladdning via USB
USB-nätadapter
En kommersiellt tillgänglig USB-nätadapter kapabel att tillföra en utspänning på minst 0,5 A (500 mA)

Varumärken
- iPhone och iPod touch är varumärken som tillhör Apple Inc., registrerade i USA och andra länder.
- Android är ett varumärke som tillhör Google LLC.
- Bluetooth®-märket och Bluetooth®-logotyperna är registrerade varumärken som tillhör Bluetooth SIG, Inc. och all användning av sådana märken av Sony Corporation sker under licens.
- USB Type-C™ och USB-C™ är varumärken som tillhör USB Implementers Forum.
- Övriga varumärken och handelsnamn tillhör respektive ägare.

Anmärkningar gällande licensen
Denna produkt innehåller programvara som Sony använder under ett licensavtal med ägaren av upphovsrätten. Vi är förpliktigade att meddela om innehållet i avtalet till kunder enligt krav från ägaren av programvarans upphovsrätt.
Gå till följande URL-sida och läs igenom innehållet i licensen.
http://rd1.sony.net/help/mdr/sl/19/

Polski

Bezprzewodowy stereofoniczny zestaw słuchawkowy

Urządzenia nie wolno umieszczać w zamkniętej przestrzeni, takiej jak biblioteczka czy zabudowana szafka.

Nie należy wystawiać baterii (lub akumulatora) na długotrwałe oddziaływanie zbyt wysokich temperatur, na przykład na bezpośrednie działanie promieni słonecznych czy ognia.

Nie należy wystawiać baterii na działanie bardzo niskich temperatur, które mogą doprowadzić do ich przegrzania i niestabilności cieplnej.
Nie należy demontować, otwierać ani niszczyć dodatkowych ogniw lub baterii.
Nie wolno wystawiać ogniw lub baterii na działanie ciepła ani ognia. Unikać przechowywania w bezpośrednim świetle słonecznym.
W przypadku wycieku z ogniwa unikać kontaktu cieczy ze skórą lub oczami. Jeśli doszło do kontaktu, umyć odpowiedni obszar dużą ilością wody i zasięgnąć porady lekarza.
Dodatkowe ogniwa i baterie wymagają naładowania przed użyciem. W celu uzyskania instrukcji prawidłowego ładowania należy zawsze zapoznać się z dokumentacją producenta lub instrukcją obsługi urządzenia.
Po dłuższym okresie przechowywania może być konieczne kilkakrotne naładowanie i rozładowanie ogniw lub baterii w celu uzyskania maksymalnej wydajności.
Utylizować zgodnie z przepisami.

Niniejsze wyposażenie zostało przetestowane pod kątem zgodności z ograniczeniami określonymi w regulacji EMC z użyciem kabla krótszego niż 3 metry.

Powiadomienie dla klientów: następujące informacje dotyczą wyłącznie sprzętu sprzedawanego w krajach stosujących dyrektywy UE

Produkt ten został wyprodukowany przez lub na zlecenie Sony Corporation.
Importer w UE: Sony Europe B.V.
Zapytania do importera w UE i zapytania dotyczące zgodności produktu w Europie należy kierować do autoryzowanego przedstawiciela producenta, Sony Belgium, bijkantoor van Sony Europe B.V., Da Vincilaan 7-D1, 1930 Zaventem, Belgia.

Sony Corporation niniejszym oświadcza, że to urządzenie jest zgodne z dyrektywą 2014/53/UE.
Pełny tekst deklaracji zgodności UE jest dostępny pod następującym adresem internetowym:
http://www.compliance.sony.de/

Pozbywanie się zużytych baterii i zużytego sprzętu elektrycznego i elektronicznego (stosowane w krajach Unii Europejskiej i w pozostałych krajach mających własne systemy zbiórki)
Ten symbol umieszczony na produkcie, baterii lub na opakowaniu oznacza, że ani produkt, ani bateria nie mogą być ona traktowane jako odpad komunalny. W przypadku niektórych rodzajów baterii symbol ten może być stosowany w kombinacji z symbolem chemicznym. Symbol chemiczny ołowiu (Pb) stosuje się jako dodatkowe oznaczenie, jeśli bateria zawiera więcej niż 0,004% ołowiu. Odpowiednie zagospodarowanie zużytego sprzętu i zużytych baterii zapobiega potencjalnym zagrożeniom dla środowiska i zdrowia ludzi, do których mogłoby dojść w przypadku niewłaściwego obchodzenia się z tymi odpadami. Recykling materiałów pomaga chronić zasoby naturalne. W przypadku produktów, w których ze względu na bezpieczeństwo, poprawne działanie lub integralność danych wymagane jest stałe podłączenie do baterii, wymianę zużytej baterii należy zlecić wyłącznie wykwalifikowanemu personelowi stacji serwisowej. Aby mieć pewność, że bateria znajdująca się w zużytym sprzęcie elektrycznym i elektronicznym będzie właściwie zagospodarowana, należy dostarczyć sprzęt do odpowiedniego punktu zbiórki. W odniesieniu do wszystkich pozostałych zużytych baterii prosimy o zapoznanie się z rozdziałem instrukcji obsługi produktu o bezpiecznym demontażu baterii. Zużytą baterię należy dostarczyć do odpowiedniego punktu zbiórki. W celu uzyskania bardziej szczegółowych informacji na temat recyklingu baterii należy skontaktować się z lokalną jednostką samorządu terytorialnego, ze służbami zajmującymi się zagospodarowywaniem odpadów lub ze sklepem, w którym zakupiono produkt lub baterię.

Ważność oznaczenia znakiem CE jest ograniczona do krajów, w których jest to wymagane prawo, głównie do krajów EOG (Europejskiego Obszaru Gospodarczego) i Szwajcarii.

Wysoki poziom głośności może oddziaływać na słuch.

Nie należy używać urządzenia podczas chodzenia, kierowania pojazdem lub jazdy rowerem. Grozi to wypadkami drogowymi.

Nie należy używać w niebezpiecznych miejscach, chyba że słyszalne będą dźwięki otoczenia.

Urządzenie nie jest wodoodporne. Dostanie się wody lub obcych przedmiotów grozi pożarem lub porażeniem prądem elektrycznym. Jeśli do urządzenia dostanie się woda lub obcy przedmiot, należy natychmiast zaprzestać używania i skontaktować się z najbliższym punktem sprzedaży produktów Sony. W szczególności należy przestrzegać poniższych środków ostrożności.
– Użycie w pobliżu zlewu itp.
Należy zachować ostrożność, aby urządzenie nie wpadło do zlewu lub pojemnika z wodą.
– Użycie w deszczu, śniegu lub wilgotnych miejscach
– Użycie w przypadku występowania potu
Dotknięcie urządzenia mokrymi rękami lub umieszczenie go w kieszeni w wilgotnym ubraniu może spowodować dostanie się wilgoci do urządzenia.

Szczegółowe informacje dotyczące kontaktu ciała ludzkiego z telefonem komórkowym lub innymi urządzeniami bezprzewodowymi połączonymi z opisywanym urządzeniem można znaleźć w instrukcji obsługi urządzenia bezprzewodowego.

Nigdy nie wkładaj wtyczki USB, gdy urządzenie główne lub kabel ładujący są mokre.
Nieprzestrzeganie zalecenia i włożenie wtyczki USB, gdy urządzenie główne lub kabel ładujący są mokre może doprowadzić do zwarcia z powodu obecności cieczy (wody wodociągowej, wody morskiej, napoju itd.) w urządzeniu głównym lub kablu ładującym lub z powodu obecności ciała obcego i spowodować nadmierne wytwarzanie ciepła lub doprowadzić do wadliwego działania.

Uwaga dotycząca ładunków elektrostatycznych
Nagromadzone w ciele ładunki elektrostatyczne mogą być przyczyną lekkiego mrowienia w uszach. W celu zminimalizowania tego efektu należy nosić ubrania wykonane z naturalnych materiałów, które ograniczają generowanie ładunków elektrostatycznych.

Środki ostrożności

Łączność BLUETOOTH®
- Zasięg działania bezprzewodowej technologii Bluetooth wynosi ok. 10 m. Maksymalny zasięg komunikacji może się różnić w zależności od obecności przeszkód (ludzie, metalowe przedmioty, ściany itp.) lub środowiska elektromagnetycznego.
- W opisanych poniżej sytuacjach komunikacja Bluetooth może nie być możliwa bądź mogą wystąpić zakłócenia lub utrata dźwięku:
  – Gdy pomiędzy opisywanym urządzeniem a urządzeniem Bluetooth znajduje się osoba. W tej sytuacji można poprawić odbiór poprzez umieszczenie urządzenia Bluetooth w taki sposób, aby było skierowane w stronę anteny opisywanego urządzenia.
  – Gdy pomiędzy opisywanym urządzeniem a urządzeniem Bluetooth znajduje się przeszkoda, na przykład metalowy przedmiot lub ściana.
  – Gdy w pobliżu opisywanego urządzenia używane jest urządzenie Wi-Fi lub kuchenka mikrofalowa bądź emitowane są mikrofale.
  – W porównaniu z użyciem wewnątrz pomieszczeń użycie na zewnątrz powoduje mniej odbić sygnału od ścian, podłóg i sufitów, przez co utrata dźwięku zdarza się częściej niż w pomieszczeniach.
  – Miejsce wbudowanej w opisywane urządzenie anteny przedstawia linia punktowa na ilustracji (rys. A). Czułość komunikacji Bluetooth można podnieść, usuwając przeszkody między połączonym urządzeniem Bluetooth a anteną opisywanego urządzenia.
- Urządzenia Bluetooth i Wi-Fi (IEEE802.11b/g/n) korzystają z tej samej częstotliwości (2,4 GHz). Kiedy opisywane urządzenie jest używane w pobliżu urządzenia Wi-Fi, mogą wystąpić zakłócenia elektromagnetyczne powodujące zakłócenia, utratę dźwięku lub brak możliwości połączenia. W takim przypadku można spróbować zastosować poniższe środki zaradcze:
  – Nawiąż połączenie między opisywanym urządzeniem a urządzeniem Bluetooth, gdy znajdują się one w odległości co najmniej 10 m od urządzenia Wi-Fi.
  – Wyłącz urządzenie Wi-Fi, jeśli opisywane urządzenie jest używane w odległości do 10 m od urządzenia Wi-Fi.
  – Opisywane urządzenie i urządzenie Bluetooth ustaw jak najbliżej siebie.
- Emitowane przez urządzenie Bluetooth mikrofale mogą zakłócać pracę elektronicznych urządzeń medycznych. Należy wyłączyć niniejsze urządzenie i inne urządzenia Bluetooth w następujących miejscach, gdyż w przeciwnym razie może dojść do wypadku:
  – w szpitalach, w pobliżu miejsc uprzywilejowanych w pociągach, w miejscach, w których obecny jest gaz łatwopalny, w pobliżu drzwi automatycznych lub alarmów pożarowych.
- Ze względu na charakterystykę technologii bezprzewodowej Bluetooth dźwięk odtwarzany przez opisywane urządzenie może być lekko opóźniony w stosunku do dźwięku odtwarzanego przez urządzenie nadające. W wyniku tego dźwięk może nie być zsynchronizowany z obrazem podczas oglądania filmów lub grania w gry.
- Ten produkt używany w trybie bezprzewodowym emituje fale radiowe.
  Gdy produkt jest używany w trybie bezprzewodowym na pokładzie samolotu, należy przestrzegać wskazówek załogi lotniczej dotyczących dozwolonego korzystania z produktów w trybie bezprzewodowym.
- Urządzenie obsługuje funkcje bezpieczeństwa zgodne ze standardem Bluetooth, zapewniające odpowiedni poziom bezpieczeństwa w trakcie łączności realizowanej z użyciem technologii bezprzewodowej Bluetooth. Jednakże takie zabezpieczenia mogą być niewystarczające przy pewnych ustawieniach lub innych czynnikach. Podczas korzystania z połączeń nawiązywanych z użyciem bezprzewodowej technologii Bluetooth należy zachować ostrożność.
- Firma Sony nie przyjmuje odpowiedzialności za żadne szkody lub straty wynikające z wycieków informacji podczas korzystania z komunikacji Bluetooth.
- Nie można zagwarantować nawiązania połączenia ze wszystkimi urządzeniami Bluetooth.
  – Urządzenia Bluetooth połączone z opisywanym urządzeniem muszą być zgodne ze standardem Bluetooth określonym przez firmę Bluetooth SIG, Inc. i muszą posiadać certyfikat zgodności.
  – Jednakże nawet jeśli jakieś urządzenie jest zgodne ze standardem Bluetooth, mogą zdarzyć się przypadki, kiedy parametry lub dane techniczne danego urządzenia Bluetooth uniemożliwiają nawiązanie połączenia albo mogą powodować rozbieżności w metodach sterowania, wyświetlaniu lub obsłudze.
  – Kiedy urządzenie jest używane do prowadzenia rozmów w trybie zestawu głośnomówiącego na telefonie, mogą występować zakłócenia w zależności od połączonego urządzenia lub środowiska komunikacji.
- W przypadku niektórych podłączanych urządzeń nawiązanie połączenia może chwilę potrwać.

Gdy dźwięk jest często przerywany podczas odtwarzania
- Sytuację można poprawić, zmieniając ustawienia jakości odtwarzania bezprzewodowego lub ustawiając tryb SBC odtwarzania bezprzewodowego na urządzeniu nadającym. Szczegółowe informacje zawiera instrukcja obsługi dołączona do urządzenia nadającego.
- Podczas słuchania muzyki ze smartfona można poprawić sytuację, zamykając niepotrzebne aplikacje lub uruchamiając ponownie smartfon.

Użycie aplikacji do obsługi połączeń na smartfonach i komputerach
- To urządzenie obsługuje tylko zwykłe połączenia przychodzące. Aplikacje do obsługi połączeń na smartfonach i komputerach nie są obsługiwane.

Ładowanie urządzenia
- Opisywane urządzenie można ładować tylko przez port USB. Do ładowania wymagany jest komputer z portem USB lub zasilacz USB.
- Należy używać dołączonego kabla USB Type-C.
- Podczas ładowania opisywane urządzenie nie może być włączone, a ponadto nie można wówczas korzystać z funkcji Bluetooth.
- Jeśli urządzenie nie będzie używane przez długi czas, akumulator może się szybko rozładować. Akumulator będzie w stanie utrzymać prawidłowy poziom naładowania po kilkukrotnym rozładowaniu i naładowaniu. W przypadku przechowywania urządzenia przez długi czas należy ładować akumulator co sześć miesięcy, aby zapobiec nadmiernemu rozładowaniu.
- Jeśli akumulator rozładowuje się wyjątkowo szybko, należy wymienić go na nowy. W celu wymiany akumulatora należy skontaktować się z najbliższym punktem sprzedaży produktów Sony.

Gdy opisywane urządzenie nie działa prawidłowo
- Należy wykonać poniższą procedurę, aby zresetować urządzenie (rys. B).
  Naciśnij jednocześnie przyciski ⏻ i – podczas ładowania urządzenia. Urządzenie zostanie zresetowane. Podczas resetowania urządzenia informacje dotyczące parowania tego urządzenia nie zostaną usunięte.
- Jeśli problem nie ustąpi nawet po zresetowaniu urządzenia, wykonaj poniższą procedurę w celu zainicjowania urządzenia.
  Odłącz kabel USB Type-C i wyłącz urządzenie. Naciśnij i przytrzymaj jednocześnie przyciski ⏻ i – przez co najmniej 7 sekund. Wskaźnik (niebieski) mignie 4 razy, urządzenie zostanie zainicjowane i zostaną przywrócone ustawienia fabryczne opisywanego urządzenia. Podczas inicjowania urządzenia zostaną usunięte wszystkie informacje dotyczące parowania.
- Po zainicjowaniu opisywanego urządzenia może ono nie łączyć się z telefonem iPhone lub komputerem. W takim przypadku należy usunąć wszystkie informacje dotyczące parowania opisywanego urządzenia z telefonu iPhone lub komputera, a następnie ponownie je sparować.

Uwagi dotyczące noszenia urządzenia
- Ponieważ słuchawki zapewniają dokładne uszczelnienie nad uszami, mocne przyciskanie ich do uszu lub szybkie zdjęcie może spowodować uszkodzenie błony bębenkowej.
  Przyciskanie słuchawek do uszu może powodować klikanie membrany głośnika. Nie oznacza to wadliwego działania.

Inne uwagi
- Urządzenie należy chronić przed silnymi wstrząsami.
- Funkcja Bluetooth może nie działać z telefonem komórkowym w zależności od warunków przesyłania sygnału i otoczenia.
- Urządzenia nie należy poddawać działaniu obciążeń ani nacisków przez długi czas, także podczas przechowywania, ponieważ może to spowodować jego odkształcenie.
- Jeśli podczas korzystania z urządzenia odczuwalny jest dyskomfort, należy natychmiast przerwać jego używanie.
- Stan nakładek na uszy może ulec pogorszeniu w wyniku długoterminowego przechowywania lub użytkowania.

Czyszczenie urządzenia
- Kiedy zewnętrzna powierzchnia urządzenia jest zabrudzona, należy ją wyczyścić suchą, miękką szmatką. Jeśli urządzenie jest mocno zabrudzone, można zwilżyć szmatkę w roztworze neutralnego detergentu i wyżąć ją dokładnie przed przystąpieniem do przecierania. Nie należy używać rozpuszczalników, takich jak rozcieńczalnik, benzyna lub alkohol, ponieważ mogą one uszkodzić powierzchnię.
- W przypadku jakichkolwiek pytań lub problemów związanych z opisywanym urządzeniem, na które nie ma odpowiedzi w niniejszej instrukcji, należy zwrócić się do najbliższego sprzedawcy firmy Sony.

Części zamienne: nakładki na uszy
W celu uzyskania informacji dotyczących części zamiennych należy zwrócić się do najbliższego sprzedawcy firmy Sony.

Położenie etykiety z numerem seryjnym
Patrz rys. C

Dane techniczne

Zestaw słuchawkowy
Źródło zasilania:
3,7 V prądu stałego: wbudowany akumulator litowo-jonowy
5 V prądu stałego: w przypadku ładowania przez USB
Temperatura robocza:
Od 0°C do 40°C
Znamionowy pobór mocy:
0,7 W
Czas pracy:
W przypadku połączenia nawiązanego przez urządzenie Bluetooth
Czas odtwarzania muzyki: maks. 35 godz.
Czas komunikacji: maks. 30 godz.
Czas oczekiwania: maks. 200 godz.
Uwaga: czas pracy może być krótszy w zależności od kodeku i warunków użytkowania.
Czas ładowania:
Ok. 4,5 godz.
(Po 10 minutach ładowania można odtwarzać muzykę przez ok. 90 min.)
Uwaga: czas ładowania oraz czas pracy mogą się różnić w zależności od warunków użytkowania.
Temperatura ładowania:
Od 5°C do 35°C
Masa:
Ok. 132 g
Zawartość zestawu:
Bezprzewodowy stereofoniczny zestaw słuchawkowy (1)
Przewód USB Type-C™ (USB-A na USB-C™) (ok. 20 cm) (1)

Dane techniczne dotyczące łączności
System łączności:
Specyfikacja Bluetooth wersja 5.0
Wyjście:
Specyfikacja Bluetooth, klasa mocy 2
Maksymalny zasięg łączności:
Ok. 10 m w zasięgu wzroku[1]
Pasmo częstotliwości:
Pasmo 2,4 GHz (2,4000 GHz – 2,4835 GHz)
Częstotliwość operacyjna:
Bluetooth: 2 400 MHz – 2 483,5 MHz
Maksymalna moc wyjściowa:
Bluetooth: < 4 dBm
Zgodne profile Bluetooth[2]:
A2DP / AVRCP / HFP / HSP
Obsługiwane kodeki[3]:
SBC / AAC
Zakres transmisji (A2DP):
20 Hz – 20 000 Hz (częstotliwość próbkowania 44,1 kHz)

[1] Rzeczywisty zasięg różni się w zależności od czynników takich jak przeszkody pomiędzy urządzeniami, pola magnetyczne wokół kuchenek mikrofalowych, elektryczność statyczna, czułość odbioru, wydajność anteny, system operacyjny, oprogramowanie itd.
[2] Profile standardu Bluetooth określają przeznaczenie nawiązanej między urządzeniami łączności Bluetooth.
[3] Kodek: format kompresji i konwersji sygnału audio

Wygląd i dane techniczne mogą ulec zmianie bez powiadomienia.

Wymagania systemowe dotyczące ładowania akumulatora przez USB
Zasilacz sieciowy USB
Dostępny w sklepach zasilacz sieciowy z wyjściem USB umożliwiający dostarczanie prądu o natężeniu 0,5 A (500 mA) lub większym

Znaki towarowe
- iPhone i iPod touch są znakami towarowymi firmy Apple Inc. zastrzeżonymi w USA i innych krajach.
- Android to znak towarowy firmy Google LLC.
- Słowo i logotypy Bluetooth® to zastrzeżone znaki towarowe, których właścicielem jest firma Bluetooth SIG, Inc. Firma Sony Corporation korzysta ze wspomnianych znaków w ramach posiadanej licencji.
- USB Type-C™ i USB-C™ to znaki towarowe firmy USB Implementers Forum.
- Inne znaki towarowe i nazwy handlowe są własnością odpowiednich podmiotów.

Uwagi dotyczące licencji
Ten produkt zawiera oprogramowanie używane przez firmę Sony w ramach umowy licencyjnej z właścicielem praw autorskich. Właściciel praw autorskich do oprogramowania zobowiązał nas do przedstawienia tej umowy klientom.
Odwiedź następujący adres URL i przeczytaj
http://rd1.sony.net/help/mdr/sl/19/

Magyar

Vezeték nélküli sztereó headset

A készüléket ne használja szűk zárt térben, például könyvszekrényben vagy beépített szekrényben.

Ne tegye ki az elemeket (vagy újratölthető elemeket) hosszú ideig túlságosan magas hőmérsékletnek, például napfénynek, tűznek vagy hasonló hatásnak.

Ne tegye ki az akkumulátorokat rendkívül alacsony hőmérsékleteknek, amelyek túlmelegedést és hőmegfutást okozhatnak.
A szekunder cellákat vagy akkumulátorokat tilos szétszedni, felnyitni vagy darabokra vágni.
A cellákat vagy akkumulátorokat ne érje hő vagy tűz. Ne tárolja közvetlen napfénynek kitett helyen.
A cella szivárgása esetén ne engedje, hogy a folyadék a bőrével vagy a szemével érintkezzen. Ha mégis így történik, bő vízzel mossa le az érintett területet, és forduljon orvoshoz.
A szekunder cellákat és akkumulátorokat használat előtt fel kell tölteni. A megfelelő töltésről a gyártó utasításai között vagy a készülék használati útmutatójában talál bővebb információt.
Hosszabb tárolási idő után a maximális teljesítmény eléréséhez szükség lehet a cellák vagy akkumulátorok több alkalommal történő feltöltésére és lemerítésére.
Az elemeket a megfelelő hulladékgyűjtő helyen adja le.

A termék a tesztelés során megfelelt a 3 méternél rövidebb csatlakozókábelekre vonatkozó EMC előírások határértékeinek.

Megjegyzés a felhasználók számára: a következő tájékoztatás az EU irányvonalait alkalmazó országokban értékesített készülékekre vonatkozik

Ezt a terméket a Sony Corporation vagy megbízottja gyártotta.
EU importőr: Sony Europe B.V.
Az EU importőrrel vagy az Európai termékbiztonsággal kapcsolatos kérdéseket a gyártó jogosult képviselőjének kell küldeni, Sony Belgium, bijkantoor van Sony Europe B.V., Da Vincilaan 7-D1, 1930 Zaventem, Belgium.

A Sony Corporation igazolja, hogy ez a készülék megfelel a 2014/53/EU irányelvnek. Az EU-megfelelőségi nyilatkozat teljes szövege elérhető a következő internetes címen:
http://www.compliance.sony.de/

Feleslegessé vált elemek/akkumulátorok, elektromos és elektronikus készülékek hulladékként való eltávolítása. (Használható az Európai Unió és egyéb országok szelektív hulladékgyűjtési rendszereiben)
Ez az elemen/akkumulátoron, a készüléken vagy annak csomagolásán található szimbólum jelzi, hogy a termék nem kezelhető háztartási hulladékként. Egyes elemeken/akkumulátorokon, vagy azok csomagolásán ez a szimbólum együtt szerepelhet az ólom (Pb) vegyjelével akkor, ha az elem/akkumulátor 0,004%-nál több ólmot tartalmaz. Az elhasznált elemek/akkumulátorok és készülékek a kijelölt gyűjtőhelyeken történő leadásával segít megelőzni a környezet és az emberi egészség károsodását, amely bekövetkezhetne, ha nem követi a hulladékkezelés helyes módját. Az anyagok újrahasznosítása segít a természeti erőforrások megőrzésében. Az olyan berendezéseknél alkalmazott elemeket/akkumulátorokat, ahol biztonsági, üzemviteli, illetve adatok megőrzése érdekében elengedhetetlen az energiaellátás folyamatosságának biztosítása, csak az arra felkészült szerviz cserélheti azt ki. Beépített akkumulátor esetén, hogy biztosítható legyen az akkumulátor megfelelő kezelése, a termék elhasználódásakor jutassa el azt egy arra kijelölt elektromos és elektronikus hulladékgyűjtő helyre. Minden más elem/akkumulátor esetén, kérjük, tanulmányozza a termékhez mellékelt útmutatót az elem/akkumulátor a készülékből történő biztonságos eltávolításának megfelelő módjával kapcsolatban. Az elemet/akkumulátort a használt elemek gyűjtőhelyén adja le. A termék és az elemek/akkumulátorok újrahasznosításával kapcsolatos további információkat illetően forduljon a területileg illetékes hivatalhoz, a helyi hulladékgyűjtő szolgáltatóhoz vagy ahhoz az üzlethez, amelyben a terméket vásárolta.

A CE-jelölés érvényessége azokra az országokra korlátozódik, ahol ezt jogszabály írja elő, elsődlegesen az EGT (Európai Gazdasági Térség) országaiban és Svájcban.

A nagy hangerő károsíthatja a hallását.

Gyalogos közlekedés, vezetés és kerékpározás közben ne használja az egységet. Ha mégis így tesz, a használata közlekedési balesetet okozhat.

Csak akkor használja balesetveszélyes helyeken, ha nem nyomja el a környezeti hangokat.

A készülék nem vízálló. Ha víz vagy idegen tárgy jut be az egységbe, az tüzet vagy áramütést okozhat. Ha víz vagy idegen tárgy jutott az egységbe, azonnal hagyja abba a használatát, és vegye fel a kapcsolatot a legközelebbi Sony-forgalmazóval. Feltétlenül tartsa be az alábbi óvintézkedéseket.
– Mosogató stb. közelében történő használat
Ne ejtse bele a készüléket mosogatóba vagy más, vízzel teli edénybe.
– Esőben, hóban vagy párás környezetben történő használat
– Izzadt bőrrel történő használat
Ha nedves kézzel fogja meg az egységet, vagy beteszi egy nyirkos ruha zsebébe, az egység átnedvesedhet.

Az egységhez csatlakoztatott mobiltelefon vagy egyéb vezeték nélküli eszközök emberi testtel való érintkezésének hatásaira vonatkozó részleteket tekintse át a vezeték nélküli eszköz használati útmutatóját.

Soha ne dugja be az USB-csatlakozót, ha a fő egység vagy a töltőkábel nedves. Ha úgy dugja be az USB-csatlakozót, hogy a fő egység vagy a töltőkábel nedves, a fő egységhez vagy a töltőkábelhez tapadó folyadék (csapvíz, tengervíz, üdítő stb.) vagy valamely idegen anyag miatt rövidzárlat keletkezhet, ami rendellenes hőtermelődést vagy hibás működést eredményezhet.

Megjegyzés a sztatikus elektromosságról
A testben felhalmozódott sztatikus elektromosság enyhe bizsergést okozhat a fülében. A hatás csökkentése érdekében viseljen természetes anyagokból készült ruházatot, amely megakadályozza az elektrosztatikus töltés kialakulását.

Óvintézkedések

A BLUETOOTH®-kommunikáció
- A Bluetooth vezeték nélküli technológia körülbelül 10 méter sugarú körben működik. A maximális kommunikációs távolság az akadályoktól (emberi test, fémtárgyak, falak stb.) és az elektromágneses környezettől függően változhat.
- A következő körülmények között előfordulhat, hogy a Bluetooth-kommunikáció létesítése nem lehetséges, illetve zajos vagy szakadozott a hangminőség:
  – Ha egy személy tartózkodik az egység és a Bluetooth-eszköz között. Ez a helyzet javítható, ha a Bluetooth-eszközt az egység antennája felé fordítja.
  – Ha az egység és a Bluetooth-eszköz között akadály, például fémtárgy vagy fal található.
  – Ha az egység közelében Wi-Fi-eszközt vagy mikrohullámú sütőt használnak, illetve valamilyen készülék mikrohullámokat bocsát ki.
  – Kültéri használat esetén a beltéri használathoz képest alacsony a jelvisszaverődés a falakról, ajtókról és a plafonról, ami a hang gyakoribb szakadozásával járhat, mint a beltéri használat.
  – Az antenna az ábrán látható módon, a pontozott vonal által jelölt helyen van beépítve az egységbe (A ábra). A Bluetooth-kommunikáció érzékenysége javul, ha minden akadályt eltávolít a csatlakoztatott Bluetooth-eszköz és ennek az egységnek az antennája közül.
- A Bluetooth- és Wi-Fi-eszközök (IEEE802.11b/g/n) azonos frekvencián (2,4 GHz) üzemelnek. Ha az egységet egy Wi-Fi-eszköz közelében használja, elektromágneses interferencia léphet fel, amely zajt vagy szakadozást eredményezhet, esetleg megakadályozhatja a csatlakozást. Ilyen esetben próbálkozzon az alábbi megoldásokkal:
  – Csatlakoztatáskor az egység és a Bluetooth-eszköz legalább 10 méter távolságra legyen a Wi-Fi-eszköztől.
  – Ha az egységet egy Wi-Fi-eszköz 10 méteres körzetén belül használja, kapcsolja ki a Wi-Fi-eszközt.
  – Ezt az egységet és a Bluetooth-eszközt egymáshoz a lehető legközelebb helyezze el.
- A Bluetooth-eszközök által kibocsátott mikrohullámok hatással lehetnek az elektronikus orvosi eszközök működésére. Kapcsolja ki ezt az egységet és más Bluetooth-eszközöket a következő helyeken, mert baleset okozhatnak:
  – kórházak területén, vonatokon a megkülönböztetett ülőhelyek közelében, olyan helyeken, ahol gyúlékony gáz található, illetve automata ajtók és tűzriasztók közelében.
- Az egységen a hanglejátszás a Bluetooth vezeték nélküli technológia jellemzői miatt a lejátszóeszközhöz képest késhet. Ennek eredményeként előfordulhat, hogy filmnézés vagy játék közben a hang nincs szinkronban a képpel.
- A termék vezeték nélküli üzemmódban rádióhullámokat bocsát ki.
  Ha repülőgépen szeretné használni vezeték nélküli üzemmódban, azt mindenképpen a repülőszemélyzet engedélyével tegye.
- Az egység a Bluetooth szabványnak megfelelő biztonsági funkciókat támogat, amelyek biztonságossá teszik a Bluetooth vezeték nélküli technológiát használó kommunikációt. A beállítások és egyéb tényezők függvényében azonban ez a biztonsági szint nem feltétlenül elegendő. Legyen körültekintő, amikor Bluetooth vezeték nélküli technológiával kommunikál.
- A Sony a Bluetooth-kommunikáció használata során esetlegesen felmerülő adatszivárgásból eredő károkért vagy veszteségekért semmilyen felelősséget nem vállal.
- Nem garantálható a kapcsolat az összes Bluetooth-eszközzel.
  – A készülékhez csatlakozó Bluetooth-eszközöknek meg kell felelniük a Bluetooth SIG, Inc. által meghatározott Bluetooth szabványnak, és megfelelőségi tanúsítvánnyal kell rendelkezniük.
  – Még akkor is, ha a csatlakoztatni kívánt eszköz megfelel a Bluetooth szabványnak, előfordulhat, hogy a Bluetooth-eszköz jellemzői vagy beállításai miatt a csatlakoztatás nem sikerül, esetleg más vezérlési, kijelzési vagy működési módot eredményez.
  – Ha az egységet telefonkihangosítóként használja, a csatlakoztatott eszköztől vagy a kommunikációs környezettől függően a hang zajos lehet.
- A csatlakoztatni kívánt eszköztől függően a kommunikáció elindulása eltarthat egy ideig.

Ha a hang gyakran megugrik a lejátszás során
- A helyzet a vezeték nélküli lejátszás minőségi beállításainak módosításával, vagy a lejátszóeszközön a vezeték nélküli lejátszás módjának SBC módba történő rögzítésével javítható. További részleteket a lejátszóeszközhöz mellékelt kezelési útmutatóban olvashat.
- Ha okostelefonról hallgat zenét, a helyzet a szükségtelen alkalmazások leállításával vagy az okostelefon újraindításával javítható.

Okostelefonos vagy számítógépes telefonalkalmazások használata
- Ez az egység csak a normál bejövő hívásokat támogatja. Az okostelefonos vagy számítógépes telefonalkalmazások nem támogatottak.

Az egység töltése
- Az egység kizárólag USB használatával tölthető. Az egység töltéséhez USB-csatlakozóval rendelkező számítógép vagy USB hálózati tápegység szükséges.
- Mindenképpen a mellékelt USB Type-C kábelt használja.
- Töltés közben az egység nem kapcsolható be, a Bluetooth funkció pedig nem használható.
- Ha hosszú ideig nem használja az egységet, az újratölthető akkumulátor gyorsan lemerülhet. Az akkumulátor többszöri lemerítés és feltöltés után nyeri vissza megfelelő üzemidejét. Ha sokáig tárolja az egységet, fél évente egyszer töltse fel az akkumulátort, hogy megakadályozza a túlzott lemerülést.
- Ha az újratölthető akkumulátor túl rövid idő alatt lemerül, cserélje le egy újra. Az akkumulátor cseréjéhez vegye fel a kapcsolatot a legközelebbi Sony-forgalmazóval.

Ha az egység nem működik megfelelően
- Az egység alaphelyzetbe állításához kövesse az alábbi eljárást (B ábra).
  Az egység töltése közben nyomja meg egyszerre a ⏻ és – gombokat. Ekkor az egység alaphelyzetbe áll. Az egység alaphelyzetbe állításakor az egység párosítási információi nem törlődnek.
- Ha a probléma az alaphelyzetbe állítás után is fennáll, a következő eljárás szerint inicializálja az egységet.
  Válassza le az USB Type-C kábelt, és kapcsolja ki az egységet. Tartsa egyszerre lenyomva legalább 7 másodpercig a ⏻ és – gombokat. A jelzőfény (kék) 4-szer felvillan, az egység inicializálása megtörténik, és visszaáll a gyári beállításokra. Az egység inicializálásakor az összes párosítási információ törlődik.
- Előfordulhat, hogy az egység az inicializálás után nem fog kapcsolódni iPhone készülékéhez vagy számítógépéhez. Ebben az esetben törölje az egység párosítási információit az iPhone készülékről vagy számítógépről, majd újra párosítsa őket.

Az egység viselésével kapcsolatos megjegyzések
- A fejhallgató szorosan zár a fülek körül, ezért ha túlzott erővel nyomja a fülére, vagy hirtelen veszi le, azzal a dobhártya sérülését okozhatja.
  Előfordulhat, hogy a fülnek nyomott fejhallgató membránja kattogó hangot ad ki. Ez nem utal meghibásodásra.

Egyéb megjegyzések
- Az egységet óvja az erős ütéstől.
- A jelerősségi feltételek és a környezet függvényében előfordulhat, hogy a Bluetooth funkció mobiltelefonnal nem működik.
- Ne tegye ki az egységet súlynak vagy nyomásnak hosszú időn át tároláskor sem, mivel az az egység deformálódásához vezethet.
- Ha rosszul érzi magát az egység használata közben, azonnal szüntesse be a használatát.
- A fülpárnák a hosszú idejű használat és tárolás során megsérülhetnek, vagy a minőségük romolhat.

Az egység tisztítása
- Ha az egység burkolata beszennyeződik, száraz, puha ruhával törölje le. Ha az egység különösen szennyezett, áztasson be egy ruhát híg, semleges tisztítószeres oldatba, alaposan csavarja ki és törölje át az egységet. Ne használjon oldószert, például hígítót, benzint vagy alkoholt, mert ezek károsíthatják az egység felszínét.
- Ha bármilyen, ebben a kézikönyvben nem tárgyalt kérdése vagy problémája merülne fel a készülékkel kapcsolatban, forduljon a legközelebbi Sony-forgalmazóhoz.

Cserealkatrészek: fülpárnák
A cserealkatrészekkel kapcsolatos információkért vegye fel a kapcsolatot a legközelebbi Sony-forgalmazóval.

A sorozatszámcímke helye
Lásd: C ábra

Műszaki adatok

Headset
Tápellátás:
DC 3,7 V: Beépített, újratölthető lítium-ion akkumulátor
DC 5 V: USB használatával történő töltéskor
Üzemi hőmérséklet:
0 °C – 40 °C
Névleges teljesítményfelvétel:
0,7 W
Üzemidő (óra):
A Bluetooth eszköz csatlakoztatásával
Zenelejátszási idő: Max. 35 óra
Kommunikációs idő: Max. 30 óra
Készenléti idő: Max. 200 óra
Megjegyzés: Az üzemidő a kodek és a használati körülmények függvényében rövidebb lehet.
Töltési idő:
Kb. 4,5 óra
(10 perc töltést követően körülbelül 90 percnyi zenelejátszás lehetséges.)
Megjegyzés: A töltési és az üzemidő a kodek és a használati körülmények függvényében változhat.
Töltési hőmérséklet:
5 °C – 35 °C
Tömeg:
Kb. 132 g
Mellékelt tartozékok:
Vezeték nélküli sztereó headset (1)
USB Type-C™ kábel (USB-A-ról USB-C™-re) (kb. 20 cm) (1)

Kommunikációs műszaki adatok
Kommunikációs rendszer:
Bluetooth specifikáció, 5.0 verzió
Kimenet:
Bluetooth Power Class 2 specifikáció
Legnagyobb kommunikációs távolság:
A határtáv kb. 10 m[1]
Frekvenciasáv:
2,4 GHz sáv (2,4000 GHz – 2,4835 GHz)
Üzemi frekvencia:
Bluetooth: 2 400 MHz – 2 483,5 MHz
Maximális kimeneti teljesítmény:
Bluetooth: < 4 dBm
Kompatibilis Bluetooth-profilok[2]:
A2DP / AVRCP / HFP / HSP
Támogatott kodek[3]:
SBC / AAC
Átviteli tartomány (A2DP):
20 Hz – 20 000 Hz (Mintavételi frekvencia: 44,1 kHz)

[1] A tényleges tartomány olyan tényezőktől függ, mint az eszközök közötti akadályok, a mikrohullámú sütő körüli mágneses mezők, a sztatikus elektromosság, a vétel érzékenysége, az antenna teljesítménye, az operációs rendszer, a szoftveres alkalmazás stb.
[2] A standard Bluetooth-profilok megjelölik az eszközök közötti Bluetooth-kommunikáció célját.
[3] Kodek: Az audiojelek tömörítési és átalakítási formátuma

A kialakítás és a műszaki adatok előzetes bejelentés nélkül megváltozhatnak.

Rendszerkövetelmények az akkumulátor USB-csatlakozón keresztüli töltéséhez
USB adapter váltakozó áramhoz
Kereskedelmi forgalomban kapható, 0,5 A (500 mA) áramerősségű tápellátást biztosító USB hálózati tápegység

Kereskedelmi védjegyek
- Az iPhone és az iPod touch az Apple Inc. az Egyesült Államokban és más országokban bejegyzett védjegye.
- Az Android a Google LLC védjegye.
- A Bluetooth® jelzés és emblémák a Bluetooth SIG, Inc. tulajdonában lévő bejegyzett védjegyek, a Sony Corporation ezeket licencmegállapodás keretében használja.
- Az USB Type-C™ és az USB-C™ az USB Implementers Forum védjegye.
- A többi védjegy és kereskedelmi megnevezés a megfelelő tulajdonosok tulajdona.

Licenccel kapcsolatos megjegyzések
Ez a termék olyan szoftvert tartalmaz, melyet a Sony a szoftver szerzői jogainak tulajdonosával kötött licencszerződés keretében használ. A szoftver szerzői jogai tulajdonosa kérésének értelmében kötelesek vagyunk közölni a szerződés tartalmát az ügyfelek felé.
Kérjük, a következő URL-címen olvassa el:
http://rd1.sony.net/help/mdr/sl/19/

Česky

Bezdrátová stereofonní sluchátka

Neinstalujte spotřebič do stísněných prostor, jako je knihovna nebo vestavěná skříň.

Nevystavujte baterie (modul akumulátoru nebo vložené baterie) nadměrnému horku, například slunečnímu světlu, ohni nebo podobně, po dlouhou dobu.

Nevystavujte baterie extrémně nízkým teplotám, za kterých by mohlo dojít k přehřátí a tepelnému lavinovému jevu.
Sekundární články ani baterie nerozebírejte, neotvírejte ani nedrťte.
Nevystavujte články ani baterie horku či ohni. Neskladujte na přímém slunečním světle.
V případě úniku kapaliny z článku nedopusťte, aby se kapalina dostala do kontaktu s pokožkou nebo s očima. Pokud k takovému kontaktu došlo, omyjte si zasažené místo velkým množstvím vody a vyhledejte lékařskou pomoc.
Sekundární články a baterie je třeba před použitím nabít. Pokyny k řádnému nabíjení naleznete v pokynech výrobce nebo v návodu k vybavení.
Po dlouhodobém skladování je možné, že bude nutné články nebo baterie několikrát nabít a vybít, než dosáhnou maximálního výkonu.
Zajistěte náležitou likvidaci.

Toto zařízení bylo testováno a bylo shledáno, že při použití připojovacího kabelu kratšího než 3 metry zařízení splňuje omezení stanovená v předpisech o elektromagnetické kompatibilitě.

Poznámka pro zákazníky: následující informace se vztahují pouze na vybavení prodávané v zemích, ve kterých platí směrnice EU

Tento výrobek byl vyroben buď přímo nebo v zastoupení společnosti Sony Corporation.
Dovozce do EU: Sony Europe B.V.
Žádosti týkající se dovozce do EU nebo technických požadavků na výrobky danými směrnicemi Evropské unie je třeba adresovat na zplnomocněného zástupce, kterým je Sony Belgium, bijkantoor van Sony Europe B.V., Da Vincilaan 7-D1, 1930 Zaventem, Belgie.

Sony Corporation tímto prohlašuje, že toto zařízení je v souladu se směrnicí 2014/53/EU.
Úplné znění EU prohlášení o shodě je k dispozici na této internetové adrese:
http://www.compliance.sony.de/

Likvidace nepotřebných baterií a elektrického nebo elektronického zařízení (platí v Evropské unii a dalších státech uplatňujících oddělený systém sběru)
Tento symbol umístěný na výrobku, baterii nebo obalu upozorňuje, že s výrobkem a baterií by se nemělo nakládat jako s běžným domácím odpadem. Symbol, který se nachází na určitých typech baterií, může být kombinován s chemickou značkou. Chemická značka pro olovo (Pb) je přidána, pokud baterie obsahuje více než 0,004 % olova. Správným nakládáním s těmito nepotřebnými výrobky a bateriemi pomůžete zabránit možným negativním dopadům na životní prostředí a lidské zdraví, k nimž by mohlo docházet v případech nevhodného zacházení. Recyklace materiálů pomůže ochránit přírodní zdroje. V případě, že výrobek z důvodů bezpečnosti, funkce nebo uchování dat vyžaduje trvalé spojení s vloženou baterií, je třeba, aby takovouto baterii vyměnil pouze kvalifikovaný personál. K tomu, aby s baterií bylo správně naloženo, předejte výrobky, kterým končí životnost, na příslušné místo určené ke sběru elektrických a elektronických zařízení za účelem jejich recyklace. V případě, že jde o ostatní baterie, nahlédněte do části návodu, která popisuje bezpečné vyjmutí baterie z výrobku. Nepotřebnou baterii odevzdejte k recyklaci na příslušné sběrné místo. Pro podrobnější informace o recyklaci tohoto výrobku či baterie kontaktujte místní obecní úřad, podnik pro likvidaci domovních odpadů nebo prodejnu, ve které jste výrobek nebo baterii zakoupili.

Platnost označení CE je omezena pouze na země, kde je zákonem vynucována, zejména na země EHP (Evropského hospodářského prostoru) a Švýcarsko.

Vysoká hlasitost může ovlivnit váš sluch.

Nepoužívejte jednotku během chůze, řízení nebo jízdy na kole. Mohlo by tak dojít k dopravní nehodě.

Nepoužívejte zařízení na nebezpečném místě, pokud neslyšíte okolní zvuky.

Jednotka není vodotěsná. Pokud do jednotky pronikne voda nebo cizí předměty, může to mít za následek požár nebo úraz elektrickým proudem. Pokud do jednotky pronikne voda nebo cizí předměty, přestaňte ji okamžitě používat a poraďte se s nejbližším prodejcem Sony. Řiďte se zejména následujícími bezpečnostními opatřeními.
– Používání v blízkosti umyvadla apod.
Dávejte pozor, aby vám jednotka neupadla do umyvadla nebo do nádoby naplněné vodou.
– Používání v dešti nebo sněhu či na vlhkých místech
– Používání, když jste zpocení
Pokud se jednotky dotknete mokrýma rukama nebo když jednotku vložíte do kapsy vlhkého oblečení, může se jednotka namočit.

Podrobnosti o vlivu kontaktu mobilního telefonu nebo jiných bezdrátových zařízení připojených k této jednotce s lidským tělem nalezete v návodu k použití daného bezdrátového zařízení.

Nikdy nezapojujte USB zástrčku, když jsou hlavní jednotka nebo nabíjecí kabel mokré. Pokud zapojujete USB zástrčku, zatímco jsou hlavní jednotka nebo nabíjecí kabel mokré, může dojít ke zkratu kvůli tekutině (voda z vodovodu, mořská voda, slazený nápoj atd.) na hlavní jednotce nebo na nabíjecím kabelu nebo kvůli cizí látce, a může tak být generováno abnormální množství tepla nebo dojít k poruše.

Poznámka ke statické elektřině
Statická elektřina nahromaděná v těle může způsobit jemné brnění v uších. Abyste tento efekt omezili, používejte oblečení z přírodních materiálů, které potlačuje tvorbu statické energie.

Bezpečnostní opatření

Komunikace BLUETOOTH®
- Bezdrátová technologie Bluetooth má dosah přibližně 10 m. Maximální vzdálenost pro komunikaci se může lišit v závislosti na přítomnosti překážek (osob, kovových předmětů, stěn apod.) nebo na elektromagnetickém prostředí.
- Za následujících podmínek nemusí být komunikace Bluetooth možná nebo může docházet ke vzniku šumu a k výpadkům zvuku:
  – Když se mezi jednotkou a zařízením Bluetooth nachází osoba. Tuto situaci je možné zlepšit umístěním zařízení Bluetooth tak, aby směřovalo k anténě jednotky.
  – Když se mezi jednotkou a zařízením Bluetooth nachází překážka, například kovový předmět nebo stěna.
  – Když je v blízkosti jednotky v provozu zařízení Wi-Fi nebo mikrovlnná trouba nebo když v její blízkosti dochází k vysílání mikrovlnných vln.
  – V porovnání s použitím v místnosti se při použití venku signál prakticky neodráží od stěn, podlahy a stropu, což má za následek častější výpadky zvuku než při použití v místnosti.
  – Anténa je zabudovaná do jednotky, jak je naznačeno tečkovanou čarou na obrázku (obr. A). Citlivost komunikace Bluetooth lze vylepšit odstraněním překážek mezi připojeným zařízením Bluetooth a anténou této jednotky.
- Zařízení Bluetooth a Wi-Fi (IEEE802.11b/g/n) využívají tutéž frekvenci (2,4 GHz). Při použití jednotky v blízkosti zařízení Wi-Fi může docházet k elektromagnetickému rušení, které může mít za následek šum, výpadky zvuku nebo nemožnost připojení. Pokud k tomu dojde, zkuste provést následující nápravná opatření:
  – Navažte připojení mezi jednotkou a zařízením Bluetooth, když se nacházejí alespoň 10 m od zařízení Wi-Fi.
  – Vypněte zařízení Wi-Fi při použití jednotky ve vzdálenosti menší než 10 m od zařízení Wi-Fi.
  – Umístěte jednotku a zařízení Bluetooth co nejblíže k sobě.
- Mikrovlny vysílané ze zařízení Bluetooth mohou ovlivnit činnost elektronických lékařských zařízení. Na následujících místech vypněte tuto jednotku a ostatní zařízení Bluetooth, protože by mohlo dojít k nehodě:
  – v nemocnicích, ve vlaku v blízkosti vyhrazených sedadel, na místech s přítomností hořlavého plynu a v blízkosti automatických dveří či požárních alarmů.
- Zvuk přehrávaný na této jednotce může být oproti vysílajícímu zařízení opožděn z důvodu vlastností bezdrátové technologie Bluetooth. Následkem toho nemusí být zvuk při sledování filmů nebo hraní her synchronizován s obrazem.
- Tento výrobek při používání v bezdrátovém režimu vysílá rádiové vlny.
  Při používání výrobku v bezdrátovém režimu na palubě letadla se řiďte pokyny posádky ohledně přípustného používání zařízení v bezdrátovém režimu.
- Tato jednotka podporuje bezpečnostní funkce, které jsou v souladu se standardem Bluetooth, pro zajištění bezpečnosti při komunikaci pomocí bezdrátové technologie Bluetooth. V závislosti na nakonfigurovaných nastaveních a dalších faktorech však nemusí být toto zabezpečení dostatečné. Při komunikaci pomocí bezdrátové technologie Bluetooth buďte opatrní.
- Společnost Sony nenese zodpovědnost za škody ani ztráty způsobené únikem informací, ke kterému dojde při používání komunikace Bluetooth.
- Připojení se všemi zařízeními Bluetooth nemůže být zaručeno.
  – Zařízení Bluetooth připojená k jednotce musí splňovat standard Bluetooth předepsaný organizací Bluetooth SIG, Inc., a musí být certifikována jako vyhovující.
  – I když připojené zařízení odpovídá standardu Bluetooth, mohou nastat případy, kdy není možné připojit zařízení Bluetooth kvůli jeho vlastnostem nebo specifikacím nebo kdy se kvůli nim liší způsob ovládání, zobrazení nebo používání.
  – Při hands-free telefonování pomocí jednotky se může v závislosti na připojeném zařízení nebo prostředí komunikace ozývat šum.
- V závislosti na připojovaném zařízení může zahájení komunikace nějakou dobu trvat.

Pokud zvuk během přehrávání často přeskakuje
- Situace se může zlepšit, pokud změníte nastavení kvality bezdrátového přehrávání nebo opravíte režim bezdrátového přehrávání na vysílajícím zařízení na SBC. Podrobnosti naleznete v návodu k použití dodaném s vysílajícím zařízením.
- Při poslechu hudby z chytrého telefonu se může situace zlepšit, když zavřete nepotřebné aplikace nebo restartujete chytrý telefon.

Využívání aplikací pro volání určených pro chytré telefony a počítače
- Tato jednotka podporuje pouze běžné příchozí hovory. Aplikace pro volání určené pro chytré telefony a počítače nejsou podporovány.

Nabíjení jednotky
- Tuto jednotku je možné nabíjet pouze pomocí USB. K nabíjení je zapotřebí počítač s portem USB nebo se síťovým adaptérem USB.
- Použijte dodaný kabel USB Type-C.
- Při nabíjení není možné zapnout jednotku ani používat funkci Bluetooth.
- Pokud jednotku nebudete po dlouhou dobu používat, může se nabíjecí akumulátor rychle vybít. Akumulátor bude opět možné plně nabít, když jej několikrát vybijete a nabijete. Abyste při dlouhodobém skladování jednotky zabránili nadměrnému vybití akumulátoru, nabijte jej jednou za šest měsíců.
- Pokud se nabíjecí akumulátor vybíjí extrémně rychle, vyměňte jej za nový. S žádostí o výměnu akumulátoru se obraťte na nejbližšího prodejce Sony.

Pokud jednotka nefunguje správně
- Resetujte jednotku níže uvedeným postupem (obr. B).
  Zatímco se jednotka nabíjí, stiskněte současně tlačítka ⏻ a –. Jednotka se resetuje. Resetováním jednotky nedojde k vymazání informací o párování.
- Pokud problém přetrvává i po resetování jednotky, inicializujte jednotku níže uvedeným postupem.
  Odpojte kabel USB Type-C a vypněte jednotku. Stiskněte současně tlačítka ⏻ a – a podržte je stisknutá po dobu alespoň 7 sekund. Kontrolka (modrá) zabliká 4krát, jednotka se inicializuje a obnoví se tovární nastavení. Když se jednotka inicializuje, budou vymazány všechny informace o párování.
- Po inicializaci jednotky je možné, že nebudete moci připojit iPhone nebo počítač. Pokud k tomu dojde, vymažte ze zařízení iPhone nebo z počítače informace o párování s jednotkou a potom zařízení znovu spárujte.

Poznámky k nošení jednotky
- Protože sluchátka sedí pevně v uších, jejich natlačení silou do uší nebo rychlé sejmutí může způsobit poškození bubínku.
  Natlačení sluchátek do uší může způsobit cvakání membrány reproduktoru. Nejedná se o závadu.

Další poznámky
- Nevystavujte jednotku nadměrným nárazům.
- Funkce Bluetooth nemusí fungovat s mobilním telefonem v závislosti na podmínkách signálu a okolním prostředí.
- Jednotku dlouhodobě nevystavujte velkému zatížení nebo tlaku, a to ani když ji skladujete, mohlo by dojít k deformaci.
- Pokud při používání jednotky začnete pociťovat nepříjemné pocity, okamžitě ji přestaňte používat.
- Dlouhodobé používání nebo skladování může způsobit poškození nebo zhoršení kvality výstelek na sluchátka.

Čištění jednotky
- Když je vnější povrch jednotky zašpiněný, otřete jej dočista měkkým suchým hadříkem. Pokud je jednotka výrazně znečištěná, namočte hadřík do mírného roztoku neutrálního mycího prostředku a před otíráním jej důkladně vyždímejte. Nepoužívejte rozpouštědla, jako je ředidlo, benzen nebo alkohol, mohlo by dojít k poškození povrchu.
- Pokud budete mít dotazy nebo problémy týkající se této jednotky, které nejsou v tomto návodu popsány, obraťte se na nejbližšího prodejce Sony.

Náhradní díly: výstelky na sluchátka
Informace o náhradních dílech si vyžádejte u nejbližšího prodejce Sony.

Umístění štítku se sériovým číslem
Viz obr. C

Technické údaje

Sluchátka
Zdroj napájení:
DC 3,7 V: vestavěná lithium-iontová dobíjecí baterie
DC 5 V: při nabíjení pomocí USB
Provozní teplota:
0 °C až 40 °C
Jmenovitý příkon:
0,7 W
Doba použití (h):
Při připojení přes zařízení Bluetooth
Doba pro přehrávání hudby: max. 35 hodin
Doba komunikace: max. 30 hodin
Doba v pohotovostním režimu: max. 200 hodin
Poznámka: Doba použití může být v závislosti na kodeku a způsobu použití kratší.
Doba nabíjení:
Přibl. 4,5 hodin
(Po 10 minutách nabíjení je možné přehrávat hudbu asi 90 minut.)
Poznámka: Doba nabíjení a použití se mohou lišit v závislosti na způsobu použití.
Teplota nabíjení:
5 °C až 35 °C
Hmotnost:
Přibl. 132 g
Balení obsahuje následující položky:
Bezdrátová stereofonní sluchátka (1)
Kabel USB Type-C™ (USB-A na USB-C™) (přibl. 20 cm) (1)

Technické údaje komunikace
Komunikační systém:
Bluetooth verze 5.0
Výkon:
Výkonová třída Bluetooth 2
Maximální komunikační rozsah:
Bez překážek, přibl. 10 m[1]
Frekvenční pásmo:
Pásmo 2,4 GHz (2,4000 GHz – 2,4835 GHz)
Provozní frekvence:
Bluetooth: 2 400 MHz – 2 483,5 MHz
Maximální výstupní výkon:
Bluetooth: < 4 dBm
Kompatibilní profily Bluetooth[2]:
A2DP / AVRCP / HFP / HSP
Podporovaný kodek[3]:
SBC / AAC
Přenosový rozsah (A2DP):
20 Hz – 20 000 Hz (vzorkovací frekvence 44,1 kHz)

[1] Skutečný rozsah se bude lišit v závislosti na překážkách mezi zařízeními, magnetických polích v okolí mikrovlnné trouby, statické elektřině, citlivosti příjmu, výkonu antény, operačním systému, softwarové aplikaci atd.
[2] Standardní profily Bluetooth naznačují účel komunikace přes Bluetooth mezi zařízeními.
[3] Kodek: formát komprese a převodu zvukového signálu

Provedení a technické údaje se mohou bez upozornění změnit.

Systémové požadavky pro nabíjení baterie pomocí USB
Napájecí adaptér USB
Běžně prodávaný síťový adaptér USB schopný dodávat výstupní proud 0,5 A (500 mA) nebo více

Ochranné známky
- iPhone a iPod touch jsou ochranné známky společnosti Apple Inc. registrované v USA a dalších státech.
- Android je ochranná známka společnosti Google LLC.
- Slovní značka a loga Bluetooth® jsou registrované ochranné známky vlastněné organizací Bluetooth SIG, Inc., a veškeré využití takových značek společností Sony Corporation probíhá na základě licence.
- USB Type-C™ a USB-C™ jsou ochranné známky skupiny USB Implementers Forum.
- Ostatní ochranné známky a obchodní názvy jsou majetkem příslušných vlastníků.

Poznámky k licenci
Součástí tohoto produktu je software, který společnost Sony využívá na základě licenčního ujednání s vlastníkem jeho autorských práv. Jsme povinni zveřejnit zákazníkům obsah tohoto ujednání na základě požadavku vlastníka autorských práv k tomuto softwaru.
Otevřete, prosím, následující adresu URL a přečtěte si
http://rd1.sony.net/help/mdr/sl/19/

Slovensky

Bezdrôtové stereofónne slúchadlá

Zariadenie neinštalujte v stiesnených priestoroch, ako je knižnica alebo vstavaná skriňa.

Batérie (vstavanú batériu ani inštalované batérie) nevystavujte dlhodobo nadmernej teplote, napríklad zo slnečného žiarenia, ohňa a podobne.

Batérie nevystavujte veľmi nízkym teplotám, ktoré môžu mať za následok prehriatie a únik v dôsledku tepla.
Sekundárne články ani batérie nerozoberajte, neotvárajte ani nerozrezávajte.
Články ani batérie nevystavujte vysokej teplote ani ohňu. Nenechávajte ich na priamom slnečnom svetle.
Ak niektorý článok vyteká, dajte pozor, aby sa vám unikajúca tekutina nedostala na pokožku alebo do očí. Ak by k tomu došlo, zasiahnutú oblasť opláchnite veľkým množstvom vody a vyhľadajte lekársku pomoc.
Sekundárne články a batérie je pred použitím potrebné nabiť. Pri nabíjaní vždy postupujte presne podľa pokynov na nabíjanie, ktoré nájdete v pokynoch výrobcu alebo v príručke k zariadeniu.
Ak ste články alebo batérie dlhšie nepoužívali, pravdepodobne ich bude potrebné viackrát za sebou nabiť a vybiť, aby sa zaistil ich maximálny výkon.
Pri ich likvidácii dodržiavajte predpísaný postup.

Toto zariadenie sa testovalo a preukázalo sa, že pri používaní s pripájacím káblom kratším ako 3 metre spĺňa limity stanovené v predpisoch týkajúcich sa elektromagnetickej kompatibility.

Upozornenie pre zákazníkov: Nasledujúce informácie sa vzťahujú len na zariadenia predávané v krajinách, v ktorých platia smernice EÚ

Tento produkt vyrába spoločnosť Sony alebo je vyrobený v mene Sony Corporation.
EÚ dovozca: Sony Europe B.V.
Otázky či výrobok vyhovuje požiadavkám podľa legislatívy Európskej únie treba adresovať na autorizovaného zástupcu Sony Belgium, bijkantoor van Sony Europe B.V., Da Vincilaan 7-D1, 1930 Zaventem, Belgicko.

Sony Corporation týmto vyhlasuje, že zariadenie je v súlade so smernicou 2014/53/EÚ.
Úplné vyhlásenie EÚ o zhode je k dispozícii na tejto internetovej adrese:
http://www.compliance.sony.de/

Likvidácia použitých batérií a elektrických a elektronických zariadení (platí v Európskej únii a ostatných krajinách so zavedeným separovaným zberom)
Tento symbol na výrobku, batérii alebo obale znamená, že výrobok a batéria nesmú byť spracovávané ako komunálny odpad. Na niektorých batériách môže byť tento symbol použitý v kombinácii s chemickou značkou. Chemická značka olova (Pb) sa pridáva, ak batéria obsahuje viac ako 0,004 % olova. Zaručením správnej likvidácie týchto výrobkov a batérií pomôžete predchádzať potenciálnym negatívnym vplyvom na životné prostredie a na zdravie človeka, ktoré by mohli byť zapríčinené nevhodným zaobchádzaním s odpadmi z týchto výrobkov a batérií. Recyklovaním materiálov pomôžete zachovať prírodné zdroje. Ak si výrobok z dôvodu bezpečnosti, výkonu alebo integrity údajov vyžaduje trvalé pripojenie zabudovanej batérie, túto batériu môže vymeniť iba kvalifikovaný personál. Aby ste zaručili správne spracovanie batérie a elektrického a elektronického zariadenia, odovzdajte tento výrobok na konci jeho životnosti na vhodnom zbernom mieste na recykláciu elektrických a elektronických zariadení. V prípade všetkých ostatných batérií, postupujte podľa návodu v sekcii o tom, ako bezpečne vybrať batériu z výrobku. Batériu odovzdajte na vhodnom zbernom mieste na recykláciu použitých batérií. Podrobnejšie informácie o recyklácii tohto výrobku alebo batérie vám na požiadanie poskytne miestny úrad, služba likvidácie komunálneho odpadu alebo predajňa, v ktorej ste si tento výrobok alebo batériu zakúpili.

Označenie CE platí iba v krajinách, ktoré to vyžadujú na základe zákonov, predovšetkým v krajinách Európskeho hospodárskeho priestoru (EHP) a Švajčiarsku.

Vysoká hlasitosť môže negatívne ovplyvniť váš sluch.

Zariadenie nepoužívajte počas chôdze, pri riadení motorového vozidla ani bicyklovaní. Mohlo by dôjsť k dopravnej nehode.

Zariadenie nepoužívajte na nebezpečných miestach, pokiaľ nie je počuť okolitý zvuk.

Zariadenie nie je vodotesné. Ak sa do zariadenia dostane voda alebo cudzie predmety, môže to mať za následok požiar alebo zásah elektrickým prúdom. Ak sa do zariadenia dostane voda alebo cudzie predmety, ihneď prestaňte zariadenie používať a obráťte sa na najbližšieho predajcu produktov značky Sony. Dodržiavajte najmä nasledujúce preventívne opatrenia.
– Používanie v blízkosti umývadla atď.
Dávajte pozor, aby vám zariadenie nespadlo do umývadla ani do inej nádoby s vodou.
– Používanie v snehu alebo daždi alebo na vlhkom mieste
– Používanie, keď ste spotení
Ak sa zariadenia dotknete mokrými rukami alebo zariadenie vložíte do vrecka vlhkého oblečenia, zariadenie môže navlhnúť.

Podrobnosti o vplyve kontaktu mobilného telefónu alebo iných bezdrôtových zariadení pripojených k tomuto zariadeniu na ľudské telo nájdete v návode na používanie bezdrôtového zariadenia.

Nikdy nepripájajte konektor USB, keď sú hlavná jednotka alebo nabíjací kábel mokré. Ak sa konektor USB pripojí, keď je mokrá hlavná jednotka alebo nabíjací kábel, môže kvôli kvapaline (voda z vodovodu, morská voda, nealkoholický nápoj atď.) alebo cudzej látke na hlavnej jednotke alebo nabíjacom kábli dôjsť k skratu a nadmernej tvorbe tepla alebo k poruche.

Poznámka k statickej elektrine
Statická elektrina nahromadená v tele môže v ušiach spôsobiť pocit mierneho šteklenia. Ak chcete tento efekt minimalizovať, používajte odev vyrobený z prírodných materiálov, ktorý potláča generovanie statickej elektriny.

Upozornenia

Informácie o pripojení BLUETOOTH®
- Funkčný dosah bezdrôtovej technológie Bluetooth je približne 10 m. Maximálny komunikačný dosah sa môže líšiť v závislosti od prekážok v priestore (ľudia, kovové predmety, steny a pod.) alebo elektromagnetického prostredia.
- V nasledujúcich situáciách nemusí byť komunikácia prostredníctvom Bluetooth možná, alebo sa môže vyskytnúť šum alebo výpadok zvuku:
  – Ak sa medzi týmto zariadením a zariadením Bluetooth nachádza osoba. Túto situáciu možno vyriešiť otočením zariadenia Bluetooth tak, aby smerovalo k anténe tohto zariadenia.
  – Ak sa medzi týmto zariadením a zariadením Bluetooth nachádza prekážka, napríklad kovový predmet alebo stena.
  – Ak je zapnuté zariadenie Wi-Fi alebo mikrovlnná rúra, alebo v blízkosti tohto zariadenia dochádza k mikrovlnnému vyžarovaniu.
  – V porovnaní s používaním v interiéri je používanie vo vonkajšom prostredí mierne ovplyvnené odrazmi signálu od stien, podláh a stropov, kvôli čomu môže dochádzať k častejším výpadkom zvuku v porovnaní s používaním v interiéri.
  – Anténa zariadenia sa nachádza v miestach, ktoré sú na ilustrácii vyznačené bodkovanou čiarou (obr. A). Počas komunikácie zariadení Bluetooth možno zvýšiť citlivosť odstránením prekážok nachádzajúcich sa medzi pripojeným zariadením Bluetooth a anténou tohto zariadenia.
- Zariadenia Bluetooth a Wi-Fi (IEEE802.11b/g/n) využívajú rovnakú frekvenciu (2,4 GHz). Počas používania tohto zariadenia v blízkosti zariadenia Wi-Fi môže dôjsť k elektromagnetickému rušeniu, čo môže mať za následok šum, vypadávanie zvuku alebo nemožnosť vytvoriť spojenie. V takom prípade sa pokúste vyriešiť problém nasledovne:
  – Vytvorte spojenie medzi týmto zariadením a zariadením Bluetooth vo vzdialenosti najmenej 10 m od zariadenia Wi-Fi.
  – Keď používate toto zariadenie vo vzdialenosti menej ako 10 m od zariadenia Wi-Fi, vypnite zariadenie Wi-Fi.
  – Umiestnite toto zariadenie čo najbližšie k zariadeniu Bluetooth.
- Mikrovlnné žiarenie zo zariadenia Bluetooth môže mať vplyv na prevádzku elektronických zdravotníckych prístrojov. Na nasledujúcich miestach vypnite toto zariadenie a ostatné zariadenia Bluetooth, pretože by mohlo dôjsť k nehode:
  – v nemocniciach, v blízkosti miest vyhradených pre invalidov vo vlakoch, na miestach s prítomnosťou horľavých plynov, v blízkosti automatických dverí alebo v blízkosti požiarnych hlásičov.
- Zvuk prehrávaný prostredníctvom tohto zariadenia môže mať určité oneskorenie voči zvuku z vysielacieho zariadenia z dôvodu vlastností bezdrôtovej technológie Bluetooth. Následkom toho nemusí byť pri sledovaní videí alebo hraní hier zvuk synchronizovaný s obrazom.
- Keď sa tento produkt používa v bezdrôtovom režime, emituje rádiové vlny.
  Pri používaní bezdrôtového režimu v lietadle dodržiavajte pokyny letovej posádky ohľadom povoleného používania produktov v bezdrôtovom režime.
- Toto zariadenie podporuje bezpečnostné funkcie vyhovujúce norme Bluetooth, ktoré poskytujú zabezpečenie komunikácie pri používaní bezdrôtovej technológie Bluetooth. V závislosti od nastavení a iných faktorov však toto zabezpečenie nemusí byť dostatočné. Pri komunikácii pomocou bezdrôtovej technológie Bluetooth buďte opatrní.
- Spoločnosť Sony neprijíma žiadnu zodpovednosť za škody alebo straty následkom úniku informácií, ku ktorému došlo počas komunikácie prostredníctvom Bluetooth.
- Spojenie so všetkými zariadeniami Bluetooth nemožno zaručiť.
  – Pripojené zariadenia Bluetooth musia vyhovovať norme Bluetooth stanovenej spoločnosťou Bluetooth SIG, Inc. a musia byť certifikované ako vyhovujúce.
  – Aj v prípade, že pripojené zariadenie vyhovuje norme Bluetooth, môžu sa vyskytnúť situácie, pri ktorých sa následkom vlastností alebo technických parametrov zariadenia Bluetooth nebude dať zariadenie pripojiť, alebo môže dôjsť k inému spôsobu ovládania, zobrazenia alebo prevádzky.
  – Pri používaní tohto zariadenia na hands-free telefonovanie sa môže v závislosti od pripojeného zariadenia alebo prostredia komunikácie vyskytnúť šum.
- V závislosti od pripojeného zariadenia môže začatie komunikácie chvíľu trvať.

Ak počas prehrávania často preskakuje zvuk
- Situáciu možno zlepšiť zmenou nastavení kvality bezdrôtového prehrávania alebo nastavením režimu bezdrôtového prehrávania na vysielacom zariadení na možnosť SBC. Podrobnosti nájdete v návode na používanie dodanom s vysielacím zariadením.
- Pri počúvaní hudby zo smartfónu sa môže situácia zlepšiť zatvorením nepoužívaných aplikácií alebo reštartovaním telefónu.

Používanie aplikácií na telefonovanie v smartfónoch a počítačoch
- Toto zariadenie podporuje iba bežné prichádzajúce hovory. Aplikácie na telefonovanie v smartfónoch a počítačoch nie sú podporované.

Nabíjanie zariadenia
- Zariadenie možno nabíjať iba pomocou rozhrania USB. Na nabíjanie sa vyžaduje počítač alebo sieťový adaptér s portom USB.
- Používajte dodaný kábel USB Type-C.
- Počas nabíjania nemožno zariadenie zapnúť ani používať funkciu Bluetooth.
- Ak sa zariadenie dlhší čas nepoužívalo, nabíjateľná batéria sa môže rýchlo vybiť. Batéria si udrží správnu kapacitu potom, ako ju niekoľkokrát vybijete a nabijete. Pri uskladnení zariadenia na dlhší čas batériu raz za šesť mesiacov nabite, aby sa zabránilo jej nadmernému vybitiu.
- Ak sa nabíjateľná batéria vybíja mimoriadne rýchlo, je potrebné ju vymeniť za novú. Ak je potrebné vymeniť batériu, kontaktujte najbližšieho predajcu Sony.

Ak zariadenie nefunguje správne
- Zariadenie vynulujte podľa nižšie uvedeného postupu (obr. B).
  Počas nabíjania zariadenia stlačte súčasne tlačidlá ⏻ a –. Zariadenie sa vynuluje. Keď zariadenie vynulujete, informácie o spárovaní zariadenia sa neodstránia.
- Ak problém pretrváva aj po vynulovaní zariadenia, vykonajte postup uvedený nižšie, čím sa zariadenie nastaví do východiskového stavu.
  Odpojte kábel USB Type-C a vypnite zariadenie. Súčasne stlačte a podržte najmenej 7 sekúnd tlačidlá ⏻ a –. Indikátor (modrý) štyrikrát zabliká, zariadenie sa inicializuje a obnoví do výrobných nastavení. Keď zariadenie inicializujete, všetky informácie o spárovaní sa odstránia.
- Po inicializovaní sa zariadenie nemusí pripojiť k vášmu zariadeniu iPhone alebo počítaču. V takom prípade zo zariadenia iPhone alebo počítača odstráňte informácie o spárovaní a znovu zariadenia spárujte.

Poznámky týkajúce sa nosenia zariadenia
- Pretože slúchadlá utesňujú zvukovod ucha, zatlačením slúchadiel do ucha nadmernou silou alebo ich rýchlym vytiahnutím z ucha môže dôjsť k poškodeniu ušného bubienka. Zatlačením slúchadiel smerom do ucha môže membrána reproduktoru vydať zvuk cvaknutia. Nejde o poruchu.

Iné poznámky
- Nevystavujte zariadenie silným nárazom.
- V závislosti od stavu signálu a okolitého prostredia nemusí funkcia Bluetooth s mobilným telefónom fungovať.
- Nedovoľte, aby na zariadenie pôsobila dlhodobo hmotnosť alebo nadmerná sila, a to ani pri jeho uskladnení. Mohlo by dôjsť k jeho zdeformovaniu.
- Ak pri používaní zariadenia pociťujete nepohodlie, ihneď ho prestaňte používať.
- Ušnice slúchadiel sa môžu dlhodobým používaním a skladovaním poškodiť alebo stratiť svoje vlastnosti.

Čistenie zariadenia
- Keď sa vonkajší povrch zariadenia znečistí, utrite ho suchou mäkkou handričkou. Ak je zariadenie mimoriadne znečistené, namočte handričku do roztoku neutrálneho saponátu, dôkladne ju vyžmýkajte a zariadenie utrite. Nepoužívajte rozpúšťadlá ako riedidlo, benzín alebo alkohol, pretože by mohli poškodiť povrch zariadenia.
- Ak máte nejaké otázky alebo problémy týkajúce sa tohto zariadenia, ktoré nie sú uvedené v tejto príručke, poraďte sa s najbližším predajcom Sony.

Náhradné diely: ušnice
Informácie o náhradných dieloch získate u najbližšieho predajcu Sony.

Umiestnenie štítku so sériovým číslom
Pozri obr. C

Technické údaje

Slúchadlá
Zdroj napájania:
DC 3,7 V: Integrovaná lítium-iónová nabíjateľná batéria
DC 5 V: Pri nabíjaní prostredníctvom rozhrania USB
Prevádzková teplota:
0 °C až 40 °C
Menovitá spotreba energie:
0,7 W
Doba prevádzky:
Pri pripojení prostredníctvom zariadenia Bluetooth
Doba prehrávania hudby: Max. 35 hodín
Čas komunikácie: Max. 30 hodín
Čas v pohotovostnom režime: Max. 200 hodín
Poznámka: Doba prevádzky môže byť kratšia v závislosti od kodeku a podmienok používania.
Čas nabíjania:
Pribl. 4,5 hodín
(Po 10-minútovom nabíjaní je možné prehrávať hudbu pribl. 90 minút.)
Poznámka: Čas nabíjania a doba prevádzky sa môže líšiť v závislosti od podmienok používania.
Teplota nabíjania:
5 °C až 35 °C
Hmotnosť:
Pribl. 132 g
Obsah balenia:
Bezdrôtové stereofónne slúchadlá (1)
Kábel USB Type-C™ (USB-A na USB-C™) (pribl. 20 cm) (1)

Špecifikácie komunikácie
Komunikačný systém:
Špecifikácie Bluetooth, verzia 5.0
Výstup:
Špecifikácie Bluetooth, energetická trieda 2
Maximálny komunikačný rozsah:
Pribl. 10 m[1] pri priamej viditeľnosti
Frekvenčné pásmo:
Pásmo 2,4 GHz (2,4000 GHz – 2,4835 GHz)
Prevádzková frekvencia:
Bluetooth: 2 400 MHz – 2 483,5 MHz
Maximálny výstupný výkon:
Bluetooth: < 4 dBm
Kompatibilné profily Bluetooth[2]:
A2DP / AVRCP / HFP / HSP
Podporovaný kodek[3]:
SBC / AAC
Rozsah prenosu (A2DP):
20 Hz – 20 000 Hz (vzorkovacia frekvencia 44,1 kHz)

[1] Skutočný rozsah sa bude líšiť v závislosti od takých faktorov, ako sú prekážky medzi zariadeniami, magnetické polia v okolí mikrovlnnej rúry, statická elektrina, citlivosť príjmu, výkon antény, operačný systém, softvérové aplikácie a pod.
[2] Štandardné profily Bluetooth signalizujú účel Bluetooth komunikácie medzi zariadeniami.
[3] Kodek: kompresia zvukového signálu a formát konverzie

Dizajn a technické údaje sa môžu zmeniť bez predchádzajúceho upozornenia.

Systémové požiadavky na nabíjanie batérie prostredníctvom rozhrania USB
Napájací adaptér USB
Komerčne dostupný sieťový adaptér USB schopný poskytovať výstupný prúd 0,5 A (500 mA) alebo viac.

Ochranné známky
- iPhone a iPod touch sú ochranné známky spoločnosti Apple Inc. registrované v USA a ďalších krajinách.
- Android je ochranná známka spoločnosti Google LLC.
- Slovné označenie a logá Bluetooth® sú registrované ochranné známky, ktorých vlastníkom je spoločnosť Bluetooth SIG, Inc. a akékoľvek použitie týchto značiek spoločnosťou Sony Corporation je na základe licencie.
- USB Type-C™ a USB-C™ sú ochranné známky organizácie USB Implementers Forum.
- Ostatné ochranné známky a obchodné názvy sú známky a názvy príslušných vlastníkov.

Poznámky k licencii
Tento produkt obsahuje softvér, ktorý spoločnosť Sony využíva na základe licenčnej zmluvy s vlastníkom autorských práv na tento softvér. Na základe požiadavky vlastníka autorských práv na softvér máme povinnosť zákazníkov informovať o obsahu zmluvy.
Prejdite na nasledujúcu adresu URL a prečítajte si
http://rd1.sony.net/help/mdr/sl/19/

A

B

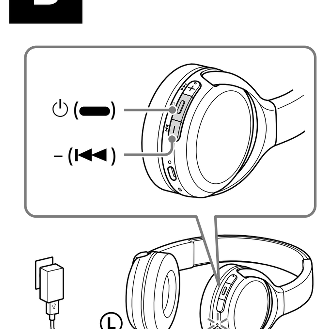

C

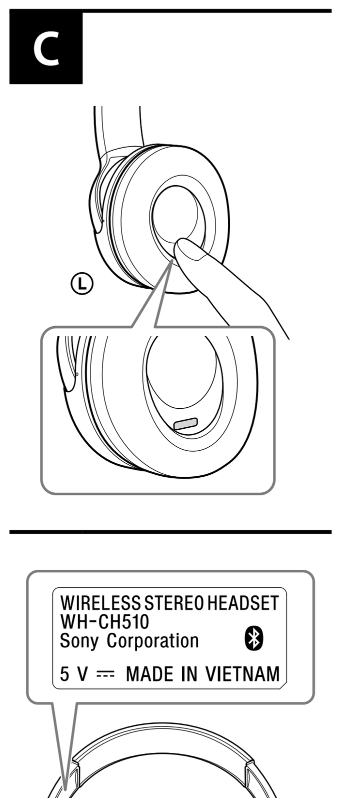

Български

Безжични стерео слушалки

Не поставяйте уреда в затворено пространство, като например етажерка за книги или вграден шкаф.

Не излагайте батериите (комплекта батерии или поставените батерии) за дълго време на прекомерна топлина, като например слънчева светлина, огън и т.н.

Не подлагайте батериите на условия на екстремно ниска температура, които могат да доведат до прегряване и термична нестабилност.
Не разглобявайте, отваряйте или нарязвайте презареждащата се батерия или батериите.
Не излагайте презареждаща се батерия или батериите на топлина или огън. Избягвайте съхранението под пряка слънчева светлина.
В случай на изтичане от батерията не позволявайте на течността да влезе в контакт с кожата или очите. В случай на контакт измийте засегнатата област с обилно количество вода и потърсете медицинска помощ.
Презареждащата се батерия и батериите трябва да се зареждат преди употреба.
Винаги се позовавайте на инструкциите на производителя или на ръководството към оборудването относно инструкциите за правилно зареждане.
След дълги периоди на съхранение може да е необходимо презареждащата се батерия или батериите да се заредят и разредят няколко пъти, за да се достигне максимална производителност.
Изхвърляйте в съответствие с приложимите разпоредби.

Това оборудване е изпитано и е установено, че съответства на ограниченията, определени в Директивата за EMC, при използване на свързващ кабел с дължина под 3 метра.

Известие за потребителите: информацията по-долу е приложима само за оборудване, продавано в държави, прилагащи директивите на ЕС

Този продукт е произведен от или от името на Sony Corporation.
Вносител в ЕС: Sony Europe B.V.
Запитвания до вносителя или запитвания свързани със съответствието на продуктите съгласно законодателството на Европейския съюз, следва да се отправят към упълномощения представител на производителя Sony Belgium, bijkantoor van Sony Europe B.V., Da Vincilaan 7-D1, 1930 Zaventem, Белгия.

С настоящото, Sony Corporation декларира, че това оборудване е в съответствие с Директива 2014/53/EU.
Цялостният текст на ЕС декларацията за съответствие може да се намери на следния интернет адрес:
http://www.compliance.sony.de/

Изхвърлянена използвани батерии и стари електрически и електронни уреди (приложимо в Европейския съюз и други държави със системи за разделно събиране на отпадъците)
Този символ върху продукта, батерията или върху опаковката показва, че продуктът и батерията не трябва да се третират като битов отпадък. При някои батерии този символ се използва в комбинация с означение на химически елемент. Означението на химическия елемент олово (Pb) се добавя, ако батерията съдържа повече от 0,004% олово. Като предадете тези продукти и батерии на правилното място, Вие ще помогнете за предотвратяването на негативните последствия за околната среда и човешкото здраве, които биха възникнали при неправилното изхвърляне. Рециклирането на материалите ще спомогне да се съхранят природните ресурси. За продукти, които от гледна точка на безопасност, правилен начин на действие или цялостна данни изискват батерията да бъде постоянно свързана (вградена), тази батерия трябва да бъде подменяна само от квалифициран сервизен персонал. За да сте сигурни, че вградената батерия ще бъде третирана правилно, предайте старите продукти в събирателен пункт за рециклиране на електрически и електронни уреди. За всички останали батерии, моля, прочетете в упътването как да извадите по безопасен начин батерията от продукта. Предайте я в събирателния пункт за рециклиране на използвани батерии. За подробна информация относно рециклирането на този продукт или батерия можете да се обърнете към местната градска управа, службата за събиране на битови отпадъци или магазина, откъдето сте закупили продукта или батерията.

Валидността на маркировката CE е ограничена само до държавите, в които се прилага законово, главно в страните от ЕИП (Европейското икономическо пространство) и Швейцария.

Високото ниво на звука може да увреди слуха ви.

Не използвайте уреда, докато ходите, шофирате или карате велосипед. Това може да предизвика пътнотранспортни произшествия.

Не използвайте на опасно място, освен ако не се чува околният звук.

Уредът не е водоустойчив. Ако в уреда навлязат чужди предмети или вода, това може да предизвика пожар или токов удар. Ако в уреда навлязат чужди предмети или вода, незабавно спрете употребата му и се консултирайте с най-близкия търговски представител на Sony. По-специално, не забравяйте да следвате предпазните мерки, описани по-долу.
– Употреба около мивка и др.
Внимавайте уредът да не падне в мивката или в съда, пълен с вода.
– Употреба при дъжд и сняг или във влажни условия
– Употреба, докато сте потни
Ако докоснете уреда с мокри ръце или го поставите в джоба на влажна дреха, той може да се намокри.

За подробности относно ефекта на контакта с човешкото тяло от мобилния телефон или други безжични устройства, свързани към уреда, вижте ръководството за употреба на безжичното устройство.

Никога не поставяйте USB куплунга, ако основното устройство или зареждащият кабел са мокри. Ако поставите USB куплунга, когато основното устройство или зареждащият кабел са мокри, може да възникне късо съединение, породено от попадането на съответната течност (чешмяна вода, морска вода, безалкохолна напитка и др.) или други външни предмети в прикаченото основно устройство или зареждащ кабел, а това от своя страна може да предизвика прекомерно нагорещяване или неизправност.

Бележка за статичното електричество
Статичното електричество, натрупано в тялото, може да причини леко изтръпване в ушите ви. За да намалите ефекта, носете дрехи от естествени материали, които потискат генерирането на статично електричество.

Предупреждения

Относно BLUETOOTH® комуникациите
• Безжичната Bluetooth технология работи в диапазон от около 10 m. Максималното разстояние за комуникация може да варира в зависимост от наличието на препятствия (хора, метални предмети, стени и др.) или от електромагнитната околна среда.
• Bluetooth комуникациите може да не са възможни или да възникне шум или спиране на звука при следните условия:
– Когато има човек между уреда и Bluetooth устройството. Това може да се подобри, като поставите Bluetooth устройството така, че да е с лице към антената на уреда.
– Когато има препятствие, като например метален предмет или стена, между уреда и Bluetooth устройството.
– Когато се използва Wi-Fi устройство или микровълнова фурна или когато в близост до уреда се излъчват микровълни.
– За разлика от използването в закрити пространства, при използване на открито е ограничено отразяването на сигнала в стени, подове и тавани, поради което силата на звука намалява по-осезаемо в сравнение със закритите помещения.
– Антената е вградена в уреда, както е показано от пунктираната линия на илюстрацията (фиг. A). Чувствителността на Bluetooth комуникациите може да бъде подобрена, като се премахнат всички препятствия между свързаното Bluetooth устройство и антената на уреда.
• Bluetooth и Wi-Fi (IEEE802.11b/g/n) устройствата използват една и съща честота (2,4 GHz). Когато използвате уреда в близост до Wi-Fi устройство, може да възникне електромагнитно смущение, което може да причини шум, спиране на звука или невъзможност за свързване. Ако това се случи, пробвайте да предприемете следните мерки:
– Установете връзка между уреда и Bluetooth устройството, когато са на поне 10 m разстояние от Wi-Fi устройството.
– Изключете Wi-Fi устройството, когато използвате уреда на 10 m от него.
– Поставете уреда и Bluetooth устройството възможно най-близо едно до друго.
• Микровълните, които се излъчват от Bluetooth устройство, може да навредят на работата на електронните медицински устройства. Изключвайте този уред и други Bluetooth устройства на следните места, тъй като те могат да предизвикат злополука:
– в болници, в близост до седалки с предимство във влакове, на места с наличие на възпламеним газ, в близост до автоматични врати или пожарни аларми.
• Аудио възпроизвеждането на този уред може да се забави спрямо това на предаващото устройство поради характеристиките на безжичната Bluetooth технология. В резултат на това е възможно звукът да не е в синхрон с картината, когато гледате филми или играете игри.
• Този продукт излъчва радиовълни, когато се използва в безжичен режим.
Ако се използва в безжичен режим в самолет, да се спазват указанията на екипажа относно допустимата употреба на продукти в безжичен режим.
• Уредът поддържа функции за сигурност, които отговарят на стандарта на Bluetooth, като средство за гарантиране на сигурността по време на комуникация посредством безжичната Bluetooth технология. Въпреки това, в зависимост от конфигурираните настройки и от други фактори, е възможно тази сигурност да не е достатъчна. Внимавайте, когато комуникирате чрез безжичната Bluetooth технология.
• Sony не поема никаква отговорност за щети или загуби в резултат на изтичане на информация по време на използване на Bluetooth комуникации.
• Свързването с всички Bluetooth устройства не може да бъде гарантирано.
– Bluetooth устройствата, свързани с уреда, трябва да отговарят на стандарта Bluetooth, предписан от Bluetooth SIG, Inc., и да бъдат сертифицирани като съвместими.
– Дори когато свързано устройство отговаря на стандарта Bluetooth, е възможно да има случаи, когато характеристиките или спецификациите на Bluetooth устройството може да направят невъзможно свързването или да доведат до различни методи за контрол, показване или работа.
– Когато използвате уреда, за да говорите по телефона без ръце, може да се появи шум в зависимост от свързаното устройство или околната комуникационна среда.
• В зависимост от свързаното устройство стартирането на комуникациите може да отнеме известно време.

Ако звукът често прескача по време на възпроизвеждане
• Ситуацията може да се подобри чрез промяна на настройките за качество на безжичното възпроизвеждане или коригиране на режима за безжично възпроизвеждане на SBC на предаващото устройство. За подробности вижте инструкциите за работа, предоставени с предаващото устройство.
• Когато слушате музика от смартфон, ситуацията може да се подобри чрез затваряне на ненужните приложения или рестартиране на смартфона.

Относно използването на приложения за повикване за смартфони и компютри
• Този уред поддържа само нормални входящи обаждания. Приложенията за повикване за смартфони и компютри не се поддържат.

Относно зареждането на уреда
• Този уред може да се зарежда само чрез USB. За зареждане се изискват компютър с USB порт или USB AC адаптер.
• Използвайте само предоставения USB Type-C кабел.
• По време на зареждане уредът не може да бъде включван и Bluetooth функцията не може да се използва.
• Ако уредът не се използва дълго време, акумулаторната батерия може да се изтощи бързо. Батерията ще може да се зареди качествено след няколко цикъла на пълно изтощаване и зареждане. Когато не използвате уреда дълго време, зареждайте батерията веднъж на всеки шест месеца, за да предотвратите нейното прекомерно изтощаване.
• Ако акумулаторната батерия се изтощава прекалено бързо, трябва да бъде сменена с нова. Свържете се с най-близкия търговец на Sony за смяна на батерията.

Ако уредът не работи правилно
• Следвайте процедурата по-долу, за да нулирате уреда (фиг. B).
Натиснете едновременно бутоните ⏻ и –, докато уредът се зарежда. Уредът се нулира. Когато уредът бъде нулиран, информацията за сдвояване в уреда не се изтрива.
• Ако проблемът продължи дори след нулиране на уреда, изпълнете процедурата по-долу, за да инициализирате уреда.
Отстранете USB Type-C кабела и изключете уреда. Натиснете и задръжте едновременно бутоните ⏻ и – за поне 7 секунди. Индикаторът (син) премигва 4 пъти, уредът се инициализира и се нулира до фабричните настройки. Когато уредът бъде инициализиран, цялата информация за сдвояване се изтрива.
• След като уредът бъде инициализиран, е възможно да не се свърже към Вашия iPhone или компютър. Ако това се случи, изтрийте информацията за сдвояването на уреда от Вашия iPhone или компютър и след това ги сдвоете отново.

Бележки относно носенето на уреда
• Тъй като слушалките плътно прилягат върху ушите, принудително им притискане към ушите или бързото им издърпване може да доведе до увреждане на тъпанчетата.
Притискането на слушалките към ушите може да произведе щракащ звук в мембраната. Това не е неизправност.

Други бележки
• Не подлагайте уреда на прекомерни удари.
• Bluetooth функцията може да не работи с мобилен телефон в зависимост от условията на сигнала и заобикалящата среда.
• Не притискайте и не оставяйте тежки предмети върху уреда, включително по време на съхранение, тъй като това може да го деформира.
• Ако усетите дискомфорт, докато използвате уреда, незабавно спрете да го използвате.
• Възглавничките на наушниците може да се повредят или влошат при дълготрайна употреба и съхранение.

Почистване на уреда
• Когато външната част на уреда е мръсна, почистете го със суха, мека кърпа. Ако уредът е особено замърсен, натопете кърпа в разреден разтвор на неутрален почистващ препарат и го изцедете добре, преди да избършете. Не използвайте разтворители като разредители, бензоли или алкохоли, тъй като те могат да повредят повърхността.
• Ако имате въпроси или проблеми, касаещи този уред, които не са споменати в това ръководство, консултирайте се с най-близкия търговец на Sony.

Части за подмяна: наушници
Консултирайте се най-близкия търговец на Sony за информация относно частите за подмяна.

Местоположение на етикета със сериен номер

Вижте фиг. C

Спецификации

Слушалки

Източник на захранване:
Постоянен ток 3,7 V: вградена литиево-йонна акумулаторна батерия
Постоянен ток 5 V: когато зареждате посредством USB
Работна температура:
От 0 °C до 40 °C
Номинална консумация:
0,7 W
Време на използване:
Когато свързвате посредством устройство с Bluetooth
Време за възпроизвеждане на музика: макс. 35 часа
Време на комуникация: макс. 30 часа
Време на режим в готовност: макс. 200 часа
Бележка: възможно е работните часове да са по-кратки в зависимост от кодека и условията на употреба.
Време за зареждане:
Прибл. 4,5 часа
(възможни са около 90 минути време за възпроизвеждане на музика след 10-минутно зареждане.)
Бележка: възможно е зареждането и времето на използване да варират в зависимост от условията на употреба.
Температура на зареждане:
От 5 °C до 35 °C
Маса:
Прибл. 132 г
Включени артикули:
Безжични стерео слушалки (1)
USB Type-C™ кабел (USB-A към USB-C™) (прибл. 20 см) (1)

Спецификации за комуникация

Комуникационна система:
Bluetooth спецификация версия 5.0
Изход:
Bluetooth спецификация клас на мощност 2
Максимален комуникационен обхват:
Зрителна линия прибл. 10 м[1]
Честотна лента:
2,4 GHz лента (2,4000 GHz – 2,4835 GHz)
Оперативна честота:
Bluetooth: 2 400 MHz – 2 483,5 MHz
Максимална изходна мощност:
Bluetooth: < 4 dBm
Съвместими Bluetooth профили[2]:
A2DP / AVRCP / HFP / HSP
Поддържан кодек[3]:
SBC / AAC
Диапазон на предаване (A2DP):
20 Hz – 20 000 Hz (Честота на дискретизация 44,1 kHz)

[1] Действителният диапазон варира в зависимост от фактори като препятствия между устройствата, магнитни полета около микровълнова фурна, статично електричество, чувствителност на приемане, производителност на антената, операционна система, софтуерно приложение и др.
[2] Профилите за Bluetooth стандарта посочват целта на Bluetooth комуникациите между устройствата.
[3] Кодек: формат на преобразуване и компресия на аудио сигнал

Дизайнът и спецификациите подлежат на промяна без предизвестие.

Системни изисквания за зареждане на батерията посредством USB

USB променливотоков адаптер
Наличен в търговската мрежа USB AC адаптер, способен да доставя изходен ток от 0,5 A (500 mA) или повече

Търговски марки

• iPhone и iPod touch са търговски марки на Apple Inc., регистрирани в САЩ и други държави.
• Android е търговска марка на Google LLC.
• Словесният знак Bluetooth® и логограмите са регистрирани търговски марки, собственост на Bluetooth SIG, Inc., като всяко използване на такива марки от Sony Corporation се извършва по силата на лиценз.
• USB Type-C™ и USB-C™ са търговски марки на USB Implementers Forum.
• Другите търговски марки и търговски имена принадлежат на съответните им собственици.

Бележки относно лиценза

Този продукт съдържа софтуер, който Sony използва според лицензионно споразумение със собственика на авторските му права. Задължени сме да оповестим на клиентите съдържанието на споразумението според изискване на собственика на авторските права на софтуера.
Моля, посетете следния интернет адрес и прочетете
http://rd1.sony.net/help/mdr/sl/19/

Română

Set de căști stereo wireless

Nu instalați aparatul în spații închise, cum ar fi o bibliotecă sau un dulap încastrat.

Nu expuneți bateriile (pachetul de baterii sau bateriile instalate) la căldură excesivă, cum ar fi lumina solară, incendii sau altele asemănătoare o perioadă îndelungată.

Nu expuneți bateriile la temperaturi extrem de scăzute, întrucât acest lucru poate duce la supraîncălzire sau ambalare termică.
Nu demontați, deschideți sau rupeți celule sau bateriile secundare.
Nu expuneți celulele sau bateriile la căldură sau foc. Evitați depozitarea în lumina directă a soarelui.
Dacă apare o scurgere la o baterie, nu permiteți lichidului să intre în contact cu pielea sau ochii. În cazul în care acest lucru s-a întâmplat deja, spălați zona afectată cu cantități mari de apă și consultați un medic.
Celulele și bateriile secundare trebuie să fie încărcate înainte de utilizare. Consultați întotdeauna instrucțiunile producătorului sau manualul echipamentului pentru a afla instrucțiunile de încărcare corespunzătoare.
După o perioadă de depozitare îndelungată, este posibil să fie necesară încărcarea și descărcarea celulelor sau a bateriilor de mai multe ori până când vor atinge performanțele maxime.
Casați în mod corespunzător.

Acest echipament a fost testat și s-a constatat că este conform cu limitele impuse de reglementările EMC utilizând un cablu de conectare mai mic de 3 metri.

Aviz pentru clienți: următoarele informații se aplică numai echipamentelor vândute în țările care respectă directivele UE

Acest produs a fost fabricat de către sau în numele Sony Corporation.
Importator UE: Sony Europe B.V.
Întrebări către importatorul UE sau referitoare la conformitatea produsului în Europa se trimit către reprezentantul autorizat al producătorului, Sony Belgium, bijkantoor van Sony Europe B.V., Da Vincilaan 7-D1, 1930 Zaventem, Belgia.

Prin prezenta, Sony Corporation declară că acest echipament este în conformitate cu Directiva 2014/53/UE.
Textul integral al declarației UE de conformitate este disponibil la următoarea adresă internet:
http://www.compliance.sony.de/

Dezafectarea bateriilor uzate și a echipamentelor electrice și electronice vechi (se aplică pentru țările membre ale Uniunii Europene și pentru alte țări cu sisteme de colectare separată)
Acest simbol aplicat pe produs, pe baterie sau pe ambalaj indică faptul că produsul și bateria nu trebuie considerate reziduuri menajere. Pe anumite tipuri de baterii, acestui simbol i se pot asocia simbolurile anumitor substanțe chimice. Simbolul pentru plumb (Pb) este adăugat dacă bateria conține mai mult de 0,004% plumb. Asigurându-vă de faptul că aceste produse și baterii sunt dezafectate în mod corect, veți ajuta la prevenirea consecințelor negative pentru mediu și pentru sănătatea umană, care pot fi afectate de către manipularea și dezafectarea incorectă. Reciclarea acestor materiale va ajuta la conservarea resurselor naturale. În cazul produselor care, din motive legate de siguranță, performanță sau integritate a datelor, necesită o conexiune permanentă cu bateria încorporată, aceasta trebuie înlocuită numai de către personalul specializat din centrele de service. Pentru a vă asigura de faptul că bateriile și echipamentele electrice și electronice vor fi dezafectate în mod corespunzător, predați aceste produse la sfârșitul duratei de funcționare la centrele adecvate de colectare pentru deșeuri electrice și electronice. Pentru celelalte tipuri de baterii, vă rugăm să consultați secțiunea în care este explicat modul de îndepărtare a bateriei din produs în condiții de siguranță. Predați bateria uzată la un centru adecvat de colectare și reciclare a bateriilor. Pentru mai multe informații detaliate referitoare la reciclarea acestui produs sau a bateriei, vă rugăm să contactați primăria dvs. sau magazinul de unde ați achiziționat produsul sau bateria.

Validitatea marcajului CE este restricționată doar la acele țări unde este aplicat în mod legal, în special în țările SEE (Spațiul Economic European) și Elveția.

Ascultarea la căști la volum ridicat vă poate afecta auzul.

Nu folosiți unitatea în timp ce mergeți pe jos, conduceți sau vă deplasați cu bicicleta. Utilizarea în aceste condiții poate duce la accidente în trafic.

Nu utilizați într-un loc periculos decât dacă puteți auzi sunetele din mediul înconjurător.

Unitatea nu este impermeabilă. Dacă apa sau alte obiecte străine pătrund în unitate, acestea pot cauza un incendiu sau un șoc electric. Dacă apă sau un obiect străin intră în unitate, opriți imediat utilizarea acesteia și consultați cel mai apropiat dealer Sony. În special, nu uitați să respectați măsurile de precauție de mai jos.
– Utilizarea pe lângă o chiuvetă, etc.
Aveți grijă să nu scăpați unitatea într-o chiuvetă sau în alt recipient umplut cu apă.
– Utilizarea în ploaie, ninsoare sau în locuri umede
– Utilizarea când sunteți transpirat
Dacă atingeți unitatea cu mâinile ude sau o introduceți într-un articol de îmbrăcăminte umed, este posibil ca unitatea să se umezească.

Pentru detalii despre efectul contactului dintre corpul uman și telefonul mobil sau alte dispozitive fără fir conectate la unitate, consultați manualul de instrucțiuni al dispozitivului fără fir.

Nu introduceți niciodată mufa USB dacă unitatea principală sau cablul de încărcare sunt umede. În cazul cuplării mufei USB atunci când unitatea principală sau cablul de încărcare sunt umede, se poate produce un scurtcircuit din cauza lichidului (apă de la robinet, apă de mare, băuturi răcoritoare etc.) de pe unitatea principală sau cablul de încărcare sau din cauza corpurilor străine, putând provoca supraîncălzirea sau defectarea.

Notă privind electricitatea statică
Este posibil să auziți un ușor țiuit din cauza electricității statice acumulată în corp. Pentru a minimiza efectul, purtați îmbrăcăminte realizată din materiale naturale, care suprimă generarea de electricitate statică.

Măsuri de precauție

Despre comunicațiile prin BLUETOOTH®
• Tehnologia wireless BLUETOOTH funcționează pe o rază de aproximativ 10 m. Distanța maximă de comunicații poate varia în funcție de prezența unor obstacole (oameni, obiecte metalice, pereți etc.) sau într-un mediu electromagnetic.
• Comunicațiile prin Bluetooth ar putea să nu funcționeze sau este posibil să se producă zgomot sau pierderi de semnal audio, în următoarele condiții:
– Atunci când se află o persoană între unitate și dispozitivul Bluetooth. Această situație poate fi îmbunătățită prin amplasarea dispozitivului Bluetooth cu fața la antena unității.
– Atunci când există un obstacol cum ar fi un obiect din metal sau un perete între unitate și dispozitivul Bluetooth.
– Atunci când un dispozitiv Wi-Fi sau un cuptor cu microunde este în funcțiune în apropierea sistemului ori în apropierea unității sunt emise microunde.
– În comparație cu utilizarea în interior, utilizarea în aer liber este influențată de o slabă reflectare a semnalului dinspre pereți, pardoseli și plafoane, ceea ce duce la pierderea semnalului audio, problemă care apare mai frecvent decât la utilizarea în interior.
– Antena este încorporată în această unitate așa cum este indicat prin linia punctată în ilustrație (Fig. A). Sensibilitatea comunicațiilor Bluetooth poate fi îmbunătățită prin înlăturarea obstacolelor situate între dispozitivul Bluetooth conectat și antena acestei unități.
• Dispozitivele Bluetooth și Wi-Fi (IEEE802.11b/g/n) utilizează aceeași frecvență (2,4 GHz). Când utilizați unitatea în apropierea unui dispozitiv Wi-Fi, pot apărea interferențe electromagnetice care pot produce zgomot, pierderea semnalului audio sau imposibilitatea de conectare. Dacă se întâmplă acest lucru, încercați următoarele acțiuni de remediere:
– Stabiliți conexiunea între unitate și dispozitivul Bluetooth atunci când se află la cel puțin 10 m distanță de dispozitivul Wi-Fi.
– Opriți dispozitivul Wi-Fi atunci când utilizați unitatea la o distanță mai mică de 10 m de dispozitivul Wi-Fi.
– Poziționați unitatea și dispozitivul Bluetooth cât mai aproape unul de celălalt posibil.
• Microundele emise de la un dispozitiv Bluetooth pot afecta funcționarea dispozitivelor medicale electronice. Opriți această unitate și alte dispozitive Bluetooth din următoarele locații, deoarece se poate produce un accident:
– în spitale, în apropierea scaunelor cu prioritate din trenuri, în locurile în care este prezent gaz inflamabil, în apropierea ușilor automate sau a alarmelor de incendiu.
• Datorită caracteristicii tehnologiei wireless Bluetooth, sunetul redat pe această unitate este întârziat față de sunetul redat de dispozitivul care transmite. În consecință, sunetul este posibil să nu fie sincronizat cu imaginea atunci când vizionați filme sau jucați jocuri.
• Când este utilizat în modul wireless, acest produs emite unde radio.
Când este utilizat în modul wireless la bordul unui avion, respectați instrucțiunile personalului de bord cu privire la utilizarea permisă a produselor în modul wireless.
• Unitatea permite funcții de securitate compatibile cu standardul Bluetooth ca modalitate de asigurare a securității în timpul comunicațiilor utilizând tehnologia wireless Bluetooth. Cu toate acestea, în funcție de setările configurate și de alți factori, acest nivel de securitate este posibil să nu fie suficient. Aveți grijă când stabiliți o comunicare folosind tehnologia fără fir Bluetooth.
• Sony nu își asumă nicio răspundere pentru daune sau pierderi rezultate din scurgeri de informații care apar în timpul utilizării comunicațiilor prin Bluetooth.
• Conexiunea cu toate dispozitivele Bluetooth nu poate fi garantată.
– Dispozitivele Bluetooth conectate la unitate trebuie să respecte standardul Bluetooth specificat de Bluetooth SIG, Inc., și trebuie să fie certificate ca și conforme.
– Chiar și atunci când dispozitivul conectat este conform cu standardul Bluetooth, pot exista cazuri în care caracteristicile sau specificațiile dispozitivului Bluetooth nu permit conectarea acestuia sau au ca rezultat diferențe ale metodelor de control, afișajului sau funcționării.
– Când utilizați unitatea pentru a vorbi la telefon în regimul „mâini libere", poate să apară zgomotul, în funcție de dispozitivul conectat sau de mediul de comunicare.
• În funcție de dispozitivul care va fi conectat, poate fi necesar un timp pentru începerea comunicațiilor.

Dacă sunetul prezintă frecvent salturi în timpul redării
• Situația poate fi îmbunătățită prin schimbarea setărilor de calitate pentru redarea wireless sau prin comutarea modului de redare wireless la SBC de pe dispozitivul de transmitere. Pentru detalii, consultați instrucțiunile de utilizare incluse cu dispozitivul de transmitere.
• Dacă ascultați muzică pe smartphone, situația poate fi îmbunătățită prin închiderea aplicațiilor inutile sau prin repornirea smartphone-ului.

Despre utilizarea aplicațiilor de apelare pentru smartphone-uri și computere
• Această unitate acceptă doar apeluri recepționate normale. Utilizarea aplicațiilor de apelare pentru smartphone-uri și computere nu este acceptată.

Despre încărcarea unității
• Această unitate poate fi încărcată doar prin USB. Este necesar un computer personal cu port USB sau un adaptor de c.a. pe USB pentru încărcare.
• Asigurați-vă că utilizați cablul USB Type-C inclus.
• În timpul încărcării, unitatea nu poate fi pornită și funcția Bluetooth nu poate fi utilizată.
• Dacă nu folosiți unitatea pentru o perioadă lungă de timp, bateria reîncărcabilă se poate descărca rapid. Bateria poate să revină la o funcționare corectă după mai multe cicluri de descărcare și reîncărcare. Dacă depozitați unitatea pentru o perioadă lungă de timp, încărcați bateria o dată la șase luni pentru a preveni descărcarea completă.
• Dacă bateria reîncărcabilă se descarcă extrem de rapid, aceasta trebuie înlocuită cu una nouă. Contactați cel mai apropiat dealer Sony pentru înlocuirea bateriei.

Dacă unitatea nu funcționează corect
• Urmați procedura de mai jos pentru a reinițializa unitatea (Fig. B).
Apăsați simultan butoanele ⏻ și – în timp ce unitatea se încarcă. Unitatea este reinițializată. Atunci când unitatea este reinițializată, informațiile de asociere din unitate nu sunt șterse.
• Dacă problema persistă chiar și după operațiunea de reinițializare a unității, realizați procedura de mai jos pentru pornirea unității.
Deconectați cablul USB Type-C și opriți unitatea. Apăsați continuu butoanele ⏻ și – simultan timp de cel puțin 7 secunde.
Indicatorul (albastru) se aprinde intermitent de 4 ori, unitatea pornește și apoi este reinițializată la setările din fabrică. Când unitatea este inițializată, toate informațiile de asociere sunt șterse.
• După inițializarea unității, este posibil ca aceasta să nu se conecteze la iPhone sau computer. În acest caz, ștergeți informația de asociere cu unitatea de pe iPhone sau computer și efectuați asocierea din nou.

Note privind purtarea unității
• Deoarece căștile realizează o fixare strânsă peste urechi, apăsarea puternică pe urechi urmată de scoaterea rapidă a acestora poate produce deteriorarea timpanului.
Apăsarea căștilor pe urechi poate produce un sunet al diafragmei difuzoarelor de tip clic. Aceasta nu reprezintă o funcționare defectuoasă.

Alte note
• Nu expuneți unitatea la șocuri puternice.
• Este posibil ca funcția Bluetooth să nu funcționeze cu un telefon mobil, în funcție de condițiile de semnal și de mediul înconjurător.
• Nu aplicați greutate sau presiune pe unitate timp îndelungat, inclusiv în timpul depozitării, deoarece se pot produce deformări.
• Dacă simțiți disconfort în timpul utilizării unității, încetați utilizarea unității imediat.
• Pernițele se pot defecta sau deteriora după utilizarea și depozitarea pe perioade de timp îndelungate.

Curățarea unității
• Dacă exteriorul unității este murdar, curățați unitatea cu o lavetă moale, uscată. Dacă unitatea este foarte murdară, înmuiați o lavetă într-o soluție diluată de detergent neutru și stoarceți-o bine înainte de a o folosi pentru curățarea unității. Nu utilizați solvenți, de exemplu diluant, benzen sau alcool, deoarece aceștia pot deteriora suprafața.
• Dacă aveți întrebări sau probleme referitoare la această unitate și care nu sunt acoperite în acest manual, vă rugăm să consultați cel mai apropiat dealer Sony.

Piese de schimb: pernițe
Consultați cel mai apropiat dealer Sony pentru informații privind piesele de schimb.

Locul etichetei cu numărul de serie

Consultați Fig. C

Specificații

Set de căști

Sursă de alimentare:
CC 3,7 V: baterie cu ioni de litiu reîncărcabilă încorporată
CC 5 V: La încărcarea prin USB
Temperatură de funcționare:
0 °C - 40 °C
Consum nominal de putere:
0,7 W
Ore de utilizare:
La conectarea prin dispozitivul Bluetooth
Durată redare muzică: Max. 35 ore
Durată comunicare: Max. 30 ore
Durată în modul de așteptare: Max. 200 ore
Notă: Orele de utilizare pot fi reduse în funcție de Codec și de condițiile de utilizare.
Timpul de încărcare:
Aprox. 4,5 ore
(Este posibilă redarea muzicii timp de aproximativ 90 minute după 10 minute de încărcare.)
Notă: Timpul de încărcare și de utilizare poate fi diferit în funcție de condițiile de utilizare.
Temperatură de încărcare:
5 °C - 35 °C
Masă:
Aprox. 132 g
Articole incluse:
Set de căști stereo wireless (1)
Cablu USB Type-C™ (USB-A - USB-C™) (aprox. 20 cm) (1)

Specificație privind comunicația

Sistem de comunicații:
Specificație Bluetooth versiune 5.0
Ieșire:
Specificație Bluetooth Clasa de putere 2
Rază maximă de comunicare:
Rază de acțiune aprox. 10 m[1]
Banda de frecvență:
Bandă de 2,4 GHz (2,4000 GHz – 2,4835 GHz)
Frecvență de funcționare:
Bluetooth: 2.400 MHz - 2.483,5 MHz
Putere de ieșire maximă:
Bluetooth: < 4 dBm
Profiluri Bluetooth compatibile[2]:
A2DP / AVRCP / HFP / HSP
Codec acceptat[3]:
SBC / AAC
Gamă de transmisie (A2DP):
20 Hz - 20.000 Hz (Frecvență de eșantionare 44,1 kHz)

[1] Intervalul real va varia în funcție de factori precum obstacolele între dispozitive, câmpurile magnetice din jurul unui cuptor cu microunde, electricitatea statică, sensibilitatea recepției, performanța antenei, sistemul de operare, aplicația de software, etc.
[2] Profilurile Bluetooth standard indică scopul comunicațiilor Bluetooth între dispozitive.
[3] Codec: Format de compresie și conversie a semnalului audio

Designul și specificațiile pot fi modificate fără notificare prealabilă.

Cerințe de sistem pentru încărcarea bateriei prin USB

Adaptor de c.a. pe USB
Un adaptor de c.a. pe USB disponibil la vânzare capabil să genereze un curent de ieșire de 0,5 A (500 mA) sau mai mult

Mărci comerciale

• iPhone și iPod touch sunt mărci comerciale ale Apple Inc., înregistrate în S.U.A. și în alte țări.
• Android este o marcă comercială a Google LLC.
• Logotipul și siglele Bluetooth® sunt mărci comerciale înregistrate și aparțin Bluetooth SIG, Inc., iar utilizarea acestor mărci de către Sony Corporation se face sub licență.
• USB Type-C™ și USB-C™ sunt mărci comerciale ale USB Implementers Forum.
• Alte mărci comerciale și nume comerciale sunt cele ale respectivilor lor utilizatori.

Despre Licență

Acest produs conține software pe care Sony îl utilizează conform unui acord de licențiere încheiat cu proprietarul drepturilor de autor corespunzător. Suntem obligați să anunțăm conținutul acestui acord clienților conform cerințelor din partea proprietarului drepturilor de autor pentru software.
Vă rugăm să accesați următoarea adresă URL și citiți textul
http://rd1.sony.net/help/mdr/sl/19/

Slovenščina

Brezžične stereo slušalke

Naprave ne nameščajte v zaprt prostor, kot je knjižna ali vgradna omara.

Baterij (paketa baterij ali naprave, v kateri so baterije) ne izpostavljajte dalj časa prekomerni vročini, na primer sončni svetlobi, ognju ipd.

Baterij ne izpostavljajte ekstremno nizkim temperaturnim pogojem, zaradi tega lahko pride do pregrevanja in toplotnega iztekanja.
Sekundarnih celic ali baterij ne razstavljajte, ne odpirajte in ne režite.
Celic ali baterij ne izpostavljajte vročini ali ognju. Ne shranjujte jih na neposredni sončni svetlobi.
Če celica pušča, pazite, da tekočina ne pride v stik s kožo ali očmi. Če je prišlo do stika, poškodovano mesto umijte z veliko količino vode in poiščite zdravniško pomoč.
Sekundarne celice in baterije morate pred uporabo napolniti. Vedno preberite navodila za pravilno polnjenje v proizvajalčevih navodilih ali priročniku za opremo.
Po daljšem shranjevanju bo celice ali baterije morda treba nekajkrat napolniti in izprazniti, da znova dosežejo največjo zmogljivost.
Upoštevajte navodila za pravilno odlaganje.

Ta oprema je bila preskušena in ugotovljeno je bilo, da je skladna z omejitvami v uredbi EMC z uporabo povezovalnega kabla, krajšega od 3 metrov.

Obvestilo za kupce: naslednje informacije veljajo le za opremo, ki se prodaja v državah, v katerih se uporabljajo uredbe EU

Ta izdelek je bil izdelan s strani ali v imenu Sony Corporation.
Uvoznik za Evropo: Sony Europe B.V.
Poizvedbe pri uvozniku v EU ali v zvezi s skladnostjo izdelkov v Evropi, se naslovi na pooblaščenega zastopnika, Sony Belgium, bijkantoor van Sony Europe B.V., Da Vincilaan 7-D1, 1930 Zaventem, Belgija.

Sony Corporation potrjuje, da je ta oprema skladna z Direktivo 2014/53/EU.
Celotno besedilo izjave EU o skladnosti je na voljo na naslednjem spletnem naslovu:
http://www.compliance.sony.de/

Odstranitev odpadnih baterij in električne in elektronske opreme (veljavno v Evropski uniji in drugih državah s sistemom ločenega zbiranja odpadkov)
Ta simbol na izdelku, bateriji ali embalaži pomeni, da z izdelkom in baterijo ne smete ravnati enako kot z gospodinjskimi odpadki. Pri nekaterih baterijah se ta simbol uporablja v kombinaciji z oznako za kemijski element. Oznaka za svinec (Pb) je dodana v primeru, da baterija vsebuje več kot 0,004 % svinca. S pravilnim odlaganjem izdelkov in baterij pripomorete k preprečevanju potencialnih negativnih posledic za okolje in naše zdravje, ki jih povzroči nepravilno odlaganje. Z recikliranjem materialov bomo ohranili naravne vire. Pri izdelkih, ki zaradi varnosti, zmogljivosti ali shranjevanja podatkov potrebujejo stalno povezavo z vgrajeno baterijo, naj to baterijo zamenja le usposobljeno servisno osebje. Za zagotovitev pravilnega ravnanja z baterijo in električno in elektronsko opremo oddajte izrabljene izdelke na ustrezni zbirni točki za recikliranje električne in elektronske opreme. Za vse ostale baterije preberite poglavje o varni odstranitvi baterij iz izdelka. Baterijo predajte na ustrezni zbirni točki za recikliranje odpadnih baterij. Podrobnejše informacije o recikliranju tega izdelka ali baterije dobite na upravni enoti, službi oddajanja gospodinjskih odpadkov ali v trgovini, kjer ste izdelek ali baterijo kupili.

Veljavnost oznake CE je omejena samo na države, v katerih jo zahteva zakonodaja, zlasti v državah Evropskega gospodarskega prostora (EGP) in v Švici.

Poslušanje pri visoki glasnosti lahko vpliva na sluh.

Enote ne uporabljajte med hojo, vožnjo ali kolesarjenjem, saj lahko povzročite prometno nesrečo.

Enote ne uporabljajte na nevarnih mestih, če ne slišite zvoka okolice.

Enota ni vodoodporna. Če v enoto pride voda ali tuji predmeti, lahko pride do požara ali električnega udara. Če v enoto pride voda ali tuji predmeti, jo takoj prenehajte uporabljati in se posvetujte z najbližjim prodajalcem izdelkov Sony. Zlasti ne pozabite upoštevati spodnjih previdnostnih ukrepov.
– Uporaba v bližini umivalnika itd.
Pazite, da enota ne pade v umivalnik ali drugo posodo z vodo.
– Uporaba v dežju ali snegu ali v vlažnih prostorih
– Uporaba med potenjem
Če se enote dotaknete z mokrimi rokami ali jo položite v žep vlažnih oblačil, se lahko zmoči.

Podrobnosti o vplivih stika mobilnega telefona ali drugih brezžičnih naprav, ki so povezane z enoto, s človeškim telesom preberite v navodilih za uporabo brezžične naprave.

Če sta glavna enota ali polnilni kabel mokra, ne vstavljajte vtiča USB. Če vtič USB vstavite, ko sta glavna enota ali polnilni kabel mokra, lahko zaradi tekočine (pitna voda, morska voda, sokovi itd.) ali tujkov pride do kratkega stika, kar lahko povzroči nenormalno sproščanje toplote ali okvaro.

Opomba o statični elektriki
Statična elektrika, ki se nabira v telesu, lahko povzroči rahlo ščemenje v ušesih. Za zmanjšanje tega učinka nosite oblačila iz naravnih materialov, ki zmanjšajo nastajanje statične elektrike.

Previdnostni ukrepi

Komunikacija BLUETOOTH®
• Brezžična tehnologija Bluetooth deluje na razdalji približno 10 m. Največji komunikacijski doseg je lahko različen, odvisen je od prisotnosti ovir (ljudi, kovinskih predmetov, sten itd.) ali od elektromagnetnega okolja.
• Komunikacija Bluetooth pri pogojih, ki so navedeni v nadaljevanju, morda ne bo mogoča oziroma bo prihajalo do šuma ali do prekinitev zvoka:
– Če med enoto in napravo Bluetooth stoji človek. To lahko odpravite tako, da napravo Bluetooth postavite tako, da bo usmerjena proti anteni enote.
– Če je med enoto in napravo Bluetooth ovira, kot je kovinski predmet ali stena.
– Če je v bližini enote v uporabi naprava Wi-Fi ali mikrovalovna pečica oziroma je prisotno mikrovalovno sevanje.
– V primerjavi z uporabo v zaprtih prostorih se pri uporabi na prostem ne pojavlja veliko odboja signala od sten, tal in stropa, zato pogosteje prihaja do prekinitve zvoka.
– Antena je vgrajena v enoto, kot prikazuje črtkana črta na sliki v nadaljevanju (sl. A). Občutljivost komunikacije Bluetooth je mogoče izboljšati tako, da odstranite morebitne ovire med povezano napravo Bluetooth in anteno enote.
• Naprave Bluetooth in Wi-Fi (IEEE802.11b/g/n) uporabljajo isto frekvenco (2,4 GHz). Če enoto uporabljate v bližini naprave Wi-Fi, lahko prihaja do elektromagnetnih motenj, ki povzročajo šum, prekinitve zvoka ali onemogočajo vzpostavitev povezave. V tem primeru poskusite težave odpraviti na naslednje načine:
– Povezavo med enoto in napravo Bluetooth vzpostavite na razdalji vsaj 10 m od naprave Wi-Fi.
– Če enoto uporabljate na razdalji od naprave Wi-Fi, ki je manjša od 10 m, izklopite napravo Wi-Fi.
– Enoto in napravo Bluetooth postavite čim bližje skupaj.
• Mikrovalovi, ki jih oddaja naprava Bluetooth, lahko vplivajo na delovanje elektronskih medicinskih pripomočkov. To enoto in druge naprave Bluetooth izklopite na naslednjih mestih, saj lahko povzročijo nezgodo:
– v bolnišnicah, v bližini sedežev za osebe z omejeno mobilnostjo na vlakih, na mestih, kjer so prisotni vnetljivi plini, v bližini samodejnih vrat ali v bližini požarnih alarmov.
• Zaradi značilnosti brezžične tehnologije Bluetooth je predvajanje zvoka v tej napravi lahko zakasnjeno glede na predvajanje zvoka v oddajni napravi. To pomeni, da med gledanjem filmov ali igranjem iger zvok morda ne bo sinhroniziran s sliko.
• Ta izdelek oddaja radijske valove, ko ga uporabljate v brezžičnem načinu.
Pri uporabi v brezžičnem načinu na letalu upoštevajte navodila posadke glede dovoljene uporabe izdelkov v brezžičnem načinu.
• Enota podpira varnostne funkcije, ki izpolnjujejo zahteve standarda Bluetooth za zagotavljanje varnosti pri komunikaciji z uporabo brezžične tehnologije Bluetooth. Vendar ta varnost morda ne bo zadostovala, kar je odvisno od konfiguriranih nastavitev in drugih dejavnikov. Zato bodite previdni pri komunikaciji z brezžično tehnologijo Bluetooth.
• Družba Sony ne prevzema nobene odgovornosti za škodo ali izgubo, zaradi uhajanja informacij pri uporabi komunikacije Bluetooth.
• Povezave z vsemi napravami Bluetooth ni mogoče zagotoviti.
– Naprave Bluetooth, ki so povezane z enoto, morajo izpolnjevati zahteve standarda Bluetooth, kot jih določa družba Bluetooth SIG, Inc., in morajo biti potrjene kot skladne.
– Tudi če povezana naprava izpolnjuje zahteve standarda Bluetooth, se lahko pojavijo primeri, ko zaradi tehničnih navedb o napravi Bluetooth oziroma njenih značilnosti ni mogoče vzpostaviti povezave ali pa prihaja do odstopanj v načinu upravljanja, prikazovanja ali delovanja.
– Ko enoto uporabljate za prostoročno telefoniranje, se lahko pojavlja šum, kar je odvisno od povezane naprave ali okolja, v katerem komunikacija poteka.
• Pri nekaterih napravah, ki jih povezujete, lahko traja nekaj časa, preden se komunikacija vzpostavi.

Če zvok med predvajanjem pogosto preskakuje
• Stanje lahko izboljšate tako, da spremenite nastavitve za kakovost brezžičnega predvajanja ali da način brezžičnega predvajanja v oddajni napravi nastavite na SBC. Podrobnosti najdete v navodilih za uporabo, ki so priložena oddajni napravi.
• Med poslušanjem glasbe iz pametnega telefona lahko stanje izboljšate z zapiranjem nepotrebnih aplikacij ali z vnovičnim zagonom pametnega telefona.

Uporaba klicnih aplikacij za pametne telefone in računalnike
• Ta enota podpira samo običajne dohodne klice. Klicne aplikacije za pametne telefone in računalnike niso podprte.

Polnjenje enote
• To enoto je mogoče polniti samo prek USB. Za polnjenje potrebujete računalnik z vrati USB ali polnilnik USB za izmenični tok.
• Uporabite priloženi kabel USB Type-C.
• Enote med polnjenjem ni mogoče vklopiti, funkcija Bluetooth pa ni na voljo.
• Če enote dlje časa ne uporabljate, se lahko baterija za ponovno polnjenje hitro izprazni. Ko baterijo nekajkrat izpraznite in napolnite, bo dosegla svojo nazivno kapaciteto. Če enoto za dlje časa pospravite, baterijo napolnite vsakih šest mesecev, da preprečite prekomerno praznjenje.
• Če se baterija za ponovno polnjenje hitro izprazni, jo je treba zamenjati z novo. Za zamenjavo baterije se obrnite na najbližjega prodajalca izdelkov Sony.

Če enota ne deluje pravilno
• Upoštevajte postopek za ponastavitev enote, ki je opisan v nadaljevanju (sl. B).
Medtem ko se enota polni, istočasno pritisnite gumba ⏻ in –. Enota se bo ponastavila. Ob ponastavitvi enote se informacije o seznanjanju ne izbrišejo.
• Če težave kljub ponastavitvi enote ne odpravite, za inicializiranje enote izvedite postopek, ki je opisan v nadaljevanju.
Odklopite kabel USB Type-C in izklopite enoto. Istočasno pritisnite gumba ⏻ in – ter ju držite vsaj 7 sekund. Indikatorska lučka (modra) 4-krat utripne, enota se inicializira in nato ponastavi na tovarniške nastavitve. Ob inicializaciji enote se informacije o seznanjanju izbrišejo.
• Po izvedeni inicializaciji se enota morda ne bo uspela povezati s telefonom iPhone ali računalnikom. V tem primeru informacije o seznanjanju enote izbrišite iz telefona iPhone oziroma računalnika in ju znova seznanite.

Opombe o nošenju enote
• Ker slušalke tesno pokrivajo ušesa, si lahko poškodujete bobnič, če jih močno pritiskate ob ušesa ali če jih hitro snamete z ušes.
Če slušalke pritiskate ob ušesa, lahko membrana zvočnika začne oddajati klikajoč zvok. To ni okvara.

Druge opombe
• Enote ne izpostavljajte močnim udarcem.
• Funkcija Bluetooth morda ne bo delovala z mobilnim telefonom, kar je odvisno od pogojev signala in okolice.
• Enote ne izpostavljajte težkim obremenitvam dlje časa, saj lahko tudi med shrambo pride do deformacije.
• Slušalke prenehajte uporabljati, če uporaba postane neprijetna.
• Ušesni blazinici se lahko zaradi dolgotrajne uporabe in shranjevanja poškodujeta ali se njuna kakovost poslabša.

Čiščenje enote
• Ko so zunanji deli enote umazani, jih očistite z mehko in suho krpo. Če je enota zelo umazana, krpo namočite v blago raztopino nevtralnega detergenta in jo ožemite, preden začnete brisati. Ne uporabljajte topil, kot je razredčilo, benzen ali alkohol, saj lahko poškodujejo površino.
• Če imate kakršna koli vprašanja ali težave s to enoto, ki v tem priročniku niso obravnavane, se posvetujte z najbližjim prodajalcem izdelkov Sony.

Nadomestni deli: ušesne blazinice
Za informacije o nadomestnih delih se posvetujte z najbližjim trgovcem z izdelki Sony.

Kje najti nalepko s serijsko številko

Glejte sl. C.

Specifikacije

Slušalke

Napajanje:
Enosmerna napetost 3,7 V: vgrajena litij-ionska polnilna baterija
Enosmerna napetost 5 V: pri polnjenju s priključkom USB
Temperatura delovanja:
0 °C do 40 °C
Nazivna moč:
0,7 W
Čas uporabe:
Pri priklopu prek naprave Bluetooth
Čas predvajanja glasbe: največ 35 ur
Čas komunikacije: največ 30 ur
Čas v stanju pripravljenosti: največ 200 ur
Opomba: čas uporabe je lahko krajši zaradi kodeka ali pogojev uporabe.
Čas polnjenja:
Pribl. 4,5 ur
(Po 10 minutah polnjenja je glasbo mogoče predvajati približno 90 minut.)
Opomba: čas polnjenja in uporabe je odvisen od pogojev uporabe.
Temperatura pri polnjenju:
5 °C do 35 °C
Masa:
pribl. 132 g
Paket vsebuje:
Brezžične stereo slušalke (1)
Kabel USB Type-C™ (USB-A v USB-C™) (pribl. 20 cm) (1)

Specifikacija komunikacije

Komunikacijski sistem:
Bluetooth različice 5.0
Izhod:
Zmogljivostni razred Bluetooth 2
Največje območje sprejema:
Vidno polje pribl. 10 m[1]
Frekvenčno območje:
Pasovna širina 2,4 GHz (2,4000 GHz–2,4835 GHz)
Delovna frekvenca:
Bluetooth: 2.400 MHz–2.483,5 MHz
Največja izhodna moč:
Bluetooth: < 4 dBm
Združljivi profili Bluetooth[2]:
A2DP / AVRCP / HFP / HSP
Podprti kodek[3]:
SBC / AAC
Domet signala (A2DP):
20 Hz–20.000 Hz (frekvenca vzorčenja 44,1 kHz)

[1] Dejanski domet sprejema je odvisen od številnih dejavnikov, kot so ovire med napravama, magnetno polje v bližini mikrovalovne pečice, statična elektrika, občutljivost sprejema, delovanje antene, operacijski sistem, programska oprema itd.
[2] Standardni profili Bluetooth označujejo namen komunikacije z uporabo tehnologije Bluetooth med napravama.
[3] Kodek: oblika zapisa za stiskanje in pretvarjanje zvočnega signala

Oblika in specifikacije se lahko spremenijo brez predhodnega opozorila.

Sistemske zahteve za polnjenje baterije prek povezave USB

Napajalnik USB na izmenični tok
Polnilnik USB za izmenični tok, ki je na voljo v prosti prodaji in je zmožen dovajati izhodni tok 0,5 A (500 mA) ali več.

Blagovne znamke

• iPhone in iPod touch sta blagovni znamki družbe Apple Inc., registrirani v Združenih državah Amerike in drugih državah.
• Android je blagovna znamka družbe Google LLC.
• Besedna znamka in logotipi Bluetooth® so registrirane blagovne znamke v lasti družbe Bluetooth SIG, Inc., družba Sony Corporation pa vsakršne tovrstne znamke uporablja z licenco.
• USB Type-C™ in USB-C™ sta blagovni znamki združenja USB Implementers Forum.
• Druge blagovne znamke in trgovska imena so last njihovih zadevnih lastnikov.

Opombe o licenci

Ta izdelek vsebuje programsko opremo, ki jo družba Sony uporablja po licenčni pogodbi lastnika avtorskih pravic do te programske opreme. Objavo vsebine te pogodbe od nas zahteva lastnik avtorskih pravic do te programske opreme.
Obiščite naslednji naslov URL in preberite
http://rd1.sony.net/help/mdr/sl/19/

Ελληνικά

Ασύρματα στερεοφωνικά ακουστικά

Μην εγκαθιστάτε τη συσκευή σε περιορισμένους χώρους, όπως βιβλιοθήκες ή εντοιχισμένα ντουλάπια.

Μην εκθέτετε τις μπαταρίες (εγκατεστημένο πακέτο μπαταρίας ή μπαταρίες) σε υπερβολική θερμότητα, όπως σε άμεσο ηλιακό φως, φωτιά ή κάτι παρόμοιο για πολλή ώρα.

Μην υποβάλετε τις μπαταρίες σε συνθήκες ακραία χαμηλών θερμοκρασιών που ενδέχεται να οδηγήσουν σε υπερθέρμανση και θερμική απώλεια.
Μην αποσυναρμολογείτε, μην ανοίγετε και μην τεμαχίζετε τους επαναφορτιζόμενους συσσωρευτές ή τις μπαταρίες.
Μην εκθέτετε τους συσσωρευτές ή τις μπαταρίες σε θερμότητα ή φωτιά. Αποφύγετε την αποθήκευση σε σημεία που εκτίθενται σε άμεσο ηλιακό φως.
Σε περίπτωση διαρροής από την μπαταρία, μην αφήσετε το υγρό να έρθει σε επαφή με το δέρμα ή τα μάτια. Αν συμβεί αυτό, ξεπλύνετε την περιοχή με άφθονο νερό και συμβουλευτείτε έναν γιατρό.
Οι επαναφορτιζόμενοι συσσωρευτές και οι μπαταρίες πρέπει να φορτιστούν πριν από τη χρήση. Να συμβουλεύεστε πάντα τις οδηγίες του κατασκευαστή ή το εγχειρίδιο του εξοπλισμού για τη σωστή διαδικασία φόρτισης.
Μετά από εκτεταμένες περιόδους αποθήκευσης, ενδέχεται να χρειαστεί να φορτίσετε και να αποφορτίσετε τους συσσωρευτές ή τις μπαταρίες πολλές φορές, προκειμένου να επιτευχθεί η μέγιστη απόδοση.
Απορρίψτε σωστά.

Αυτός ο εξοπλισμός έχει υποβληθεί σε δοκιμές και έχει διαπιστωθεί πως συμμορφώνεται με τα όρια που ορίζονται στην Οδηγία για την ηλεκτρομαγνητική συμβατότητα κατά τη χρήση καλωδίου σύνδεσης με μήκος μικρότερο των 3 μέτρων.

Σημείωση για τους πελάτες: οι ακόλουθες πληροφορίες αφορούν μόνο τον εξοπλισμό που πωλείται σε χώρες όπου ισχύουν οι οδηγίες της ΕΕ

Αυτό το προϊόν έχει κατασκευαστεί από ή για λογαριασμό της Sony Corporation.
Εισαγωγέας στην Ευρώπη: Sony Europe B.V.
Ερωτήσεις προς τον εισαγωγέα ή σχετικά με την συμμόρφωση του προϊόντων ως προς τη νομοθεσία της Ευρωπαϊκής Ένωσης θα πρέπει να απευθύνονται στον εξουσιοδοτημένο εκπρόσωπο, Sony Belgium, bijkantoor van Sony Europe B.V., Da Vincilaan 7-D1, 1930 Zaventem, Βέλγιο.

Με την παρούσα Sony Corporation δηλώνει ότι, αυτή η συσκευή πληροί τους όρους της οδηγίας 2014/53/EU.
Το πλήρες κείμενο της δήλωσης συμμόρφωσης ΕΕ διατίθεται στην ακόλουθη ιστοσελίδα στο διαδίκτυο:
http://www.compliance.sony.de/

Απόρριψη παλιών μπαταριών, ηλεκτρικού και ηλεκτρονικού εξοπλισμού (Ισχύει στην Ευρωπαϊκή Ένωση και άλλες χώρες με ξεχωριστά συστήματα συλλογής)
Το σύμβολο επάνω στην μπαταρία ή στη συσκευασία, δείχνει ότι η μπαταρία που παρέχεται μαζί με αυτό το προϊόν δεν πρέπει να αντιμετωπίζεται όπως τα οικιακά απορρίμματα. Σε ορισμένες μπαταρίες το σύμβολο αυτό μπορεί να χρησιμοποιηθεί σε συνδυασμό με ένα χημικό σύμβολο. Το χημικό σύμβολο για τον μόλυβδο (Pb) προστίθεται αν η μπαταρία περιέχει περισσότερο από 0,004% μολύβδου. Εξασφαλίζοντας ότι αυτά τα προϊόντα και οι μπαταρίες απορρίπτονται σωστά, βοηθάτε στο να αποτραπούν όποιες αρνητικές επιπτώσεις στην ανθρώπινη υγεία και στο περιβάλλον, που θα προέκυπταν από την ακατάλληλη διαχείριση των αποβλήτων. Η ανακύκλωση των υλικών βοηθά στην εξοικονόμηση φυσικών πόρων. Στην περίπτωση προϊόντων που, για λόγους ασφαλείας, απόδοσης ή ακεραιότητας δεδομένων απαιτούν τη μόνιμη σύνδεση με μια ενσωματωμένη μπαταρία, αυτή η μπαταρία θα πρέπει να αντικαθίσταται μόνο από εξουσιοδοτημένο τεχνικό προσωπικό. Για να εξασφαλίσετε την σωστή μεταχείριση της μπαταρίας, του ηλεκτρικού και του ηλεκτρονικού εξοπλισμού, παραδώστε το προϊόν στο τέλος της διάρκειας ζωής του στο κατάλληλο σημείο συλλογής ηλεκτρικού και ηλεκτρονικού εξοπλισμού για ανακύκλωση. Για όλες τις άλλες μπαταρίες, δείτε την ενότητα που περιγράφει πώς να αφαιρέσετε με ασφάλεια την μπαταρία από το προϊόν. Παραδώστε την μπαταρία στο κατάλληλο σημείο συλλογής των παλιών μπαταριών για ανακύκλωση. Για περισσότερες πληροφορίες σχετικά με την ανακύκλωση αυτού του προϊόντος ή της μπαταρίας, επικοινωνήστε με τις δημοτικές αρχές της περιοχής σας, την αρμόδια υπηρεσία ανακύκλωσης ή το κατάστημα από το οποίο αγοράσατε το προϊόν.

Η ισχύς της σήμανσης CE περιορίζεται μόνο σε εκείνες τις χώρες όπου επιβάλλεται δια νόμου, κυρίως στις χώρες του Ευρωπαϊκού Οικονομικού Χώρου (ΕΟΧ) και την Ελβετία.

Η ακρόαση σε υψηλή ένταση ενδέχεται να επηρεάσει την ακοή σας.

Μην χρησιμοποιείτε τη μονάδα ενώ περπατάτε, οδηγείτε ή κάνετε ποδήλατο. Ενδέχεται να προκληθεί τροχαίο ατύχημα.

Μην χρησιμοποιείτε τα ακουστικά σε επικίνδυνα μέρη, αν δεν μπορείτε να ακούσετε τους ήχους του περιβάλλοντος.

Η μονάδα δεν είναι αδιάβροχη. Αν εισχωρήσει νερό ή ξένο αντικείμενο στη μονάδα, μπορεί να προκληθεί πυρκαγιά ή ηλεκτροπληξία. Αν εισχωρήσει νερό ή ξένο αντικείμενο στη μονάδα, διακόψτε αμέσως τη χρήση και συμβουλευτείτε τον πλησιέστερο αντιπρόσωπο της Sony. Ειδικότερα, να θυμάστε να τηρείτε τα παρακάτω προληπτικά μέτρα.
– Χρήση κοντά σε νεροχύτη κ.λπ.
Προσέχετε να μην σας πέσει η μονάδα μέσα στον νεροχύτη ή σε δοχείο γεμάτο με νερό.
– Χρήση σε βροχή ή χιόνι, ή σε περιοχές με υγρασία
– Χρήση ενώ είστε ιδρωμένοι
Αν αγγίξετε τη μονάδα με βρεγμένα χέρια ή αν τοποθετήσετε τη μονάδα στην τσέπη ενός βρεγμένου ρούχου, η μονάδα μπορεί να βραχεί.

Για πληροφορίες σχετικά με την επίδραση που έχει η επαφή ενός κινητού τηλέφωνου ή άλλης ασύρματης συσκευής που είναι συνδεδεμένη με τη μονάδα με το ανθρώπινο σώμα, ανατρέξτε στο εγχειρίδιο οδηγιών της ασύρματης συσκευής.

Ποτέ μην εισάγετε βύσμα USB όταν η κύρια μονάδα ή το καλώδιο φόρτισης έχει βραχεί. Εάν το βύσμα USB εισαχθεί ενώ η κύρια μονάδα ή το καλώδιο φόρτισης έχει βραχεί, ενδέχεται να προκληθεί βραχυκύκλωμα λόγω εισχώρησης του υγρού (νερό βρύσης, θαλασσινό νερό, αναψυκτικό, κ.λπ.) στην κύρια μονάδα ή το καλώδιο φόρτισης ή λόγω ξένης ύλης και να προκληθεί ασυνήθιστη δημιουργία θερμότητας ή δυσλειτουργία.

Σημείωση για τον στατικό ηλεκτρισμό
Ο στατικός ηλεκτρισμός που συσσωρεύεται στο σώμα ενδέχεται να προκαλέσει ένα ελαφρό μυρμήγκιασμα στα αυτιά σας. Για να περιορίσετε αυτό το φαινόμενο, φοράτε ρούχα από φυσικά υλικά, τα οποία καταστέλλουν τη δημιουργία στατικού ηλεκτρισμού.

Προφυλάξεις

Πληροφορίες για την επικοινωνία BLUETOOTH®
• Η ασύρματη τεχνολογία Bluetooth λειτουργεί εντός εμβέλειας περίπου 10 μέτρων. Η μέγιστη απόσταση επικοινωνίας μπορεί να διαφέρει, ανάλογα με την ύπαρξη εμποδίων (άνθρωποι, μεταλλικά αντικείμενα, τοίχοι κ.λπ.) ή το ηλεκτρομαγνητικό περιβάλλον.
• Η επικοινωνία Bluetooth ενδέχεται να μην είναι δυνατή ή μπορεί να προκληθεί θόρυβος ή διακοπή του ήχου υπό τις ακόλουθες συνθήκες:
– Όταν παρεμβάλλεται άνθρωπος ανάμεσα στη μονάδα και τη συσκευή Bluetooth. Η επικοινωνία μπορεί να βελτιωθεί, αν τοποθετήσετε τη συσκευή Bluetooth έτσι ώστε να είναι στραμμένη προς την κεραία της μονάδας.
– Όταν παρεμβάλλεται κάποιο εμπόδιο, π.χ. μεταλλικό αντικείμενο ή τοίχος, ανάμεσα στη μονάδα και τη συσκευή Bluetooth.
– Όταν λειτουργεί συσκευή Wi-Fi ή φούρνος μικροκυμάτων ή όταν εκπέμπονται μικροκύματα κοντά στη μονάδα.
– Σε σύγκριση με τη χρήση σε εσωτερικούς χώρους, κατά τη χρήση σε εξωτερικούς χώρους η αντανάκλαση του σήματος σε τοίχους, δάπεδα και ταβάνια είναι ελάχιστη, με αποτέλεσμα η διακοπή του ήχου να είναι συχνότερη σε σχέση με τους εσωτερικούς χώρους.
– Η κεραία είναι ενσωματωμένη στη μονάδα, όπως υποδεικνύεται από τη διακεκομμένη γραμμή στην εικόνα (Εικ. A). Η ευαισθησία της επικοινωνίας Bluetooth μπορεί να βελτιωθεί, αν απομακρύνετε τα εμπόδια που μπορεί να υπάρχουν ανάμεσα στη συνδεδεμένη συσκευή Bluetooth και την κεραία αυτής της μονάδας.
• Οι συσκευές Bluetooth και Wi-Fi (IEEE802.11b/g/n) χρησιμοποιούν την ίδια συχνότητα (2,4 GHz). Όταν χρησιμοποιείτε τη μονάδα κοντά σε συσκευή Wi-Fi, ενδέχεται να δημιουργηθούν ηλεκτρομαγνητικές παρεμβολές που, με τη σειρά τους, μπορεί να προκαλέσουν θόρυβο, διακοπή του ήχου ή αδυναμία σύνδεσης. Αν συμβεί αυτό, δοκιμάστε τις ακόλουθες διορθωτικές ενέργειες:
– Δημιουργήστε σύνδεση ανάμεσα στη μονάδα και τη συσκευή Bluetooth ενώ αυτές βρίσκονται σε απόσταση τουλάχιστον 10 μέτρων από τη συσκευή Wi-Fi.
– Απενεργοποιήστε τη συσκευή Wi-Fi, αν χρησιμοποιείτε τη μονάδα σε απόσταση εντός 10 μέτρων από τη συσκευή Wi-Fi.
– Τοποθετήστε τη μονάδα όσο το δυνατόν πιο κοντά στη συσκευή Bluetooth.
• Τα μικροκύματα που εκπέμπονται από μια συσκευή Bluetooth ενδέχεται να επηρεάσουν τη λειτουργία των ηλεκτρονικών ιατροτεχνολογικών συσκευών.
Απενεργοποιείτε αυτήν τη μονάδα και άλλες συσκευές Bluetooth στις ακόλουθες τοποθεσίες, καθώς υπάρχει κίνδυνος πρόκλησης ατυχήματος:
– σε νοσοκομεία, κοντά σε θέσεις προτεραιότητας σε τρένα, σε σημεία όπου υπάρχουν εύφλεκτα αέρια, κοντά σε αυτόματες θύρες ή κοντά σε συναγερμούς πυροπροστασίας.
• Η αναπαραγωγή ήχου σε αυτήν τη μονάδα μπορεί να παρουσιάζει καθυστέρηση σε σχέση με εκείνη στη συσκευή μετάδοσης, λόγω των χαρακτηριστικών της ασύρματης τεχνολογίας Bluetooth. Κατά συνέπεια, ο ήχος μπορεί να μην είναι συγχρονισμένος με την εικόνα όταν προβάλλετε ταινίες ή παίζετε παιχνίδια.
• Αυτό το προϊόν εκπέμπει ραδιοκύματα όταν χρησιμοποιείται σε ασύρματη λειτουργία.
Όταν χρησιμοποιείτε τη συσκευή σε ασύρματη λειτουργία σε αεροσκάφος, ακολουθήστε τις οδηγίες του πληρώματος αναφορικά με την επιτρεπτή χρήση προϊόντων σε ασύρματη λειτουργία.
• Η μονάδα υποστηρίζει λειτουργίες ασφαλείας που συμμορφώνονται με το πρότυπο Bluetooth, έτσι ώστε η ασφάλεια να είναι εγγυημένη κατά την επικοινωνία μέσω ασύρματης τεχνολογίας Bluetooth. Ωστόσο, ανάλογα με τη ρύθμιση παραμέτρων και άλλους παράγοντες, αυτή η ασφάλεια μπορεί να μην επαρκεί. Να είστε προσεκτικοί κατά την επικοινωνία μέσω ασύρματης τεχνολογίας Bluetooth.
• Η Sony δεν φέρει καμία ευθύνη για τυχόν ζημιά ή απώλεια εξαιτίας διαρροής πληροφοριών που μπορεί να προκύψει κατά την επικοινωνία μέσω Bluetooth.
• Η σύνδεση με όλες τις συσκευές Bluetooth δεν είναι εγγυημένη.
– Οι συσκευές Bluetooth που συνδέονται με τη μονάδα πρέπει να πληρούν το πρότυπο Bluetooth το οποίο καθορίζεται από την Bluetooth SIG, Inc. και πρέπει να φέρουν σχετική πιστοποίηση.
– Ακόμα και όταν μια συνδεδεμένη συσκευή συμμορφώνεται με το πρότυπο Bluetooth, ενδέχεται να υπάρξουν περιπτώσεις στις οποίες τα χαρακτηριστικά ή οι προδιαγραφές της συσκευής Bluetooth καθιστούν τη σύνδεση της αδύνατη ή οδηγούν σε διαφορετικές μεθόδους χειρισμού, προβολής ή λειτουργίας.
– Όταν χρησιμοποιείτε τη μονάδα για συνομιλία hands-free στο τηλέφωνο, ενδέχεται να παρουσιαστεί θόρυβος ανάλογα με τη συνδεδεμένη συσκευή ή το περιβάλλον επικοινωνίας.
• Ανάλογα με τη συσκευή που θα συνδεθεί, ενδέχεται να χρειαστεί κάποιος χρόνος μέχρι να ξεκινήσει η επικοινωνία.

Αν ο ήχος διακόπτεται συχνά κατά την αναπαραγωγή
• Η κατάσταση μπορεί να βελτιωθεί, αν αλλάξετε τις ρυθμίσεις ποιότητας ασύρματης αναπαραγωγής ή αν ρυθμίσετε τη λειτουργία ασύρματης αναπαραγωγής σε SBC στη συσκευή μετάδοσης. Για λεπτομέρειες, ανατρέξτε στις οδηγίες λειτουργίας που παρέχονται με τη συσκευή μετάδοσης.
• Κατά την ακρόαση μουσικής από ένα smartphone, η επικοινωνία μπορεί να βελτιωθεί, αν κλείσετε τις περιττές εφαρμογές ή επανεκκινήσετε το smartphone.

Πληροφορίες για τη χρήση εφαρμογών πραγματοποίησης κλήσεων για smartphone και υπολογιστές
• Αυτή η μονάδα υποστηρίζει μόνο κανονικές εισερχόμενες κλήσεις. Δεν υποστηρίζονται εφαρμογές πραγματοποίησης κλήσεων για smartphone και υπολογιστές.

Πληροφορίες για τη φόρτιση της μονάδας
• Η φόρτιση αυτής της μονάδας είναι δυνατή μόνο μέσω USB. Για τη φόρτιση απαιτείται υπολογιστής με θύρα USB ή μετασχηματιστής εναλλασσόμενου ρεύματος USB.
• Χρησιμοποιήστε οπωσδήποτε το καλώδιο USB Type-C που παρέχεται.
• Κατά τη φόρτιση, δεν είναι δυνατή η ενεργοποίηση της μονάδας και η χρήση της λειτουργίας Bluetooth.
• Αν η μονάδα δεν χρησιμοποιηθεί για μεγάλο χρονικό διάστημα, η επαναφορτιζόμενη μπαταρία μπορεί να εξαντληθεί γρήγορα. Αφού αποφορτιστεί και επαναφορτιστεί πολλές φορές, η μπαταρία θα μπορεί να διατηρήσει το σωστό φορτίο. Όταν η μονάδα παραμένει αποθηκευμένη για μεγάλα χρονικά διαστήματα, φορτίζετε την μπαταρία μία φορά κάθε έξι μήνες για να αποφεύγεται η υπερβολική αποφόρτιση.
• Αν η επαναφορτιζόμενη μπαταρία εξαντλείται εξαιρετικά γρήγορα, θα πρέπει να αντικατασταθεί με νέα. Απευθυνθείτε στον πλησιέστερο αντιπρόσωπο της Sony για αντικατάσταση μπαταρίας.

Αν η μονάδα δεν λειτουργεί σωστά
• Ακολουθήστε την παρακάτω διαδικασία, για να επαναφέρετε τη μονάδα (Εικ. B).
Πατήστε ταυτόχρονα τα κουμπιά ⏻ και – ενώ η μονάδα φορτίζεται. Γίνεται επαναφορά της μονάδας. Όταν γίνεται επαναφορά της μονάδας, οι πληροφορίες ζεύξης στη μονάδα δεν διαγράφονται.
• Αν το πρόβλημα εξακολουθεί να υφίσταται ακόμα και μετά την επαναφορά της μονάδας, ακολουθήστε την παρακάτω διαδικασία για να την αρχικοποιήσετε.
Αποσυνδέστε το καλώδιο USB Type-C και απενεργοποιήστε τη μονάδα. Πατήστε παρατεταμένα και ταυτόχρονα τα κουμπιά ⏻ και – για τουλάχιστον 7 δευτερόλεπτα. Η ενδεικτική λυχνία (μπλε) θα αναβοσβήσει 4 φορές και θα γίνει αρχικοποίηση και επαναφορά της μονάδας στις εργοστασιακές ρυθμίσεις. Κατά την αρχικοποίηση της μονάδας, όλες οι πληροφορίες ζεύξης διαγράφονται.
• Μετά την αρχικοποίηση, η μονάδα ενδέχεται να μην μπορεί να συνδεθεί στο iPhone ή στον υπολογιστή. Αν συμβεί αυτό, διαγράψτε τις πληροφορίες ζεύξης της μονάδας από το iPhone ή τον υπολογιστή και στη συνέχεια επαναλάβετε τη διαδικασία ζεύξης.

Σημειώσεις σχετικά με την εφαρμογή της μονάδας
• Επειδή τα ακουστικά εφαρμόζουν αεροστεγώς στα αυτιά, αν τα πιέσετε με δύναμη στα αυτιά ή αν τα τραβήξετε γρήγορα μπορεί να προκληθεί βλάβη στο τύμπανο.
Αν πιέσετε τα ακουστικά στα αυτιά σας, το διάφραγμα του ηχείου μπορεί να παράγει έναν ήχο "κλικ". Δεν πρόκειται για δυσλειτουργία.

Άλλες σημειώσεις
• Μην υποβάλλετε τη μονάδα σε υπερβολικούς κραδασμούς.
• Η λειτουργία Bluetooth μπορεί να μην λειτουργεί με κινητό τηλέφωνο, ανάλογα με τις συνθήκες του σήματος και το περιβάλλον.
• Μην τοποθετείτε βάρος πάνω στη μονάδα και μην ασκείτε πίεση σε αυτήν για μεγάλα χρονικά διαστήματα, μεταξύ άλλων και όταν αυτή είναι αποθηκευμένη, καθώς μπορεί να προκληθεί παραμόρφωση.
• Αν νιώσετε αδιαθεσία κατά τη χρήση της μονάδας, διακόψτε αμέσως τη χρήση.
• Τα προστατευτικά "μαξιλαράκια" μπορεί να καταστραφούν ή να αλλοιωθούν με τη μακροχρόνια χρήση και αποθήκευση.

Καθαρισμός της μονάδας
• Αν η μονάδα λερωθεί εξωτερικά, σκουπίστε τη με ένα μαλακό, στεγνό πανί για να την καθαρίσετε. Αν η μονάδα είναι πολύ βρόμικη, βουτήξτε ένα πανί σε αραιό διάλυμα ουδέτερου απορρυπαντικού και στύψτε το καλά προτού τη σκουπίσετε. Μην χρησιμοποιείτε διαλυτικά, όπως αραιωτικό, βενζίνη ή οινόπνευμα, καθώς μπορεί να προκληθεί φθορά στην επιφάνεια.
• Αν έχετε ερωτήσεις ή προβλήματα που σχετίζονται με αυτήν τη μονάδα και δεν καλύπτονται σε αυτό το εγχειρίδιο, απευθυνθείτε στον πλησιέστερο αντιπρόσωπο της Sony.

Ανταλλακτικά εξαρτήματα: προστατευτικά "μαξιλαράκια"
Απευθυνθείτε στον πλησιέστερο αντιπρόσωπο της Sony για πληροφορίες σχετικά με τα ανταλλακτικά εξαρτήματα.

Θέση της ετικέτας με τον σειριακό αριθμό

Βλ. Εικ. C

Τεχνικά χαρακτηριστικά

Ακουστικά

Πηγή τροφοδοσίας:
DC 3,7 V: Ενσωματωμένη επαναφορτιζόμενη μπαταρία ιόντων λιθίου
DC 5 V: Κατά τη φόρτιση μέσω USB
Θερμοκρασία λειτουργίας:
0 °C έως 40 °C
Ονομαστική κατανάλωση ισχύος:
0,7 W
Ώρες χρήσης:
Κατά τη σύνδεση μέσω της συσκευής Bluetooth
Χρόνος αναπαραγωγής μουσικής: Μέγ. 35 ώρες
Χρόνος επικοινωνίας: Μέγ. 30 ώρες
Χρόνος αναμονής: Μέγ. 200 ώρες
Σημείωση: Οι ώρες χρήσης μπορεί να είναι συντομότερες ανάλογα με τον κωδικοποιητή/αποκωδικοποιητή και τις συνθήκες χρήσης.
Χρόνος φόρτισης:
Περίπου 4,5 ώρες
(Είναι δυνατή η αναπαραγωγή μουσικής για περίπου 90 λεπτά μετά από 10 λεπτά φόρτισης.)
Σημείωση: Οι ώρες φόρτισης και χρήσης μπορεί να διαφέρουν ανάλογα με τις συνθήκες χρήσης.
Θερμοκρασία φόρτισης:
5 °C έως 35 °C
Μάζα:
Περίπου 132 g
Αντικείμενα που περιλαμβάνονται:
Ασύρματα στερεοφωνικά ακουστικά (1)
Καλώδιο USB Type-C™ (USB-A σε USB-C™) (περίπου 20 cm) (1)

Τεχνικά χαρακτηριστικά επικοινωνίας

Σύστημα επικοινωνίας:
Προδιαγραφή Bluetooth έκδοση 5.0
Έξοδος:
Προδιαγραφή Bluetooth κατηγορίας ισχύος 2
Μέγιστη εμβέλεια επικοινωνίας:
Σε ευθεία περίπου 10 m[1]
Ζώνη συχνοτήτων:
Ζώνη 2,4 GHz (2,4000 GHz - 2,4835 GHz)
Συχνότητα λειτουργίας:
Bluetooth: 2.400 MHz - 2.483,5 MHz
Μέγιστη ισχύς εξόδου:
Bluetooth: < 4 dBm
Συμβατά προφίλ Bluetooth[2]:
A2DP / AVRCP / HFP / HSP
Υποστηριζόμενος κωδικοποιητής[3]:
SBC / AAC
Εμβέλεια μετάδοσης (A2DP):
20 Hz - 20.000 Hz (Συχνότητα δειγματοληψίας 44,1 kHz)

[1] Η πραγματική εμβέλεια ενδέχεται να διαφέρει ανάλογα με παράγοντες όπως τυχόν εμπόδια μεταξύ των συσκευών, τα μαγνητικά πεδία κοντά σε φούρνο μικροκυμάτων, τον στατικό ηλεκτρισμό, την ευαισθησία λήψης, την απόδοση της κεραίας, το λειτουργικό σύστημα, το λογισμικό κλπ.
[2] Τα προφίλ των προτύπων Bluetooth υποδεικνύουν τον σκοπό της επικοινωνίας Bluetooth ανάμεσα στις συσκευές.
[3] Κωδικοποιητής/αποκωδικοποιητής: Μορφή συμπίεσης και μετατροπής του ηχητικού σήματος

Ο σχεδιασμός και τα τεχνικά χαρακτηριστικά υπόκεινται σε αλλαγή χωρίς προειδοποίηση.

Απαιτήσεις συστήματος για τη φόρτιση της μπαταρίας με τη χρήση USB

Μετασχηματιστής εναλλασσόμενου ρεύματος USB
Εμπορικά διαθέσιμος μετασχηματιστής εναλλασσόμενου ρεύματος USB με δυνατότητα παροχής ρεύματος εξόδου 0,5 A (500 mA) και άνω

Εμπορικά σήματα

• Οι επωνυμίες iPhone και iPod touch είναι εμπορικά σήματα της Apple Inc. κατατεθέντα στις ΗΠΑ και σε άλλες χώρες.
• Η επωνυμία Android είναι εμπορικό σήμα της Google LLC.
• Το λεκτικό σήμα και τα λογότυπα Bluetooth® είναι σήματα κατατεθέντα που ανήκουν στην Bluetooth SIG, Inc. και η οποιαδήποτε χρήση αυτών των σημάτων από τη Sony Corporation γίνεται κατόπιν άδειας.
• Οι ονομασίες USB Type-C™ και USB-C™ είναι εμπορικά σήματα του USB Implementers Forum.
• Τα άλλα εμπορικά σήματα και οι εμπορικές ονομασίες ανήκουν στους αντίστοιχους κατόχους τους.

Σημειώσεις για την άδεια χρήσης

Αυτό το προϊόν περιλαμβάνει λογισμικό που χρησιμοποιείται από τη Sony κατόπιν συμφωνίας παραχώρησης άδειας χρήσης με τον κάτοχο των πνευματικών του δικαιωμάτων. Είμαστε υποχρεωμένοι να ανακοινώσουμε το περιεχόμενο της συμφωνίας στους πελάτες κατόπιν αιτήματος του κατόχου των πνευματικών δικαιωμάτων του λογισμικού.
Μεταβείτε στην ακόλουθη διεύθυνση URL και διαβάστε τη σελίδα
http://rd1.sony.net/help/mdr/sl/19/

Ευρωπαϊκή Εγγύηση SONY

Αγαπητέ πελάτη,
Σας ευχαριστούμε που αγοράσατε αυτό το προϊόν της Sony. Ελπίζουμε να μείνετε ικανοποιημένοι από τη χρήση του. Στην απίθανη περίπτωση που το προϊόν σας χρειαστεί σέρβις (επισκευή) κατά τη διάρκεια της εγγύησης, παρακαλείστε να επικοινωνήστε με το κατάστημα αγοράς ή μ' ένα μέλος του δικτύου εξουσιοδοτημένων σέρβις μας **(ASN)** της Ευρωπαϊκής Οικονομικής Ζώνης **(EOZ)** ή και άλλων χωρών που αναφέρονται σ' αυτή την εγγύηση ή στα συνοδεύοντα αυτήν φυλλάδια **(Περιοχή Κάλυψης της Εγγύησης)**. Μπορείτε να βρείτε λεπτομέρειες για τα μέλη του δικτύου μας **ASN**, στους τηλεφωνικούς καταλόγους, στους καταλόγους προϊόντων μας και στις ιστοσελίδες μας. Για να αποφύγετε κάθε περιττή ταλαιπωρία, σας συνιστούμε να διαβάσετε προσεκτικά το εγχειρίδιο χρήσης προτού να έρθετε σε επαφή με τον προμηθευτή σας ή το δίκτυο εξουσιοδοτημένων σέρβις μας.

Η Εγγύησή Σας
Η παρούσα εγγύηση ισχύει για το προϊόν της Sony που αγοράσατε, εφ' όσον κάτι τέτοιο αναφέρεται στα φυλλάδια που συνόδευαν το προϊόν σας, υπό την προϋπόθεση ότι αγοράστηκε εντός της Περιοχής Κάλυψης της Εγγύησης.

Με την παρούσα, η Sony εγγυάται ότι το προϊόν είναι απαλλαγμένο από κάθε ελάττωμα σχετιζόμενο με τα υλικά ή την κατασκευή, για μια περίοδο **ΕΝΟΣ ΕΤΟΥΣ** από την ημερομηνία της αρχικής αγοράς. Η αρμόδια για να προσφέρει και εκπληρώσει την παρούσα εγγύηση, εταιρεία Sony, είναι αυτή που αναφέρεται σ' αυτήν την Εγγύηση ή στο συνοδεύον αυτής φυλλάδιο στη χώρα όπου επιδιώκεται η επισκευή κατά τη διάρκεια της εγγύησης.

Εάν, εντός της περιόδου εγγύησης, αποδειχθεί ελαττωματικό το προϊόν (κατά την ημερομηνία της αρχικής αγοράς) λόγω ακατάλληλων υλικών ή κατασκευής, η Sony ή ένα μέλος του δικτύου Εξουσιοδοτημένων Σέρβις **ASN** της Περιοχής Κάλυψης της Εγγύησης θα επισκευάσει ή θα αντικαταστήσει (κατ' επιλογή της Sony) χωρίς επιβάρυνση για εργατικά ή ανταλλακτικά, το προϊόν ή τα ελαττωματικά εξαρτήματα του, εντός εύλογου χρόνου, βάσει των όρων και συνθηκών που εκτίθενται παρακάτω. Η Sony και τα μέλη του δικτύου Εξουσιοδοτημένων Σέρβις **ASN** μπορούν να αντικαταστήσουν ελαττωματικά προϊόντα ή εξαρτήματα με νέα ή ανακυκλωμένα προϊόντα ή εξαρτήματα. Όλα τα προϊόντα και εξαρτήματα που έχουν αντικατασταθεί γίνονται ιδιοκτησία της Sony.

Όροι
1. Επισκευές δυνάμει της παρούσας εγγύησης θα παρέχονται μόνο εάν προσκομισθεί το πρωτότυπο τιμολόγιο ή η απόδειξη πώλησης (με την ένδειξη της ημερομηνίας αγοράς, του μοντέλου του προϊόντος και της επωνυμίας του εμπόρου) μαζί με το ελαττωματικό προϊόν εντός της περιόδου εγγύησης. Η Sony και τα μέλη του δικτύου Εξουσιοδοτημένων Σέρβις **ASN** μπορούν να αρνηθούν τη δωρεάν επισκευή κατά την περίοδο εγγυήσεως εάν δεν προσκομισθούν τα προαναφερόμενα έγγραφα ή εάν δεν προκύπτουν από αυτά η ημερομηνία αγοράς, το προϊόν ή το μοντέλο του προϊόντος ή η επωνυμία του εμπόρου. Η παρούσα εγγύηση δεν ισχύει εάν ο τύπος του μοντέλου ή ο σειριακός αριθμός του προϊόντος έχει αλλοιωθεί, διαγραφεί, αφαιρεθεί ή καταστεί δυσανάγνωστος.

2. Για να αποφευχθεί βλάβη ή απώλεια / διαγραφή σε αφαιρούμενα ή αποσπώμενα μέσα ή εξαρτήματα αποθήκευσης δεδομένων, οφείλετε να τα αφαιρέσετε πριν παραδώσετε το προϊόν σας για επισκευή κατά την περίοδο εγγύησης.

3. Η παρούσα εγγύηση δεν καλύπτει τα έξοδα και τους κινδύνους μεταφοράς που συνδέονται με τη μεταφορά του προϊόντος σας προς και από τη Sony ή μέλος του δικτύου **ASN**.

4. Η παρούσα εγγύηση δεν καλύπτει τα εξής:
• Περιοδική συντήρηση και επισκευή ή αντικατάσταση εξαρτημάτων ως αποτέλεσμα φυσιολογικής φθοράς.
• Αναλώσιμα (συστατικά μέρη για τα οποία προβλέπεται περιοδική αντικατάσταση κατά τη διάρκεια ζωής ενός προϊόντος όπως μη επαναφορτιζόμενες μπαταρίες, φυσίγγια εκτύπωσης, γραφίδες, λάμπες, καλώδια κλπ.),
• Ζημιά ή ελαττώματα που προκλήθηκαν λόγω χρήσης, λειτουργίας ή χειρισμού ασύμβατων με την κανονική ατομική ή οικιακή χρήση,
• Ζημιές ή αλλαγές στο προϊόν που προκλήθηκαν από:
– Κακή χρήση, συμπεριλαμβανομένου:
– του χειρισμού που επιφέρει φυσική, αισθητική ή επιφανειακή ζημιά ή αλλαγές στο προϊόν ή βλάβη σε οθόνες υγρών κρυστάλλων
– μη κανονική ή μη σύμφωνη με τις οδηγίες της Sony εγκατάσταση ή χρήση του προϊόντος
– μη συντήρηση του προϊόντος σύμφωνα με τις οδηγίες σωστής συντήρησης της Sony
– εγκατάσταση ή χρήση του προϊόντος με τρόπο μη σύμφωνο με τις τεχνικές προδιαγραφές και τα πρότυπα ασφαλείας που ισχύουν στη χώρα όπου έχει εγκατασταθεί και χρησιμοποιείται το προϊόν.
• Μολύνσεις από ιούς ή χρήση του προϊόντος με λογισμικό που δεν παρέχεται με το προϊόν ή λανθασμένη εγκατάσταση του λογισμικού.
• Την κατάσταση ή τα ελαττώματα των συστημάτων με τα οποία χρησιμοποιείται ή στα οποία ενσωματώνεται το προϊόν εκτός από άλλα προϊόντα της Sony ειδικά σχεδιασμένα για να χρησιμοποιούνται με το εν λόγω προϊόν.
• Χρήση του προϊόντος με εξαρτήματα, περιφερειακό εξοπλισμό και άλλα προϊόντα των οποίων ο τύπος, η κατάσταση και το πρότυπο δεν συνιστώνται από τη Sony.
• Επισκευή ή επιχειρηθείσα επισκευή από άτομα που δεν είναι μέλη της Sony ή του δικτύου **ASN**.
• Ρυθμίσεις ή προσαρμογές χωρίς την προηγούμενη γραπτή συγκατάθεση της Sony, στις οποίες συμπεριλαμβάνονται:
– η αναβάθμιση του προϊόντος πέρα από τις προδιαγραφές ή τα χαρακτηριστικά που περιγράφονται στο εγχειρίδιο χρήσης ή
– οι τροποποιήσεις του προϊόντος με σκοπό να συμμορφωθεί προς εθνικές ή τοπικές τεχνικές προδιαγραφές και πρότυπα ασφαλείας που ισχύουν σε χώρες για τις οποίες το προϊόν δεν είχε σχεδιαστεί και κατασκευαστεί ειδικά.
• Αμέλεια.
• Ατυχήματα, πυρκαγιά, υγρά, χημικές και άλλες ουσίες, πλημμύρα, δονήσεις, υπερβολική θερμότητα, ακατάλληλο εξαερισμό, υπέρταση, υπερβολική ή εσφαλμένη τροφοδοσία ή τάση εισόδου, ακτινοβολία, ηλεκτροστατικές εκκενώσεις συμπεριλαμβανομένου του κεραυνού, άλλων εξωτερικών δυνάμεων και επιδράσεων.

5. Η παρούσα εγγύηση καλύπτει μόνο τα υλικά μέρη του προϊόντος. Δεν καλύπτει το λογισμικό (είτε της Sony, είτε τρίτων κατασκευαστών) για το οποίο παρέχεται ή πρόκειται να ισχύσει μια άδεια χρήσης από τον τελικό χρήστη ή χωριστές δηλώσεις εγγύησης ή εξαιρέσεις από την εγγύηση.

Εξαιρέσεις και περιορισμοί
Με εξαίρεση των όσων αναφέρονται ανωτέρω, η Sony δεν παρέχει καμία εγγύηση (ρητή, σιωπηρή, εκ του νόμου ή άλλη) όσον αφορά την ποιότητα, την επίδοση, την ακρίβεια, την αξιοπιστία, την καταλληλότητα του προϊόντος ή του λογισμικού που παρέχεται ή συνοδεύει το προϊόν, για συγκεκριμένο σκοπό. Εάν η ισχύουσα νομοθεσία απαγορεύει πλήρως ή μερικώς την παρούσα εξαίρεση, η Sony εξαιρεί ή περιορίζει την εγγύηση της μόνο στη μέγιστη έκταση που επιτρέπει η ισχύουσα νομοθεσία. Οποιαδήποτε εγγύηση η οποία δεν εξαιρείται πλήρως (στο μέτρο που το επιτρέπει ο ισχύων νόμος) θα περιορίζεται στη διάρκεια ισχύς της παρούσας εγγύησης.

Η μοναδική υποχρέωση της Sony σύμφωνα με την παρούσα εγγύηση είναι η επισκευή ή η αντικατάσταση προϊόντων που υπόκεινται στους όρους και συνθήκες της εγγύησης. Η Sony δεν ευθύνεται για οποιαδήποτε απώλεια ή ζημιά που σχετίζεται με τα προϊόντα, το σέρβις, την παρούσα εγγύηση, συμπεριλαμβανομένων των οικονομικών και άυλων απωλειών, του τιμήματος που καταβλήθηκε για την αγορά του προϊόντος, της απώλειας κερδών, εισοδήματος, δεδομένων, απόλαυσης ή χρήσης του προϊόντος ή οποιωνδήποτε συνδεδεμένων προϊόντων – της άμεσης, παρεμπίπτουσας ή επακόλουθης απώλειας ή ζημίας ακόμη και αν αυτή η απώλεια ή ζημία αφορά σε:
• Μειωμένη λειτουργία ή μη λειτουργία του προϊόντος ή συνδεδεμένων προϊόντων λόγω ελαττωμάτων ή μη διαθεσιμότητας κατά την περίοδο που αυτό βρίσκεται στη Sony ή σε μέλος του δικτύου **ASN**, η οποία προκάλεσε διακοπή διαθεσιμότητας του προϊόντος, απώλεια χρόνου χρήστη ή διακοπή της εργασίας.
• Παροχή ανακριβών πληροφοριών που ζητήθηκαν από το προϊόν ή από συνδεδεμένα προϊόντα.
• Ζημιά ή απώλεια λογισμικών προγραμμάτων ή αφαιρούμενων μέσων αποθήκευσης δεδομένων ή
• Μολύνσεις από ιούς ή άλλες αιτίες.

Τα ανωτέρω ισχύουν για απώλειες και ζημιές, που υπόκεινται σε οιεσδήποτε γενικές αρχές δικαίου, συμπεριλαμβανομένης της αμέλειας ή άλλων αδικοπραξιών, αθέτησης σύμβασης, ρητής ή σιωπηρής εγγύησης, και απόλυτης ευθύνης (ακόμα και για θέματα για τα οποία η Sony ή μέλος του δικτύου **ASN** έχει ειδοποιηθεί για τη δυνατότητα πρόκλησης τέτοιων ζημιών).

Στο μέτρο που η ισχύουσα νομοθεσία απαγορεύει ή περιορίζει αυτές τις εξαιρέσεις ευθύνης, η Sony εξαιρεί ή περιορίζει την ευθύνη της μόνο στη μέγιστη έκταση που της επιτρέπει η ισχύουσα νομοθεσία. Για παράδειγμα, μερικά κράτη απαγορεύουν την εξαίρεση ή τον περιορισμό ζημιών που οφείλονται σε αμέλεια, σε βαριά αμέλεια, σε εκ προθέσεως παράπτωμα, σε δόλο και παρόμοιες πράξεις. Σε καμία περίπτωση, η ευθύνη της Sony κατά την παρούσα εγγύηση, δεν υπερβαίνει την τιμή που καταβλήθηκε για την αγορά του προϊόντος, ωστόσο αν η ισχύουσα νομοθεσία επιτρέπει μόνο περιορισμούς ευθυνών υψηλότερου βαθμού, θα ισχύουν οι τελευταίοι.

Τα επιφυλασσόμενα νόμιμα δικαιώματά σας
Ο καταναλωτής έχει έναντι της Sony τα δικαιώματα που απορρέουν από την παρούσα εγγύηση, σύμφωνα με τους όρους που περιέχονται σε αυτήν, χωρίς να παραβλάπτονται τα δικαιώματά του που πηγάζουν από την ισχύουσα εθνική νομοθεσία σχετικά με την πώληση καταναλωτικών προϊόντων. Η παρούσα εγγύηση δεν θίγει τα νόμιμα δικαιώματα που ενδεχομένως να έχετε, ούτε εκείνα που δεν μπορούν να εξαιρεθούν ή να περιοριστούν, ούτε δικαιώματά σας εναντίον των προσώπων από τα οποία αγοράσατε το προϊόν. Η διεκδίκηση οποιωνδήποτε δικαιωμάτων σας εναπόκειται αποκλειστικά σε εσάς.

Sony Hellas A.E.E.
Βασ. Σοφίας 1
151 24 Μαρούσι

Τμήμα Εξυπηρέτησης Πελατών Sony
Τηλ. 801 11 92000
e-mail : cic-greece@eu.sony.com
Version 01.2009