# Smart Radio Clock BT

Model:

**RDI201BT**

Instrukcja Obsługi

User’s Manual

## Wyświetlacz, przyciski i gniazda

### 1. Wygląd wyświetlacza

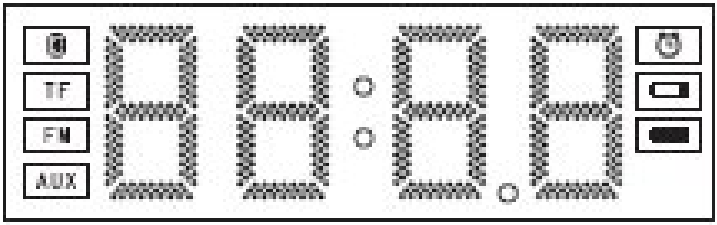


Uwaga:

1) Podświetlona ikona oznacza, że urządzenie zostało podłączone poprawnie, a migająca oznacza, że nie jest ono podłączone;
2) Podświetlona ikona TF oznacza, że urządzenie odczytuje zawartość;
3) Podświetlona ikona FM oznacza, że urządzenie wyszukuje kanały;
4) Podświetlona ikona AUX wskazuje działanie w trybie wejścia liniowego;
5) Podświetlona ikona oznacza włączony budzik;
6) Podświetlona ikona oznacza niski stan baterii i konieczność jej naładowania;
7) Podświetlona ikona oznacza, że bateria jest w pełni naładowana.

Uwaga: gdy ikony i migają naprzemiennie, urządzenie jest ładowane; po pełnym naładowaniu baterii (4-6 godzin później) należy odłączyć ładowarkę, ładowanie nie powinno trwać zbyt długo!

## 2. Opisy klawiszy

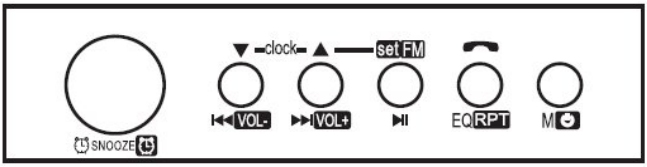


| Przycisk | Opis funkcji przycisku<br>Budzik – wciśnij aby włączyć/wyłączyć, |
|---|---|
| SNOOZE | przytrzymaj aby zmienić godzinę, wciśnij raz w celu powrotu z innego trybu |
| VOL- | Przycisk „Poprzedni”, przytrzymaj, aby zmniejszyć głośność lub wartość godziny |
| VOL+ | Przycisk „Kolejny”, przytrzymaj, aby zwiększyć głośność lub wartość godziny |
| | Przycisk pauzy, odtwarzania i zegara, przytrzymaj w celu zmiany czasu (godzina/minuta); przytrzymaj przycisk w celu wyszukiwania kanałów w trybie radia. |
| EQ RPT | Przycisk balansu, przytrzymaj w celu powtórzenia odtwarzanego utworu lub wciśnij w celu odebrania połączenia<br>przytrzymaj w celu zakończenia połączenia, wciśnij dwukrotnie w celu wykonania połączenia. |
| M | Przytrzymaj w celu włączenia / wyłączenia urządzenia. |
| RESET | Przycisk resetowania. |

## 3. Opis interfejsu

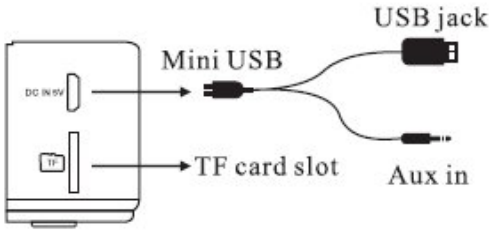


Mini USB – wtyczka Mini USB
USB jack – wtyczka USB
TF card slot – gniazdo karty TF
Aux in – wejście AUX

**Parametry**

| **Specyfikacja** | |
|---|---|
| **Główna funkcja** | Bezprzewodowy, przenośny głośnik Bluetooth z |
| **Zużycie energii** | 3W |
| **Zasilanie Zniekształcenia** | Zasilacz/zasilanie przez USB/bateria litowa 1% (3,7V, 1KHz, 1W) |
| **SNR** | 83 dB |
| **Zasilanie robocze** | Prąd stały 3,7 V |
| **Napięcie ładowania** | Prąd stały 5V 1A |
| **Pojemność baterii Li** | Bateria litowa 1300mAh |
| **Impedancja** | 4Ω |
| **Ekranowanie** | Tak |

| | |
|---|---|
| **Głośnik** | 4Ω 3W |
| **Format muzyki** | MP3, WAV, APE, WMA |
| **Odległość transmisji** | 10 m bez przeszkód |
| **Temperatura robocza** | 25°~40° |

**Uwaga**

• Urządzenie należy przechowywać w normalnych warunkach temperaturowych
• Urządzenia nie należy wystawiać na działanie deszczu lub wilgoci
• Urządzeniem nie należy rzucać
• Urządzenia nie należy rozmontowywać, naprawiać lub modyfikować

# Włączanie urządzenia

Aby włączyć urządzenie, przytrzymaj przycisk M ⏻ – pojawi się ekran powitalny wyświetlający godzinę – jesteś w trybie Bluetooth. Uwaga: należy przytrzymać przycisk ponad 3 sekundy, jeśli ekran się nie podświetli, należy naładować urządzenie je ponownie.

## Podłączenie Bluetooth

1. Włącz urządzenie – domyślnym ustawieniem będzie tryb Bluetooth z migającą ikoną (poinformuje o tym komunikat głosowy „Oczekuję na połączenie”). Jeśli urządzenie nie jest w tym ustawieniu, naciśnij krótko przycisk M⏻ w celu przełączenia;

2. Otwórz Bluetooth w telefonie komórkowym – wyszukaj urządzenia Bluetooth;
3. Znajdź nazwę urządzenia „Zegar Bluetooth” – wybierz połączenie;
4. Usłyszysz komunikat głosowy głośnika Bluetooth „Urządzenie sparowane” i pojawi się ikona ;
Uwaga: domyślnie urządzenie nie posiada hasła, w przypadku, gdy urządzenia będą wymagać podania hasła, wprowadź 0000.
Uwaga: W celu oszczędności energii, urządzenie powróci do trybu zegara będąc w trybie Bluetooth bez połączenia po upłynięciu 5 minut; urządzenie powróci do trybu zegara po 10 minutach bez odtwarzania muzyki.

## Budzik/Zegar

1. Włącz urządzenie i naciśnij przycisk SNOOZE w celu przełączenia do trybu zegara (komunikat głosowy);
2. Przytrzymaj przycisk **>||** w celu ustawienia zegara – liczba po lewej stronie (godzina) zacznie migać, należy ustawić godzinę za pomocą przycisków **|<< VOL-** i **>>| VOL+**, następnie przytrzymać przycisk **>||** – liczba po prawej stronie (minuty) zacznie migać, ustaw minuty za pomocą przycisków **|<<VOL-** i **>>|VOL+**, następnie przytrzymaj przycisk EQRPT, aby zakończyć, lub po upłynięciu 10 sekund bez podejmowania żadnych działań urządzenie automatycznie zakończy ustawianie godziny;
3. Wciśnij przycisk SNOOZE w celu wyłączenia lub włączenia budzika – świecąca ikona będzie oznaczać, że budzik jest włączony, natomiast brak wyświetlanej ikony będzie oznaczać, że alarm jest wyłączony;
4. Przytrzymaj przycisk Snooze w celu ustawienia godziny alarmu – liczba po lewej stronie (godzina) zacznie migać, ustaw godzinę za pomocą przycisków **|<<VOL**- i **>>|VOL+**, następnie przytrzymać przycisk **>||** – liczba po prawej stronie (minuty) zacznie migać, ustaw minuty za pomocą przycisków **|<<VOL-** i **>>|VOL+**, następnie przytrzymaj przycisk **Snooze**, aby zakończyć, lub po upłynięciu 10

sekund bez podejmowania żadnych działań urządzenie automatycznie zakończy ustawianie godziny.

## Odtwarzanie muzyki z karty TF

1. Włącz urządzenie i umieść kartę TF w gnieździe karty TF.
2. Urządzenie zacznie odczyt danych z karty TF automatycznie.
Uwaga: Urządzenie obsługuje karty pamięci o pojemności do 32 GB. Jeśli jakość odtwarzania jest zła, proszę użyć karty posiadającej certyfikat.

## Tryb wejścia liniowego

1. Włącz urządzenie, wciśnij przycisk M⏻ i przełącz się w tryb liniowy (komunikat głosowy)
2. Za pomocą kabla Micro USB podłącz głośnik do gniazda 3,5 mm telefonu komórkowego, odtwarzacza MP3, MP4, komputera lub innego urządzenia – dźwięk będzie odtwarzany bezpośrednio.

## Bezprzewodowe połączenie telefoniczne przez Bluetooth

l. W trybie włączonej funkcji Bluetooth, połącz urządzenie z telefonem komórkowym, połączenia przychodzące będą sygnalizowane komunikatem głosowym z głośnika Bluetooth.
2. Aby odebrać / zakończyć połączenie należy wcisnąć przycisk EQRPT.
3. Aby odrzucić połączenie, należy przytrzymać przycisk EQRPT.
Uwaga: głośnik posiada wbudowany mikrofon, mówienie z odległości większej, niż 1,2 m może wpłynąć na jakość połączenia.

## Radio FM

Zakres częstotliwości radia FM wynosi 87-108 MHZ. Urządzenie automatycznie wyszuka lokalne stacje radiowych i zapisze kanały po zakończeniu wyszukiwania. Po ponownym włączeniu, radio nastawi się na ostatnio słuchaną stację.
1. Wciśnij klawisz M⏻ w celu przełączenia w tryb radio;
2. Wyszukiwanie: wciśnij przycisk **>||**, urządzenie automatycznie wyszuka lokalne stacje radiowe i automatycznie je zapisze;

3. Zmiana kanałów: wciśnij klawisze **|<<VOL-** lub **>>|VOL+**.
Uwaga: jeśli radio nie odbiera kanałów, należy sprawdzić, czy w budynku lub pomieszczeniu położonym poniżej poziomu gruntu odbierany jest sygnał; najlepiej, jeśli głośnik działa na otwartej przestrzeni. Urządzenie należy umieścić w możliwie najdogodniejszym położeniu do odbioru sygnału.

## Zmiana głośności

Aby zmienić głośność, należy przytrzymać przycisk **|<<VOL-** lub **>>|VOL+.**

**Prawidłowa utylizacja urządzenia.**
To oznaczenie informuje, że produktu nie należy utylizować wraz z odpadami z gospodarstw domowych w całej Unii Europejskiej. Aby uniknąć ewentualnych szkód dla środowiska i człowieka spowodowanych niekontrolowaną utylizacją odpadów, należy poddawać je odpowiedzialnemu odzyskowi w celu zadbania o zrównoważone ponowne wykorzystanie surowców materiałowych. Aby zwrócić wykorzystane urządzenie, należy skorzystać z odpowiednich systemów zwrotu i zbiórki odpadów lub skontaktować się ze sprzedawcą urządzenia. W takim punkcie istnieje możliwość poddania wyrobu odzyskowi w sposób bezpieczny dla środowiska.

**Uwaga!**
Konstrukcja produktu i parametry techniczne mogą ulec zmianie bez wcześniejszego powiadomienia. Dotyczy to przede wszystkim parametrów technicznych, oprogramowania oraz podręcznika użytkownika. Niniejszy podręcznik użytkownika służy ogólnej orientacji dotyczącej obsługi produktu. Producent i dystrybutor nie ponoszą żadnej odpowiedzialności tytułem odszkodowania za jakiekolwiek nieścisłości wynikające z błędów w opisach występujących w niniejszej instrukcji użytkownika.

# Display, keys and port

## 1.Appearance

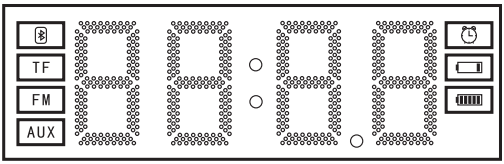


note: ① The icon keep bright means the device connect successful, keep flashing means unconnected;
② The icon of TF keep bright means the device is reading the contents;
③ The icon of FM keep bright means the device is searching the channels;
④ The icon of AUX keep bright is in the state of line in mode;
⑤ The icon keep bright is in the state of alarm clock;
⑥ The icon keep bright means that it is of low power and need to be charged;
⑦ The icon keep bright means it is full charged.

Note:the two icons will flash alternately, when recharge the machine;Battery Will be fully charged (4-6 hours later), then unplug the charger , do not keep charging too long!

## 2.key functions

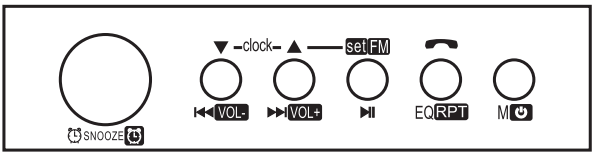

| Buttons Print | Key function illustration |
|---|---|
| SNOOZE | Alarm clock, short press to turn on /off , long press to adjust;short press to be back when under other state |
| VOL- | The prev key, long press to decrease the volume or the time |
| VOL+ | The next key,long press to increase the volume or the time |
| | Pause, play and clock key, long press to adjust the time(hour/minute); long press the key to searching the channels under the state of radio |
| EQ RPT | Balance key, long press to repeat the music or short press to answer the call; long press to hang up,press twice continually to make a call |
| M | Long press to power on/off |
| RESET | Reset key |

## 3.The interface description

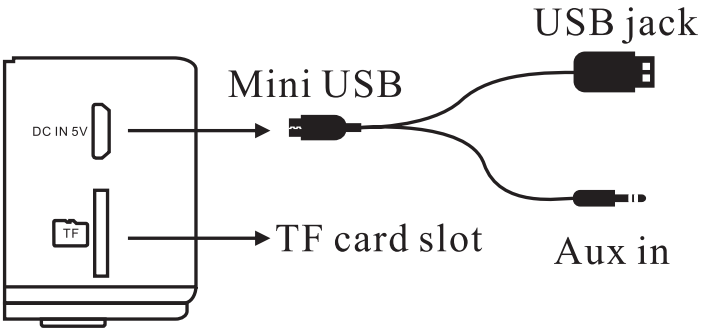

# Parameters

| Specification | |
|---|---|
| The basic function | Wireless portable Bluetooth alarm clock speaker |
| consumption | 3W |
| power supply | Adapter/USB supply power/lithium battery |
| distortion | 1% ( 3.7V , 1KHz,1W ) |
| SNR | 83dB |
| Working voltage | DC 3.7V |
| Charge voltage | DC 5V 2A |
| Capacity of li-battery | Lithium battery1300mAh |
| Impedance | 4Ω |
| loudspeaker | 4Ω3W |
| Music format | MP3,WAV,APE,WMA |
| software upgrade | Yes |
| Transmission distance | 10m with no obstacles |
| Working temperature | 25°~40° |

# Attention

- please stored in normal temperature environment and the use of this product
- Please do not expose this product in the rain or damp environment
- Please do not throw, avoid the damage caused by falling
- Please do not disassemble, repair and modify this product
- The product built-in lithium battery, please do not arbitrarily discarded or put in the fire, lest cause maintenance

This product function parameters are subject to change without prior notice, the machine object may be a subtle difference and pictures.

## Power on

Long press the button M⏻ to power on and the boot screen will display time and go to Bluetooth mode.

Note:long press the button above 3s, if the screen do not bright, then please charge the machine to turn on again.

## Bluetooth connection

1.Power on and the default setting is the Bluetooth mode,the ✱ icon flash(Voice prompt waiting for connection )If not in this state,short press the button M⏻ to switch;

2.Open the mobile phone Bluetooth - search the Bluetooth devices;

3.Find the name"Bluetooth clock"Bluetooth device - select the connection;

4.Bluetooth speaker voice prompt "Paired",the ✱ icon on;

Note:The default password-less, if some equipment prompt for a password, enter 0000.

Attention: For saving power, the machine will return to clock mode under the Bluetooth mode without connection for 5 minutes; the machine will return to clock mode without playing for 10 minutes.

## Alarm clock/Clock

1.Power on and press the SNOOZE key to switch to the clock mode(Voice prompt) ;

2.Long press the ▶II key to adjust the clock, the number on the left screen(hour) flashing, then adjust hour through pressing the ⏮VOL- ⏭VOL+ keys, then long press the ▶II key, the number on the right screen(minute) flashing, then adjust minute through pressing the ⏮VOL- ⏭VOL+ key, press the EQ RPT key to finish, or it will automatically finish in 10s no operations;

3.Short press the SNOOZE button to turn clock alarm on or off, the icon keep bright means the alarm is on, when no on the screen means the alarm is off ;

4.Long press the "SNOOZE" key to adjust the alarm time,the number on the left screen(hour) flashing, then adjust hour through pressing the ⏮VOL- ⏭VOL+ keys, then long press the ▶II key, the number on the right screen(minute) flashing, then adjust minute through pressing the ⏭VOL+ ⏮VOL- key, press the"SNOOZE"key to be finished, or it will automatically finish in 10s no operations.

## Playe music from TF card

1.Power on and put the TF card into TF card port
2.The speaker begin to read the music automatically
3.The speaker begin to read music in the TF card automatically

Note: The machine can support 32 gb memory card most,Please use certified card in case of bad playing quality

## Line in mode

1.Power on, short press the M⏻ key , switch to line in mode(Voice prompt)
2.Using the Micro USB cable, put one end of the line into the speaker, the other end into a cellphone、MP3、MP4、computer or other equipment's 3.5 mm hole, it will play the sound directly.

## Hands free Bluetooth phone call

1.In the state of the Bluetooth,connected to the mobile phone, cell phone calls will be a voice prompt from the Bluetooth speaker.
2.Answer the call/hang up the phone, short press the button EQRPT to answer or hang up.
3.If want to refuse to answer the call, long press the button EQRPT to reject calls.

Note: speaker with a built-in microphone, the words of distance out of 1.2m may influence call quality.

## FM Radio

The FM radio frequency range is 87-108 MHZ.
The machine will automatically search your local radio station and automatically save channels after the search. Power on again, it will play the channel last time where you end.

1.Short press the M ⏻ key switch to radio mode ;
2.Searching: press the ▶II key, the machine will automatically search your local radio station and automatically save channels;
3.Change channels: press prev ⏮ VOL- and the next ⏭ VOL+ .

Note: if the radio doesn't receive channels, check if there is signal, building block or in the underground, it is better that the speaker works in open wide and receive channels at night ,place as easier to receive radio signals.

## ● Volume control

Through a long press on the ⏮ VOL- or ⏭ VOL+ Keys to adjust the volume .

**Correct Disposal of this product.**

This marking indicates that this product should not be disposed with other household wastes throughout the EU. To prevent possible harm to the environment or human health from uncontrolled waste disposal, recycle it responsibly to promote the sustainable reuse of material resources. To return your used device, please use the return and collection systems or contact the retailer where the product was purchased. They can take this product for environmental safe recycling.

**Note!**

Product design and Technical parameters may be change without notice. This mainly concerns parameters technical, software and user manual present. User's Manual is a general orientation on service product. Manufacturer and distributor do not assume any responsibility as compensation for any inaccuracies errors in the descriptions appearing in this user manual.

**INFOLINIA SERWISOWA**
tel: +48 22 332 34 63 lub e-mail: serwis@manta.com.pl
od poniedziałku do piątku w godz. 9.00-17.00

Producent zastrzega sobie możliwość wprowadzenia zmian w specyfikację produktu bez uprzedzenia.

Strona główna www.manta.com.pl
Strona wsparcia technicznego www.manta.info.pl

**SERVICE INFOLINE**
tel: +48 22 332 34 63 or e-mail: serwis@manta.com.pl
from Monday to Friday. 9.00-17.00

The manufacturer reserves the right to make changes to product specifications without notice.

Home: www.manta.com.pl
Home support: www.manta.info.pl

Made in P.R.C.
FOR MANTA EUROPE