4-588-553-11(1)

2 way Speaker

2-полосный динамик
2-смуговий динамік
2 бағытты динамик

Instructions	GB	Instruções	PT
Mode d'emploi	FR	Istruzioni per l'uso	IT
Instrucciones	ES	Instrukcja obsługi	PL
Montageanleitung	DE	Instrucțiuni	RO
Instruktioner	SE	Инструкции	RU
Gebruiksaanwijzing	NL	Інструкції	UA

©2016 Sony Corporation Printed in Vietnam

XS-FB6920E/XS-FB1620E/XS-FB1320E/XS-FB1020E

Dimensions
Dimensions
Dimensiones
Abmessungen
Dimensioner
Afmetingen
Dimensões
Dimensioni
Wymiary
Dimensiuni
Размеры
Розміри

Unit: mm (in)
Unité: mm (po)
Unidad: mm
Einheit: mm
Enhet: mm
Eenheid: mm
Unidade: mm
Unità: mm
Jednostka: mm
Unitate: mm
Единицы: мм
Одиниці: мм

XS-FB6920E

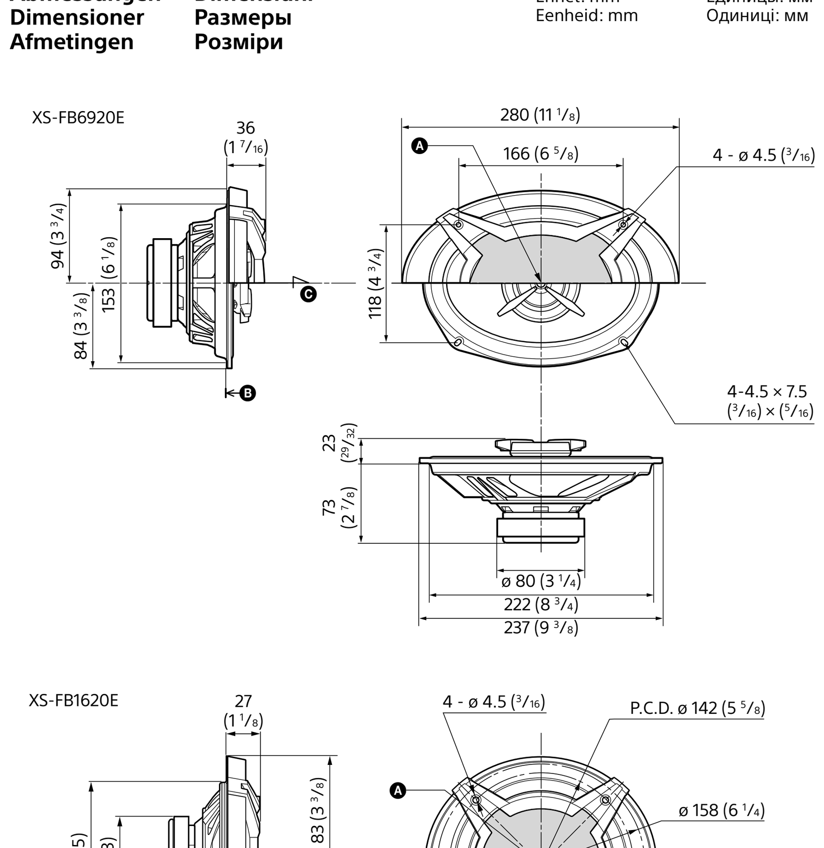

XS-FB1620E

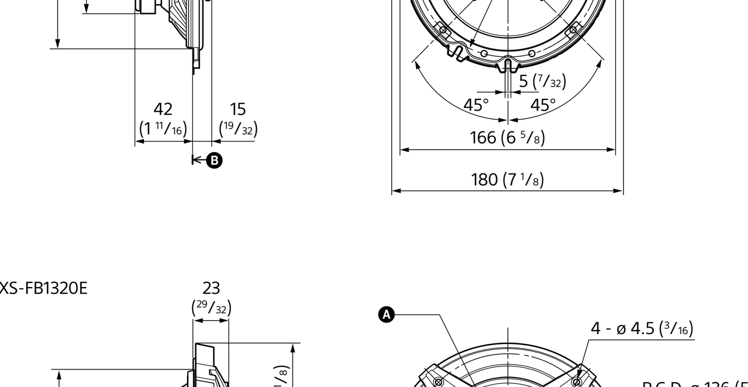

XS-FB1320E

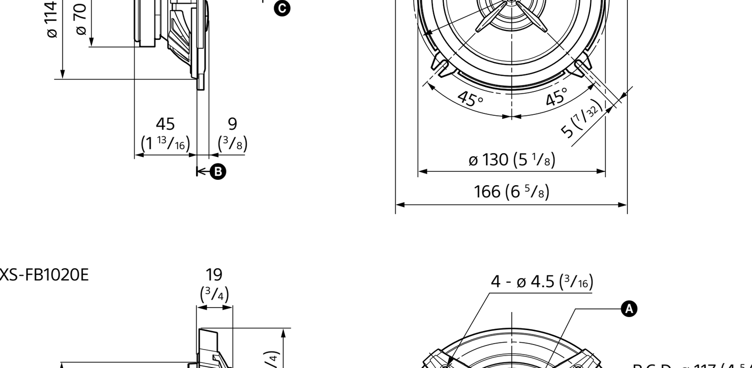

XS-FB1020E

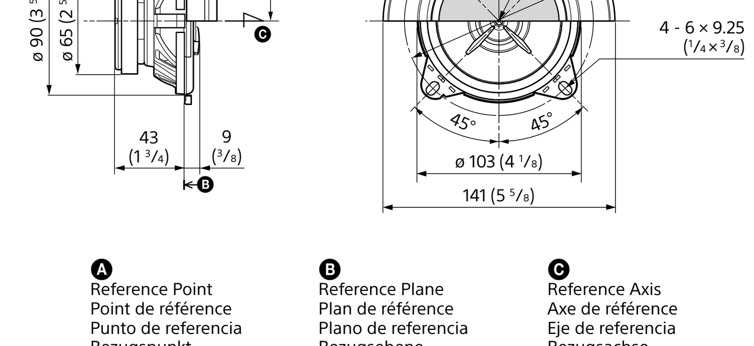

A	B	C
Reference Point	Reference Plane	Reference Axis
Point de référence	Plan de référence	Axe de référence
Punto de referencia	Plano de referencia	Eje de referencia
Bezugspunkt	Bezugsebene	Bezugsachse
Referenspunkt	Referensplan	Referensaxel
Referentiepunt	Referentievlak	Referentieas
Ponto de Referência	Plano de Referência	Eixo de Referência
Punto di riferimento	Piano di riferimento	Asse di riferimento
Punkt odniesienia	Płaszczyzna odniesienia	Oś odniesienia
Punct de referință	Plan de referință	Axă de referință
Опорная точка	Опорная плоскость	Опорная ось
Опорна точка	Опорна площина	Опорна вісь

Notice for customers: the following information is only applicable to equipment sold in countries applying EU directives
Manufacturer: Sony Corporation, 1-7-1 Konan Minato-ku Tokyo, 108-0075 Japan
For EU product compliance: Sony Belgium, bijkantoor van Sony Europe Limited, Da Vincilaan 7-D1, 1935 Zaventem, Belgium

Disposal of Old Electrical & Electronic Equipment (Applicable in the European Union and other European countries with separate collection systems)

This symbol on the product or on its packaging indicates that this product shall not be treated as household waste. Instead it shall be handed over to the applicable collection point for the recycling of electrical and electronic equipment. By ensuring this product is disposed of correctly, you will help prevent potential negative consequences for the environment and human health, which could otherwise be caused by inappropriate waste handling of this product. The recycling of materials will help to conserve natural resources. For more detailed information about recycling of this product, please contact your local Civic Office, your household waste disposal service or the shop where you purchased the product.

Avis à l'intention des clients : les informations suivantes s'appliquent uniquement aux appareils vendus dans des pays qui appliquent les directives de l'Union Européenne
Fabricant: Sony Corporation, 1-7-1 Konan Minato-ku Tokyo, 108-0075 Japon
Pour toute question relative à la conformité des produits dans l'UE: Sony Belgium, bijkantoor van Sony Europe Limited, Da Vincilaan 7-D1, 1935 Zaventem, Belgique

Traitement des appareils électriques et électroniques en fin de vie (Applicable dans les pays de l'Union Européenne et aux autres pays européens disposant de systèmes de collecte sélective)

Ce symbole, apposé sur le produit ou sur son emballage, indique que ce produit ne doit pas être traité avec les déchets ménagers. Il doit être remis à un point de collecte approprié pour le recyclage des équipements électriques et électroniques. En vous assurant que ce produit sont mis au rebut de façon appropriée, vous participez activement à la prévention des conséquences négatives que leur mauvais traitement pourrait provoquer sur l'environnement et sur la santé humaine. Le recyclage des matériaux contribue par ailleurs à la préservation des ressources naturelles. Pour toute information complémentaire au sujet du recyclage de ce produit, vous pouvez contacter votre municipalité, votre déchetterie locale ou le point de vente où vous avez acheté le produit.

Aviso para los clientes: la información siguiente resulta de aplicación solo a los equipos comercializados en países afectados por las directivas de la UE
Fabricante: Sony Corporation, 1-7-1 Konan Minato-ku Tokyo, 108-0075 Japón
Para la conformidad del producto en la UE: Sony Belgium, bijkantoor van Sony Europe Limited, Da Vincilaan 7-D1, 1935 Zaventem, Bélgica

Tratamiento de los equipos eléctricos y electrónicos al final de su vida útil (aplicable en la Unión Europea y en países europeos con sistemas de tratamiento selectivo de residuos)

Este símbolo en el equipo o en su embalaje indica que el presente producto no puede ser tratado como residuos doméstico normal. Debe entregarse en el correspondiente punto de recogida de equipos eléctricos y electrónicos. Al asegurarse de que este producto se desecha correctamente, usted ayuda a prevenir las consecuencias potencialmente negativas para el medio ambiente y la salud humana que podrían derivarse de la incorrecta manipulación en el momento de deshacerse de este producto. El reciclaje de materiales ayuda a conservar los recursos naturales. Para recibir información detallada sobre el reciclaje de este producto, póngase en contacto con el ayuntamiento, el punto de recogida más cercano o el establecimiento donde ha adquirido el producto.

Hinweis für Kunden: Die folgenden Informationen gelten nur für Geräte, die in Ländern verkauft werden, in denen EU-Richtlinien gelten
Hersteller: Sony Corporation, 1-7-1 Konan Minato-ku Tokio, 108-0075 Japan
Für EU Produktkonformität: Sony Belgium, bijkantoor van Sony Europe Limited, Da Vincilaan 7-D1, 1935 Zaventem, Belgien

Entsorgung von gebrauchten elektrischen und elektronischen Geräten (anzuwenden in den Ländern der Europäischen Union und anderen europäischen Ländern mit einem separaten Sammelsystem für diese Geräte)

Das Symbol auf dem Produkt oder seiner Verpackung weist darauf hin, dass dieses Produkt nicht als normaler Haushaltsabfall zu behandeln ist, sondern an einer Annahmestelle für das Recycling von elektrischen und elektronischen Geräten abgegeben werden muss. Durch Ihren Beitrag zum korrekten Entsorgen dieses Produkts schützen Sie die Umwelt und die Gesundheit Ihrer Mitmenschen. Umwelt und Gesundheit werden durch falsches Entsorgen gefährdet. Materialrecycling hilft, den Verbrauch von Rohstoffen zu verringern. Weitere Informationen zum Recycling dieses Produkts erhalten Sie bei Ihrer Gemeindeverwaltung, den kommunalen Entsorgungsbetrieben oder dem Geschäft, in dem Sie das Produkt gekauft haben.

Kundmeddelande: Följande information gäller enbart för utrustning såld i länder som tillämpar EU-direktiven
Tillverkare: Sony Corporation, 1-7-1 Konan Minato-ku Tokyo, 108-0075 Japan
För EU:s produktöverensstämmelse: Sony Belgium, bijkantoor van Sony Europe Limited, Da Vincilaan 7-D1, 1935 Zaventem, Belgien

Omhändertagande av gamla elektriska och elektroniska produkter (Användbar i den Europeiska Unionen och andra Europeiska länder med separata insamlingssystem)

Symbolen på produkten eller emballaget anger att produkten inte får hanteras som hushållsavfall. Den skall i stället lämnas in på uppsamlingsplats för återvinning av el- och elektronikkomponenter. Genom att säkerställa att produkten hanteras på rätt sätt bidrar du till att förebygga eventuella negativa miljö- och hälsoeffekter som kan uppstå om produkten kasseras som vanligt avfall. Återvinning av material hjälper till att bibehålla naturens resurser. För ytterligare upplysningar om återvinning bör du kontakta lokala myndigheter eller sophämtningstjänst eller affären där du köpte varan.

Opmerking voor klanten: de volgende informatie geldt enkel voor apparatuur verkocht in landen waar de EU-richtlijnen van kracht zijn
Producent: Sony Corporation, 1-7-1 Konan Minato-ku Tokyo, 108-0075 Japan
Voor EU-product conformiteit: Sony Belgium, bijkantoor van Sony Europe Limited, Da Vincilaan 7-D1, 1935 Zaventem, België

Verwijdering van oude elektrische en elektronische apparaten (van toepassing in de Europese Unie en andere Europese landen met gescheiden inzamelingssystemen)

Dit symbool op het product of op de verpakking wijst erop dat dit product niet als huishoudelijk afval mag worden behandeld. Het moet echter naar een inzamelingspunt worden gebracht waar elektrische en elektronische apparatuur wordt gerecycled. Als u ervoor zorgt dat dit product op de correcte manier wordt verwerkt, helpt u mogelijke negatieve gevolgen voor mens en milieu die zouden kunnen veroorzaakt worden in geval van verkeerde afvalbehandeling te voorkomen. Het recycleren van materialen draagt bij tot het behoud van natuurlijke bronnen. Voor meer details in verband met het recyclen van dit product, kan u contact opnemen met de gemeentelijke instanties, de organisatie belast met de verwijdering van huishoudelijk afval of de winkel waar u het product hebt gekocht.

Nota para os clientes: as seguintes informações aplicam-se apenas ao equipamento comercializado nos países que aplicam as Directivas da UE
Fabricante: Sony Corporation, 1-7-1 Konan Minato-ku Tokyo, 108-0075 Japão
Para a conformidade dos produtos na EU: Sony Belgium, bijkantoor van Sony Europe Limited, Da Vincilaan 7-D1, 1935 Zaventem, Bélgica

Tratamento de Equipamentos Elétricos e Eletrónicos no final da sua vida útil (Aplicável na União Europeia e em países Europeus com sistemas de recolha seletiva de resíduos)

Este símbolo, colocado no produto ou na sua embalagem, indica que este não deve ser tratado como resíduo urbano indiferenciado. Deve sim ser colocado num ponto de recolha destinado a resíduos de equipamentos elétricos e eletrónicos. Assegurando-se que este produto é corretamente depositado, irá prevenir potenciais consequências negativas para o ambiente bem como para a saúde, que de outra forma poderiam ocorrer pelo mau manuseamento destes produtos. A reciclagem dos materiais contribuirá para a conservação dos recursos naturais. Para obter informação mais detalhada sobre a reciclagem deste produto, por favor contacte o município onde reside, os serviços de recolha de resíduos da sua área ou a loja onde adquiriu o produto.

Avviso per i clienti: le seguenti informazioni riguardano esclusivamente gli apparecchi venduti in paesi in cui sono applicate le direttive UE
Produttore: Sony Corporation, 1-7-1 Konan Minato-ku Tokyo, 108-0075 Giappone
Per la conformità del prodotto in ambito UE: Sony Belgium, bijkantoor van Sony Europe Limited, Da Vincilaan 7-D1, 1935 Zaventem, Belgio

Trattamento del dispositivo elettrico o elettronico a fine vita (applicabile in tutti i paesi dell'Unione Europea e in altri paesi europei con sistema di raccolta differenziata)

Questo simbolo sul prodotto o sulla confezione indica che il prodotto non deve essere considerato come un normale rifiuto domestico, ma deve invece essere consegnato ad un punto di raccolta appropriato per il riciclo di apparecchi elettrici ed elettronici. Assicurandovi che questo prodotto sia smaltito correttamente, voi contribuirete a prevenire potenziali conseguenze negative per l'ambiente e per la salute che potrebbero altrimenti essere causate dal suo smaltimento inadeguato. Il riciclaggio dei materiali aiuta a conservare le risorse naturali. Per informazioni più dettagliate circa il riciclaggio di questo prodotto, potete contattare l'ufficio comunale, il servizio locale di smaltimento rifiuti oppure il negozio dove l'avete acquistato.
In caso di smaltimento abusivo di apparecchiature elettriche e/o elettroniche potrebbero essere applicate le sanzioni previste dalla normativa applicabile (valido solo per l'Italia).

Informacje dla klientów: poniższe informacje dotyczą wyłącznie urządzeń sprzedawanych w krajach, w ktorych obowiązują dyrektywy Unii Europejskiej
Producent: Sony Corporation, 1-7-1 Konan Minato-ku Tokio, 108-0075 Japonia
Wprowadzenie produktu na terenie RP: Sony Europe Ltd., The Heights, Brooklands, Weybridge, Surrey KT13 0XW, Wielka Brytania
Informacje o zgodności produktu z wymaganiami UE: Sony Belgium, bijkantoor van Sony Europe Limited, Da Vincilaan 7-D1, 1935 Zaventem, Belgia

Pozbywanie się zużytego sprzętu (stosowane w krajach Unii Europejskiej i w pozostałych krajach europejskich stosujących własne systemy zbiórki)

Ten symbol na produkcie lub jego opakowaniu oznacza, że produkt nie może być traktowany jako odpad komunalny, lecz powinno się go dostarczyć do odpowiedniego punktu zbiórki sprzętu elektrycznego i elektronicznego, w celu recyklingu. Odpowiednie zadysponowanie zużytego produktu zapobiega potencjalnym negatywnym wpływom na środowisko oraz zdrowie ludzi, jakie mogłyby wystąpić w przypadku niewłaściwego zagospodarowania odpadów. Recykling materiałów pomaga chronić środowisko naturalne. W celu uzyskania bardziej szczegółowych informacji na temat recyklingu tego produktu, należy skontaktować się z lokalną jednostką samorządu terytorialnego, ze służbami zagospodarowywania odpadów lub ze sklepem, w którym zakupiony został ten produkt.

Aviz pentru clienți: următoarele informații se aplică numai echipamentelor vândute în țările care respectă directivele UE
Producător: Sony Corporation, 1-7-1 Konan Minato-ku Tokyo, 108-0075 Japonia
Pentru conformitatea UE a aparatului: Sony Belgium, bijkantoor van Sony Europe Limited, Da Vincilaan 7-D1, 1935 Zaventem, Belgia

Dezafectarea echipamentelor electrice şi electronice vechi (Se aplică pentru țările membre ale Uniunii Europene si pentru alte țări europene cu sisteme de colectare separată)

Acest simbol aplicat pe produs sau pe ambalajul acestuia, indică faptul că acest produs nu trebuie tratat ca pe un deşeu menajer. El trebuie predat punctelor de reciclare a echipamentelor electrice şi electronice. Asigurându-vă că acest produs este dezafectat în mod corect, veți ajuta la prevenirea posibilelor consecințe negative asupra mediului şi a sănătății umane, dacă produsul ar fi fost dezafectat în mod necorespunzător. Reciclarea materialelor va ajuta la conservarea resurselor naturale. Pentru mai multe detalii legate de reciclarea acestui produs, vă rugăm să contactați primăria din oraşul dumneavoastră, serviciul de salubritate local sau magazinul de unde ați cumpărat produsul.

2-полосный динамик

Сделано во Вьетнаме

Производитель: Сони Корпорейшн
Адрес: 1-7-1 Конан, Минато-ку, Токио 108-0075, Япония

Импортер на территории стран Таможенного союза
ЗАО "Сони Электроникс", Россия, 123103, Москва, Карамышевский проезд, 6

Организация, уполномоченная принимать претензии от потребителей на территории Казахстана
ЗАО "Сони Электроникс"
Представительство в Казахстане, 050010, Республика Казахстан, г. Алматы, пр. Достык, дом 117/7

Месяц и год изготовления указаны на наклейке, размещенной на боковой панели динамика.

Дата изготовления указана на товаре, а также на упаковке в следующем формате:
MM-YYYY, где MM – месяц и YYYY – год изготовления.

Информация для покупателей в Украине
Оборудование отвечает требованиям:
- Технического регламента ограничения использования некоторых опасных веществ в электрическом и электронном оборудовании (постановление КМУ от 03.12.2008 № 1057).

Условия хранения
Товары сохраняют в упакованном виде в темных, сухих, чистых, хорошо вентилируемых помещениях, изолированных от мест хранения кислот и щелочей.
Температура хранения: от -20 до +60 °C.
Относительная влажность хранения: 80 %.
Рабочая температура: от 0 до 40 °C.
Рабочая относительная влажность: 40–60 %.

Утилизация отслужившего электрического и электронного оборудования (директива применяется в странах Евросоюза и других европейских странах, где действуют системы раздельного сбора отходов)

Данный знак на устройстве или его упаковке обозначает, что данное устройство нельзя утилизировать вместе с прочими бытовыми отходами. Его следует сдать в соответствующий приемный пункт переработки электрического и электронного оборудования. Неправильная утилизация данного изделия может привести к потенциально негативному влиянию на окружающую среду и здоровье людей, поэтому для предотвращения подобных последствий необходимо выполнять специальные требования по утилизации этого изделия. Переработка данных материалов поможет сохранить природные ресурсы. Для получения более подробной информации о переработке этого изделия обратитесь в местные органы городского управления, службу сбора бытовых отходов или в магазин, где было приобретено изделие.

2-смуговий динамік

Виготовлено у В'єтнамі

Виробник: Соні Корпорейшн
Адреса: 1-7-1 Конан, Мінато-ку, Токіо 108-0075, Японія

Місяць і рік виробництва вказані на етикетці збоку динаміка.

Дата виготовлення вказана на виробі та на його упаковці у наступному форматі:
MM-YYYY, де MM – місяць та YYYY – рік виготовлення.

Обладнання відповідає вимогам:
- Технічного регламенту обмеження використання деяких небезпечних речовин в електричному та електронному обладнанні (постанова КМУ від 03.12.2008 № 1057).

Умови зберігання
Продукцію зберігають в упакованому виді в темних, сухих, чистих, добре вентильованих приміщеннях, ізольованих від місць зберігання кислот і лугів.
Температура зберігання: від -20 до +60 °C.
Відносна вологість зберігання: 80 %.
Робоча температура: від 0 до 40 °C.
Робоча відносна вологість: 40–60 %.

Утилізація старого електричного та електронного обладнання (застосовується в Європейському союзі та інших європейських країнах із системами роздільного збирання сміття)

Цей символ на виробі або на упаковці означає, що цей виріб не можна утилізувати як побутове сміття. Замість цього його потрібно здати до відповідного приймального пункту для вторинної обробки електричного та електронного обладнання. Забезпечивши належну утилізацію цього виробу, ви допоможете запобігти негативним наслідкам для навколишнього середовища та людського здоров'я, до яких могла б призвести неправильна утилізація цього виробу. Вторинна переробка матеріалів допоможе зберегти природні ресурси. Щоб отримати докладнішу інформацію щодо вторинної переробки цього виробу, зверніться до місцевих органів влади, до служби утилізації побутових відходів або до магазину, де було придбано цей виріб.

2 бағытты динамик

Вьетнамда жасалған

Дайындаушы: Сони Корпорейшн
Мекен-жайы: 1-7-1 Конан, Минато-ку, Токио 108-0075, Жапония

Кеден одағы жеріндегі шетелден әкелуші
«Сони Электроникс» ЖАҚ, Ресей, 123103, Мәскеу, Карамышевский өтпе көшесі, 6

Қазақстан Республикасы жерінде тұтынушылардан кінәрат-талаптар қабылдайтын ұйым
Қазақстандағы «Сони Электроникс» ЖАҚ Өкілдігі
050010, Қазақстан Республикасы, Алматы қаласы, даңғыл Достык, 117/7 үй

Өндірілген айы мен жылы динамиктің бүйіріндегі жапсырмада көрсетілген.

Қызмет мерзімі біткен электр және электрондық жабдықты залалсыз жою (бағыттама қалдықтарды бөлек жинау жүйелері жұмыс істейтін Еуроодақ және басқа еуропа елдерінде қолданылады)

Құрылғыдағы немесе оның орамындағы бұл белгі бұл құрылғыны басқа тұрмыстық қалдықтармен бірге залалсыз жоюға болмайтынын білдіреді.
Оны электр және электронды жабдықты қайта өңдеуге қабылдайтын сәйкес орынға тапсырған жөн. Бұл бұйымды дұрыс емес жою қоршаған ортаға және адамдарға әлеуетті жағымсыз әсер етуіне әкеліп соқтыруы мүмкін, сондықтан осындай салдарларын болдырмау үшін, бұл бұйымды залалсыз жоюдың арнайы талаптарын орындау қажет. Бұл материалдарды қайта өңдеу табиғи ресурстарды сақтап қалуға көмектеседі. Бұл бұйымды қайта өңдеу жөнінде егжей-тегжейлі ақпарат алу үшін, қалалық жергілікті басқару органдарына, тұрмыстық қалдықтарды жинау қызметіне немесе бұйымды сатып алған дүкенге барыңыз.

Precautions

- Do not continuously use the speaker system beyond the peak power handling capacity.
- Keep recorded tapes, watches, and personal credit cards using magnetic coding away from the speaker system to protect them from damage caused by the magnets in the speakers.
- Please note the following when installing the units; otherwise malfunction and/or deterioration in sound quality may result.
  – Do not touch the diaphragms and/or speaker cones by hand or with tools.
  – Do not put your fingers through the holes of the frame.
  – Do not drop foreign objects in the units.

If you cannot find an appropriate mounting location, consult your car dealer or your nearest Sony dealer before mounting.

Précautions

- Evitez de soumettre le système de haut-parleurs à une utilisation continue au-delà de la puissance de crête admissible.
- Gardez les bandes enregistrées, les montres et les cartes de crédit utilisant un code magnétique à l'écart du système de haut-parleurs pour éviter tout dommage causé par les aimants des haut-parleurs.
- Tenez compte des recommandations suivantes lors de l'installation des appareils ; sinon vous risquez une défaillance et/ou une détérioration de la qualité du son.
  – Ne touchez pas les diaphragmes et/ou les cônes des haut-parleurs avec la main ou des outils.
  – Ne glissez pas les doigts à travers les trous du cadre.
  – Ne laissez pas tomber de corps étrangers dans les appareils.

Si vous ne pouvez pas trouver d'emplacement adéquat pour installer l'appareil, consultez votre revendeur Sony le plus proche.

Precauciones

- Evite utilizar de forma continuada el sistema de altavoces con una potencia que sobrepase su capacidad de potencia máxima.
- Mantenga alejados del sistema de altavoces las cintas grabadas, relojes o tarjetas de crédito con codificación magnética para evitar daños que posiblemente causaría el imán de los altavoces.
- Es importante que tenga en cuenta las siguientes indicaciones al instalar las unidades. De lo contrario, es posible que no funcionen correctamente y/o que la calidad del sonido sea deficiente.
  – No toque los diafragmas ni los conos de los altavoces con las manos ni con las herramientas.
  – No introduzca los dedos en los orificios de la estructura.
  – No tire objetos extraños en las unidades.

Si no puede encontrar un emplazamiento apropiado para instalarlos, consulte al distribuidor de su automóvil o al proveedor de Sony más próximo.

Sicherheitsmaßnahmen

- Verwenden Sie das Lautsprechersystem nicht kontinuierlich über der maximalen Belastbarkeit.
- Halten Sie bespielte Tonbänder, Uhren und Kreditkarten mit Magnetcodierung von den Lautsprechern fern, um eine Beschädigung durch die Lautsprechermagnete zu vermeiden.
- Beachten Sie bei der Installation der Geräte bitte Folgendes, da es andernfalls zu Fehlfunktionen und/oder Einbußen bei der Klangqualität kommen kann.
  – Berühren Sie die Membranen und/oder Lautsprecherkonen nicht mit den Händen oder Werkzeugen.
  – Stecken Sie die Finger nicht durch die Aussparungen im Rahmen.
  – Lassen Sie keine Fremdkörper in die Geräte gelangen.

Wenn Sie keine geeignete Einbaustelle finden, wenden Sie sich vor der Montage an Ihren Kfz-Händler oder an den nächsten Sony-Händler.

Säkerhetsföreskrifter

- Driv inte högtalarsystemet kontinuerligt med högre toppeffekt än det klarar av.
- Kom ihåg att inspelade kassettband, klockor och kreditkort med magnetremsa kan skadas av magneterna i högtalarna och du bör därför inte lägga dem i närheten av högtalarna.
- Observera följande när enheterna installeras; annars kan ett fel eller sämre ljudkvalitet uppkomma.
  – Rör inte vid membranen och/eller högtalarkonerna med handen eller verktyg.
  – Stick inte in dina fingrar genom hålen i ramen.
  – Tappa inte främmande objekt i enheterna.

Om du inte hittar något bra ställe att montera högtalaren på, bör du kontakta bilåterförsäljaren eller närmaste Sony-återförsäljare innan du monterar den.

Voorzorgsmaatregelen

- Belast het luidsprekersysteem niet constant met een vermogen dat het maximale ingangsvermogen overschrijdt.
- Houd banden met opnamen, horloges en creditcards met magnetische codering uit de buurt van het luidsprekersysteem om mogelijke beschadiging door de luidsprekermagneten te voorkomen.
- Houd rekening met het volgende bij het installeren van de toestellen; doet u dit niet, dan kunnen er storingen optreden en/of kan de geluidskwaliteit verslechteren.
  – Raak de membranen en/of luidsprekerconussen niet aan met de hand of met gereedschap.
  – Steek je vingers niet door de openingen in het frame.
  – Laat geen vreemde voorwerpen vallen in de toestellen.

Als u geen geschikte montageplaats vindt, raadpleeg dan uw autodealer of de dichtstbijzijnde Sony-dealer voordat u de luidsprekers gaat installeren.

Precauções

- Não utilize o sistema de colunas continuamente além da capacidade de potência de pico.
- Mantenha cassetes gravadas, relógios e cartões de crédito pessoais que utilizem codificação magnética longe do sistema de colunas para evitar que fiquem danificados pelos ímanes das colunas.
- Tenha em atenção o seguinte quando instalar as unidades. Caso contrário, poderá ocorrer uma avaria e/ou deterioração da qualidade do som.
  – Não toque nos diafragmas e/ou nos cones das colunas com as mãos ou com ferramentas.
  – Não coloque os seus dedos nos orifícios da estrutura.
  – Não deixe cair objectos estranhos dentro das unidades.

Se não conseguir encontrar um local de instalação apropriado, consulte o concessionário da marca do seu automóvel ou o agente Sony mais próximo.

Precauzioni

- Non utilizzare il sistema diffusori con alimentazione di potenza nominale superiore a quella massima supportata e in modo prolungato.
- I nastri registrati, gli orologi e le carte di credito con codice magnetico devono essere tenuti lontano dal sistema diffusori, per evitare che i magneti dei diffusori possano danneggiarli.
- Tenere presente quanto segue durante l'installazione delle unità; in caso contrario potrebbero verificarsi problemi di funzionamento e/o deterioramento della qualità dell'audio.
  – Non toccare i diaframmi e/o i coni dei diffusori con le mani o con altri strumenti.
  – Non inserire le dita nelle cavità della cornice.
  – Non introdurre oggetti estranei nelle unità.

Se non si riesce ad individuare una posizione adatta per il montaggio, consultare il concessionario auto o il proprio rivenditore Sony.

Środki ostrożności

- Nie należy używać zestawu głośnikowego w sposób ciągły przy mocy wyjściowej przekraczającej jego wydajność.
- Aby uniknąć uszkodzenia przedmiotów, takich jak nagrane kasety, zegarki oraz karty kredytowe zakodowane magnetycznie, należy je przechowywać z dala od głośników zawierających wbudowane magnesy.
- Należy pamiętać o następujących kwestiach podczas instalowania produktu; w przeciwnym wypadku może dojść do awarii i/lub pogorszenia jakości dźwięku.
  – Nie dotykać membran i/lub stożków głośników rękami lub narzędziami.
  – Nie wkładać palców w otwory ramki.
  – Nie wrzucać ciał obcych do wnętrza produktów.

W przypadku trudności ze znalezieniem odpowiedniego miejsca na instalację głośników należy skonsultować się z punktem sprzedaży pojazdu lub najbliższym sprzedawcą produktów firmy Sony.

Măsuri de siguranță

- Nu utilizați în mod continuu sistemul de difuzoare peste capacitatea sa de tratare a puterii la vârf.
- Păstrați benzile înregistrate, ceasurile şi cardurile de credit personale cu partea magnetică departe de sistemul de difuzoare pentru a le proteja de deteriorările cauzate de magneții din difuzoare.
- La instalarea unităților vă rugăm să țineți cont de următoarele; altfel, pot apărea defecțiuni şi/sau deteriorări ale calității sunetului.
  – Nu atingeți diafragmele şi/sau conurile difuzoarelor cu mâna sau cu alte unelte.
  – Nu introduceți degetele prin găurile cadrului.
  – Nu scăpați obiecte străine în unități.

Dacă nu reuşiți să găsiți un amplasament corespunzător pentru montaj, consultați vânzătorul vehiculului sau cel mai apropiat distribuitor Sony înainte de montaj.

Меры предосторожности

- Не допускайте продолжительной подачи на акустическую систему нагрузки, превышающей ее пиковую мощность.
- Не держите вблизи от акустических систем магнитные ленты с записью, часы или кредитные карточки с магнитным кодом во избежание их повреждения под воздействием магнитов, имеющихся в динамиках.
- Соблюдайте следующие меры предосторожности при установке устройств, иначе это может привести к неправильной работе и/или ухудшению качества звука.
  – Не касайтесь мембран и/или диффузоров руками или какими-либо предметами.
  – Не просовывайте пальцы через отверстия в рамке.
  – Не бросайте посторонние предметы в устройства.

Если не удается найти подходящее место для установки громкоговорителей, обратитесь за советом к автодилеру или к ближайшему дилеру фирмы Sony.

Заходи безпеки

- Не допускайте тривалого подання на акустичну систему навантаження, яке перевищує її пікову потужність.
- Зберігайте записані касети, годинники та особисті кредитні картки з магнітним кодуванням подалі від акустичної системи, щоб захистити їх від розмагнічування.
- Дотримуйтеся наведених нижче застережень під час встановлення пристроїв, інакше це може призвести до неправильної роботи та/або погіршення якості звуку.
  – Не торкайтеся мембран і/або дифузорів руками чи жодними предметами.
  – Не просовуйте пальці через отвори в рамці.
  – Не кидайте сторонні предмети у пристрої.

Якщо знайти належне місце для встановлення не вдається, зверніться спершу до дилера, в якого придбано автомобіль, або до найближчого дилера компанії Sony.

Specifications

XS-FB6920E

Speaker	Coaxial 2 way: Woofer 16 × 24 cm (6 × 9 in) cone type; Tweeter 6.6 cm (2 5/8 in) cone type
Short-term maximum power*1	420 W*2
Rated power	50 W*2
CEA 2031 RMS Power	60 W
Rated impedance	4 Ω
Output sound pressure level	92±2 dB (1 W, 1 m)*2
Effective frequency range	50 – 22,000 Hz*2
Mass	Approx. 1,030 g (2 lb 4 oz) per speaker
Supplied accessories	Parts for installation

XS-FB1620E

Speaker	Coaxial 2 way: Woofer 16 cm (6 1/2 in) cone type; Tweeter 3.5 cm (1 7/16 in) balanced dome type
Short-term maximum power*1	260 W*2
Rated power	40 W*2
CEA 2031 RMS Power	45 W
Rated impedance	4 Ω
Output sound pressure level	90±2 dB (1 W, 1 m)*2
Effective frequency range	55 – 24,000 Hz*2
Mass	Approx. 560 g (1 lb 4 oz) per speaker
Supplied accessories	Parts for installation

XS-FB1320E

Speaker	Coaxial 2 way: Woofer 13 cm (5 1/4 in) cone type; Tweeter 2.5 cm (1 in) balanced dome type
Short-term maximum power*1	230 W*2
Rated power	30 W*2
CEA 2031 RMS Power	35 W
Rated impedance	4 Ω
Output sound pressure level	89±2 dB (1 W, 1 m)*2
Effective frequency range	65 – 24,000 Hz*2
Mass	Approx. 450 g (16 oz) per speaker
Supplied accessories	Parts for installation

XS-FB1020E

Speaker	Coaxial 2 way: Woofer 10 cm (4 in) cone type; Tweeter 2.5 cm (1 in) balanced dome type
Short-term maximum power*1	210 W*2
Rated power	30 W*2
CEA 2031 RMS Power	30 W
Rated impedance	4 Ω
Output sound pressure level	88±2 dB (1 W, 1 m)*2
Effective frequency range	70 – 24,000 Hz*2
Mass	Approx. 380 g (13 oz) per speaker
Supplied accessories	Parts for installation

Design and specifications are subject to change without notice.

*1 "Short-term maximum power" may also be referred to as "Peak Power".
*2 Testing Condition: IEC 60268-5 (2003-05)

Spécifications

XS-FB6920E

Haut-parleur	Coaxial à 2 voies : Haut-parleur de graves de 16 × 24 cm (6 × 9 po) de type conique; Haut-parleur d'aigus de 6,6 cm (2 5/8 po) de type conique
Puissance maximale à court terme*1	420 W*2
Puissance nominale	50 W*2
Puissance efficace (RMS) CEA 2031	60 W
Impédance nominale	4 Ω
Niveau de pression acoustique de sortie	92±2 dB (1 W, 1 m)*2
Plage de fréquences efficace	50 – 22 000 Hz*2
Poids	Environ 1 030 g (2 lb 4 oz) par haut-parleur
Accessoires fournis	Eléments d'installation

XS-FB1620E

Haut-parleur	Coaxial à 2 voies : Haut-parleur de graves de 16 cm (6 1/2 po), de type conique; Haut-parleur d'aigus de 3,5 cm (1 7/16 po) de type en dôme équilibré
Puissance maximale à court terme*1	260 W*2
Puissance nominale	40 W*2
Puissance efficace (RMS) CEA 2031	45 W
Impédance nominale	4 Ω
Niveau de pression acoustique de sortie	90±2 dB (1 W, 1 m)*2
Plage de fréquences efficace	55 – 24 000 Hz*2
Poids	Environ 560 g (1 lb 4 oz) par haut-parleur
Accessoires fournis	Eléments d'installation

XS-FB1320E

Haut-parleur	Coaxial à 2 voies : Haut-parleur de graves de 13 cm (5 1/4 po) de type conique; Haut-parleur d'aigus de 2,5 cm (1 po) de type en dôme équilibré
Puissance maximale à court terme*1	230 W*2
Puissance nominale	30 W*2
Puissance efficace (RMS) CEA 2031	35 W
Impédance nominale	4 Ω
Niveau de pression acoustique de sortie	89±2 dB (1 W, 1 m)*2
Plage de fréquences efficace	65 – 24 000 Hz*2
Poids	Environ 450 g (16 oz) par haut-parleur
Accessoires fournis	Éléments d'installation

XS-FB1020E

Haut-parleur	Coaxial à 2 voies : Haut-parleur de graves de 10 cm (4 po) de type conique; Haut-parleur d'aigus de 2,5 cm (1 po) de type en dôme équilibré
Puissance maximale à court terme*1	210 W*2
Puissance nominale	30 W*2
Puissance efficace (RMS) CEA 2031	30 W
Impédance nominale	4 Ω
Niveau de pression acoustique de sortie	88±2 dB (1 W, 1 m)*2
Plage de fréquences efficace	70 – 24 000 Hz*2
Poids	Environ 380 g (13 oz) par haut-parleur
Accessoires fournis	Éléments d'installation

La conception et les spécifications sont sujettes à modification sans préavis.

*1 La « Puissance maximale à court terme » peut aussi être désignée sous le nom de « Puissance de crête ».
*2 Conditions d'essai : CEI 60268-5 (2003-05)

Especificaciones

XS-FB6920E

Altavoz	Coaxial de 2 vías: Graves 16 × 24 cm, tipo cónico; Agudos 6,6 cm, tipo cónico
Potencia de pico máximo*1	420 W*2
Potencia nominal	50 W*2
CEA 2031 RMS Potencia	60 W
Impedancia nominal	4 Ω
Nivel de presión acústica de salida	92±2 dB (1 W, 1 m)*2
Rango de frecuencia efectivo	50 – 22.000 Hz*2
Peso	Aprox. 1.030 g por altavoz
Accesorios suministrados	Componentes para instalación

XS-FB1620E

Altavoz	Coaxial de 2 vías: Graves 16 cm, tipo cónico; Agudos 3,5 cm, tipo BD
Potencia de pico máximo*1	260 W*2
Potencia nominal	40 W*2
CEA 2031 RMS Potencia	45 W
Impedancia nominal	4 Ω
Nivel de presión acústica de salida	90±2 dB (1 W, 1 m)*2
Rango de frecuencia efectivo	55 – 24.000 Hz*2
Peso	Aprox. 560 g por altavoz
Accesorios suministrados	Componentes para instalación

XS-FB1320E

Altavoz	Coaxial de 2 vías: Graves 13 cm, tipo cónico; Agudos 2,5 cm, tipo BD
Potencia de pico máximo*1	230 W*2
Potencia nominal	30 W*2
CEA 2031 RMS Potencia	35 W
Impedancia nominal	4 Ω
Nivel de presión acústica de salida	89±2 dB (1 W, 1 m)*2
Rango de frecuencia efectivo	65 – 24.000 Hz*2
Peso	Aprox. 450 g por altavoz
Accesorios suministrados	Componentes para instalación

XS-FB1020E

Altavoz	Coaxial de 2 vías: Graves 10 cm, tipo cónico; Agudos 2,5 cm, tipo BD
Potencia de pico máximo*1	210 W*2
Potencia nominal	30 W*2
CEA 2031 RMS Potencia	30 W
Impedancia nominal	4 Ω
Nivel de presión acústica de salida	88±2 dB (1 W, 1 m)*2
Rango de frecuencia efectivo	70 – 24.000 Hz*2
Peso	Aprox. 380 g por altavoz
Accesorios suministrados	Componentes para instalación

Diseño y especificaciones sujetos a cambio sin previo aviso.

*1 "Potencia de pico máximo" también puede denominarse "Potencia de pico".
*2 Condición de verificación: IEC 60268-5 (2003-05)

Technische Daten

XS-FB6920E

Lautsprecher	2 Wege, koaxial: Tieftöner 16 × 24 cm, Konus-Typ; Hochtöner 6,6 cm, Konus-Typ
Kurzzeitige max. Leistung*1	420 W*2
Nennleistung	50 W*2
CEA 2031 RMS-Leistungsabgabe	60 W
Nennimpedanz	4 Ω
Ausgangsschalldruckpegel	92±2 dB (1 W, 1 m)*2
Effektiver Frequenzbereich	50 – 22.000 Hz*2
Gewicht	ca. 1.030 g pro Lautsprecher
Mitgeliefertes Zubehör	Montageteile

XS-FB1620E

Lautsprecher	2 Wege, koaxial: Tieftöner 16 cm, Konus-Typ; Hochtöner 3,5 cm, Typ Kalotte, symmetrisch
Kurzzeitige max. Leistung*1	260 W*2
Nennleistung	40 W*2
CEA 2031 RMS-Leistungsabgabe	45 W
Nennimpedanz	4 Ω
Ausgangsschalldruckpegel	90±2 dB (1 W, 1 m)*2
Effektiver Frequenzbereich	55 – 24.000 Hz*2
Gewicht	ca. 560 g pro Lautsprecher
Mitgeliefertes Zubehör	Montageteile

XS-FB1320E

Lautsprecher	2 Wege, koaxial: Tieftöner 13 cm, Konus-Typ; Hochtöner 2,5 cm, Typ Kalotte, symmetrisch
Kurzzeitige max. Leistung*1	230 W*2
Nennleistung	30 W*2
CEA 2031 RMS-Leistungsabgabe	35 W
Nennimpedanz	4 Ω
Ausgangsschalldruckpegel	89±2 dB (1 W, 1 m)*2
Effektiver Frequenzbereich	65 – 24.000 Hz*2
Gewicht	ca. 450 g pro Lautsprecher
Mitgeliefertes Zubehör	Montageteile

XS-FB1020E

Lautsprecher	2 Wege, koaxial: Tieftöner 10 cm, Konus-Typ; Hochtöner 2,5 cm, Typ Kalotte, symmetrisch
Kurzzeitige max. Leistung*1	210 W*2
Nennleistung	30 W*2
CEA 2031 RMS-Leistungsabgabe	30 W
Nennimpedanz	4 Ω
Ausgangsschalldruckpegel	88±2 dB (1 W, 1 m)*2
Effektiver Frequenzbereich	70 – 24.000 Hz*2
Gewicht	ca. 380 g pro Lautsprecher
Mitgeliefertes Zubehör	Montageteile

Änderungen, die dem technischen Fortschritt dienen, bleiben vorbehalten.

*1 „Kurzzeitige max. Leistung" wird manchmal auch als „Spitzenleistung" bezeichnet.
*2 Testbedingung: IEC 60268-5 (2003-05)

Specifikationer

XS-FB6920E

Högtalare	Koaxial 2-vägs: Bashögtalare 16 × 24 cm, konisk typ; Diskanthögtalare 6,6 cm, konisk typ
Toppeffekt, kort sikt*1	420 W*2
Märkeffekt	50 W*2
CEA 2031 RMS-effekt	60 W
Märkimpedans	4 Ω
Utmatad ljudtrycksnivå	92±2 dB (1 W, 1 m)*2
Effektivt frekvensomfång	50 – 22 000 Hz*2
Vikt	Ungefär 1 030 g per högtalare
Medföljande tillbehör	Delar för installation

XS-FB1620E

Högtalare	Koaxial 2-vägs: Bashögtalare 16 cm, konisk typ; Diskanthögtalare 3,5 cm, B.D-typ
Toppeffekt, kort sikt*1	260 W*2
Märkeffekt	40 W*2
CEA 2031 RMS-effekt	45 W
Märkimpedans	4 Ω
Utmatad ljudtrycksnivå	90±2 dB (1 W, 1 m)*2
Effektivt frekvensomfång	55 – 24 000 Hz*2
Vikt	Ungefär 560 g per högtalare
Medföljande tillbehör	Delar för installation

XS-FB1320E

Högtalare	Koaxial 2-vägs: Bashögtalare 13 cm, konisk typ; Diskanthögtalare 2,5 cm, B.D-typ
Toppeffekt, kort sikt*1	230 W*2
Märkeffekt	30 W*2
CEA 2031 RMS-effekt	35 W
Märkimpedans	4 Ω
Utmatad ljudtrycksnivå	89±2 dB (1 W, 1 m)*2
Effektivt frekvensomfång	65 – 24 000 Hz*2
Vikt	Ungefär 450 g per högtalare
Medföljande tillbehör	Delar för installation

XS-FB1020E

Högtalare	Koaxial 2-vägs: Bashögtalare 10 cm, konisk typ; Diskanthögtalare 2,5 cm, B.D-typ
Toppeffekt, kort sikt*1	210 W*2
Märkeffekt	30 W*2
CEA 2031 RMS-effekt	30 W
Märkimpedans	4 Ω
Utmatad ljudtrycksnivå	88±2 dB (1 W, 1 m)*2
Effektivt frekvensomfång	70 – 24 000 Hz*2
Vikt	Ungefär 380 g per högtalare
Medföljande tillbehör	Delar för installation

Rätten till ändring av design och specifikationer förbehålles.

*1 "Toppeffekt, kort sikt" kan även kallas för "Maxeffekt".
*2 Testvillkor: IEC 60268-5 (2003-05)

Technische gegevens

XS-FB6920E

Luidspreker	Coaxiaal 2 weg: Lage tonen 16 × 24 cm, conustype; Hoge tonen 6,6 cm, conustype
Maximaal ingangsvermogen*1	420 W*2
Nominaal ingangsvermogen	50 W*2
CEA 2031 RMS-vermogen	60 W
Impedantie	4 Ω
Gevoeligheid	92±2 dB (1 W, 1 m)*2
Frequentiebereik	50 – 22.000 Hz*2
Gewicht	Ongeveer 1.030 g per luidspreker
Bijgeleverde accessoires	Onderdelen voor installatie

XS-FB1620E

Luidspreker	Coaxiaal 2 weg: Lage tonen 16 cm, conustype; Hoge tonen 3,5 cm, B.D-type
Maximaal ingangsvermogen*1	260 W*2
Nominaal ingangsvermogen	40 W*2
CEA 2031 RMS-vermogen	45 W
Impedantie	4 Ω
Gevoeligheid	90±2 dB (1 W, 1 m)*2
Frequentiebereik	55 – 24.000 Hz*2
Gewicht	Ongeveer 560 g per luidspreker
Bijgeleverde accessoires	Onderdelen voor installatie

XS-FB1320E

Luidspreker	Coaxiaal 2 weg: Lage tonen 13 cm, conustype; Hoge tonen 2,5 cm, B.D-type
Maximaal ingangsvermogen*1	230 W*2
Nominaal ingangsvermogen	30 W*2
CEA 2031 RMS-vermogen	35 W
Impedantie	4 Ω
Gevoeligheid	89±2 dB (1 W, 1 m)*2
Frequentiebereik	65 – 24.000 Hz*2
Gewicht	Ongeveer 450 g per luidspreker
Bijgeleverde accessoires	Onderdelen voor installatie

XS-FB1020E

Luidspreker	Coaxiaal 2 weg: Lage tonen 10 cm, conustype; Hoge tonen 2,5 cm, B.D-type
Maximaal ingangsvermogen*1	210 W*2
Nominaal ingangsvermogen	30 W*2
CEA 2031 RMS-vermogen	30 W
Impedantie	4 Ω
Gevoeligheid	88±2 dB (1 W, 1 m)*2
Frequentiebereik	70 – 24.000 Hz*2
Gewicht	Ongeveer 380 g per luidspreker
Bijgeleverde accessoires	Onderdelen voor installatie

Ontwerp en specificaties kunnen zonder voorafgaande mededeling gewijzigd worden.

*1 "Maximaal ingangsvermogen" kan ook "piekvermogen" genoemd worden.
*2 Testvoorwaarde: IEC 60268-5 (2003-05)

Especificações

XS-FB6920E

Coluna	Coaxial de 2 vias: Graves 16 × 24 cm, cónico; Agudos 6,6 cm, cónico
Potência máxima de curto-prazo*1	420 W*2
Potência nominal	50 W*2
Alimentação RMS CEA 2031	60 W
Impedância nominal	4 Ω
Nível de pressão acústica de saída	92±2 dB (1 W, 1 m)*2
Amplitude de frequência efectiva	50 – 22.000 Hz*2
Peso	Aprox. 1.030 g por coluna
Acessórios fornecidos	Peças para instalação

XS-FB1620E

Coluna	Coaxial de 2 vias: Graves 16 cm, cónico; Agudos 3,5 cm, Tipo B.D
Potência máxima de curto-prazo*1	260 W*2
Potência nominal	40 W*2
Alimentação RMS CEA 2031	45 W
Impedância nominal	4 Ω
Nível de pressão acústica de saída	90±2 dB (1 W, 1 m)*2
Amplitude de frequência efectiva	55 – 24.000 Hz*2
Peso	Aprox. 560 g por coluna
Acessórios fornecidos	Peças para instalação

XS-FB1320E

Coluna	Coaxial de 2 vias: Graves 13 cm, cónico; Agudos 2,5 cm, Tipo B.D
Potência máxima de curto-prazo*1	230 W*2
Potência nominal	30 W*2
Alimentação RMS CEA 2031	35 W
Impedância nominal	4 Ω
Nível de pressão acústica de saída	89±2 dB (1 W, 1 m)*2
Amplitude de frequência efectiva	65 – 24.000 Hz*2
Peso	Aprox. 450 g por coluna
Acessórios fornecidos	Peças para instalação

XS-FB1020E

Coluna	Coaxial de 2 vias: Graves 10 cm, cónico; Agudos 2,5 cm, Tipo B.D
Potência máxima de curto-prazo*1	210 W*2
Potência nominal	30 W*2
Alimentação RMS CEA 2031	30 W
Impedância nominal	4 Ω
Nível de pressão acústica de saída	88±2 dB (1 W, 1 m)*2
Amplitude de frequência efectiva	70 – 24.000 Hz*2
Peso	Aprox. 380 g por coluna
Acessórios fornecidos	Peças para instalação

Design e especificações sujeitos a alterações sem aviso prévio.

*1 "Potência máxima de curto prazo" pode também ser referida como "Potência de pico".
*2 Condição de Teste: IEC 60268-5 (2003-05)

Caratteristiche tecniche

XS-FB6920E

Diffusore	Coassiale a 2 vie: Woofer da 16 × 24 cm, tipo a cono; Tweeter da 6,6 cm, tipo a cono
Potenza massima a breve termine*1	420 W*2
Potenza nominale	50 W*2
Potenza RMS CEA 2031	60 W
Impedenza nominale	4 Ω
Livello pressione sonora in uscita	92±2 dB (1 W, 1 m)*2
Gamma di frequenza effettiva	50 – 22.000 Hz*2
Peso	Circa 1.030 g per diffusore
Accessori in dotazione	Elementi per installazione

XS-FB1620E

Diffusore	Coassiale a 2 vie: Woofer da 16 cm, tipo a cono; Tweeter da 3,5 cm, tipo B.D
Potenza massima a breve termine*1	260 W*2
Potenza nominale	40 W*2
Potenza RMS CEA 2031	45 W
Impedenza nominale	4 Ω
Livello pressione sonora in uscita	90±2 dB (1 W, 1 m)*2
Gamma di frequenza effettiva	55 – 24.000 Hz*2
Peso	Circa 560 g per diffusore
Accessori in dotazione	Elementi per installazione

XS-FB1320E

Diffusore	Coassiale a 2 vie: Woofer da 13 cm, tipo a cono; Tweeter da 2,5 cm, tipo B.D
Potenza massima a breve termine*1	230 W*2
Potenza nominale	30 W*2
Potenza RMS CEA 2031	35 W
Impedenza nominale	4 Ω
Livello pressione sonora in uscita	89±2 dB (1 W, 1 m)*2
Gamma di frequenza effettiva	65 – 24.000 Hz*2
Peso	Circa 450 g per diffusore
Accessori in dotazione	Elementi per installazione

XS-FB1020E

Diffusore	Coassiale a 2 vie: Woofer da 10 cm, tipo a cono; Tweeter da 2,5 cm, tipo B.D
Potenza massima a breve termine*1	210 W*2
Potenza nominale	30 W*2
Potenza RMS CEA 2031	30 W
Impedenza nominale	4 Ω
Livello pressione sonora in uscita	88±2 dB (1 W, 1 m)*2
Gamma di frequenza effettiva	70 – 24.000 Hz*2
Peso	Circa 380 g per diffusore
Accessori in dotazione	Elementi per installazione

Il design e le caratteristiche tecniche sono soggetti a modifiche senza preavviso.

*1 "Potenza massima a breve termine" potrebbe anche essere riferito a "Alimentazione massima".
*2 Condizione di prova: IEC 60268-5 (2003-05)

Dane techniczne

XS-FB6920E

Głośnik	Współosiowy 2 drożny: Niskotonowy 16 × 24 cm, typ stożkowy; Wysokotonowy 6,6 cm, typ stożkowy
Maksymalna moc chwilowa*1	420 W*2
Moc znamionowa	50 W*2
Moc RMS według CEA 2031	60 W
Impedancja znamionowa	4 Ω
Wyjściowe ciśnienie akustyczne	92±2 dB (1 W, 1 m)*2
Skuteczne pasmo przenoszenia	50 – 22 000 Hz*2
Waga	Około 1 030 g/głośnik
Dostarczony osprzęt	Elementy instalacyjne

XS-FB1620E

Głośnik	Współosiowy 2 drożny: Niskotonowy 16 cm, typ stożkowy; Wysokotonowy 3,5 cm, typ B.D
Maksymalna moc chwilowa*1	260 W*2
Moc znamionowa	40 W*2
Moc RMS według CEA 2031	45 W
Impedancja znamionowa	4 Ω
Wyjściowe ciśnienie akustyczne	90±2 dB (1 W, 1 m)*2
Skuteczne pasmo przenoszenia	55 – 24 000 Hz*2
Waga	Około 560 g/głośnik
Dostarczony osprzęt	Elementy instalacyjne

XS-FB1320E

Głośnik	Współosiowy 2 drożny: Niskotonowy 13 cm, typ stożkowy; Wysokotonowy 2,5 cm, typ B.D
Maksymalna moc chwilowa*1	230 W*2
Moc znamionowa	30 W*2
Moc RMS według CEA 2031	35 W
Impedancja znamionowa	4 Ω
Wyjściowe ciśnienie akustyczne	89±2 dB (1 W, 1 m)*2
Skuteczne pasmo przenoszenia	65 – 24 000 Hz*2
Waga	Około 450 g/głośnik
Dostarczony osprzęt	Elementy instalacyjne

XS-FB1020E

Głośnik	Współosiowy 2 drożny: Niskotonowy 10 cm, typ stożkowy; Wysokotonowy 2,5 cm, typ B.D
Maksymalna moc chwilowa*1	210 W*2
Moc znamionowa	30 W*2
Moc RMS według CEA 2031	30 W
Impedancja znamionowa	4 Ω
Wyjściowe ciśnienie akustyczne	88±2 dB (1 W, 1 m)*2
Skuteczne pasmo przenoszenia	70 – 24 000 Hz*2
Waga	Około 380 g/głośnik
Dostarczony osprzęt	Elementy instalacyjne

Konstrukcja i dane techniczne mogą ulec zmianie bez uprzedzenia.

*1 „Maksymalna moc chwilowa" jest także nazywana „mocą szczytową".
*2 Warunki testowe: IEC 60268-5 (2003-05)

Specificații

XS-FB6920E

Difuzor	Coaxial, 2 căi: Difuzor frecvențe joase 16 × 24 cm, tip con; Difuzor frecvențe înalte de 6,6 cm, tip con
Putere maximă pe termen scurt*1	420 W*2
Putere nominală	50 W*2
Putere RMS CEA 2031	60 W
Impedanță nominală	4 Ω
Nivel presiune acustică la ieşire	92±2 dB (1 W, 1 m)*2
Interval de frecvență efectiv	50 – 22.000 Hz*2
Masă	Aprox. 1.030 g per difuzor
Accesorii incluse	Componente pentru instalare

XS-FB1620E

Difuzor	Coaxial, 2 căi: Difuzor frecvențe joase 16 cm, tip con; Difuzor frecvențe înalte de 3,5 cm, tip dom echilibrat
Putere maximă pe termen scurt*1	260 W*2
Putere nominală	40 W*2
Putere RMS CEA 2031	45 W
Impedanță nominală	4 Ω
Nivel presiune acustică la ieşire	90±2 dB (1 W, 1 m)*2
Interval de frecvență efectiv	55 – 24.000 Hz*2
Masă	Aprox. 560 g per difuzor
Accesorii incluse	Componente pentru instalare

XS-FB1320E

Difuzor	Coaxial, 2 căi: Difuzor frecvențe joase 13 cm, tip con; Difuzor frecvențe înalte de 2,5 cm, tip dom echilibrat
Putere maximă pe termen scurt*1	230 W*2
Putere nominală	30 W*2
Putere RMS CEA 2031	35 W
Impedanță nominală	4 Ω
Nivel presiune acustică la ieşire	89±2 dB (1 W, 1 m)*2
Interval de frecvență efectiv	65 – 24.000 Hz*2
Masă	Aprox. 450 g per difuzor
Accesorii incluse	Componente pentru instalare

XS-FB1020E

Difuzor	Coaxial, 2 căi: Difuzor frecvențe joase 10 cm, tip con; Difuzor frecvențe înalte de 2,5 cm, tip dom echilibrat
Putere maximă pe termen scurt*1	210 W*2
Putere nominală	30 W*2
Putere RMS CEA 2031	30 W
Impedanță nominală	4 Ω
Nivel presiune acustică la ieşire	88±2 dB (1 W, 1 m)*2
Interval de frecvență efectiv	70 – 24.000 Hz*2
Masă	Aprox. 380 g per difuzor
Accesorii incluse	Componente pentru instalare

Designul şi specificațiile pot fi modificate fără aviz prealabil.

*1 „Puterea maximă pe termen scurt" poate fi referită şi ca „Putere la vârf ".
*2 Condiție de testare: IEC 60268-5 (2003-05)

Технические характеристики

XS-FB6920E

Динамик	Коаксиальная 2-канальная система: Низкочастотный 16 × 24 см, конического типа; Высокочастотный 6,6 см, конического типа
Кратковременная максимальная мощность*1	420 Вт*2
Номинальная мощность	50 Вт*2
Мощность RMS согласно CEA 2031	60 Вт
Номинальное сопротивление	4 Ом
Уровень выходного звукового давления	92±2 дБ (1 Вт, 1 м)*2
Рабочий диапазон частот	50 – 22000 Гц*2
Масса	Около 1030 г каждый динамик
Входящие в комплект принадлежности	Детали для установки

XS-FB1620E

Динамик	Коаксиальная 2-канальная система: Низкочастотный 16 см, конического типа; Высокочастотный 3,5 см, сбалансированный, конического типа
Кратковременная максимальная мощность*1	260 Вт*2
Номинальная мощность	40 Вт*2
Мощность RMS согласно CEA 2031	45 Вт
Номинальное сопротивление	4 Ом
Уровень выходного звукового давления	90±2 дБ (1 Вт, 1 м)*2
Рабочий диапазон частот	55 – 24000 Гц*2
Масса	Около 560 г каждый громкоговоритель
Входящие в комплект принадлежности	Детали для установки

XS-FB1320E

Динамик	Коаксиальная 2-канальная система: Низкочастотный 13 см, конического типа; Высокочастотный 2,5 см, сбалансированный, конического типа
Кратковременная максимальная мощность*1	230 Вт*2
Номинальная мощность	30 Вт*2
Мощность RMS согласно CEA 2031	35 Вт
Номинальное сопротивление	4 Ом
Уровень выходного звукового давления	89±2 дБ (1 Вт, 1 м)*2
Рабочий диапазон частот	65 – 24000 Гц*2
Масса	Около 450 г каждый громкоговоритель
Входящие в комплект принадлежности	Детали для установки

XS-FB1020E

Динамик	Коаксиальная 2-канальная система: Низкочастотный 10 см, конического типа; Высокочастотный 2,5 см, сбалансированный, конического типа
Кратковременная максимальная мощность*1	210 Вт*2
Номинальная мощность	30 Вт*2
Мощность RMS согласно CEA 2031	30 Вт
Номинальное сопротивление	4 Ом
Уровень выходного звукового давления	88±2 дБ (1 Вт, 1 м)*2
Рабочий диапазон частот	70 – 24000 Гц*2
Масса	Около 380 г каждый громкоговоритель
Входящие в комплект принадлежности	Детали для установки

Конструкция и технические характеристики могут быть изменены без уведомления.

*1 "Кратковременная максимальная мощность" также может называться термином "Пиковая мощность".
*2 Условие испытания: IEC 60268-5 (2003-05)

Технічні характеристики

XS-FB6920E

Динамік	Коаксіальна 2-смугова система: Низькочастотний динамік 16 × 24 см, конічного типу; Високочастотний динамік 6,6 см, конічного типу
Максимальна короткочасна потужність*1	420 Вт*2
Номінальна потужність	50 Вт*2
Потужність RMS згідно CEA 2031	60 Вт
Номінальний імпеданс	4 Ом
Рівень тиску вихідного звуку	92±2 дБ (1 Вт, 1 м)*2
Робочий діапазон частот	50 – 22000 Гц*2
Вага	приблизно 1030 г кожний динамік
Додаткове обладнання	Обладнання для монтажу

XS-FB1620E

Динамік	Коаксіальна 2-смугова система: Низькочастотний динамік 16 см, конічного типу; Високочастотний динамік 3,5 см, конусний тип
Максимальна короткочасна потужність*1	260 Вт*2
Номінальна потужність	40 Вт*2
Потужність RMS згідно CEA 2031	45 Вт
Номінальний імпеданс	4 Ом
Рівень тиску вихідного звуку	90±2 дБ (1 Вт, 1 м)*2
Робочій діапазон частот	55 – 24000 Гц*2
Вага	приблизно 560 г кожний динамік
Додаткове обладнання	Обладнання для монтажу

XS-FB1320E

Динамік	Коаксіальна 2-смугова система: Низькочастотний динамік 13 см, конічного типу; Високочастотний динамік 2,5 см, конусний тип
Максимальна короткочасна потужність*1	230 Вт*2
Номінальна потужність	30 Вт*2
Потужність RMS згідно CEA 2031	35 Вт
Номінальний імпеданс	4 Ом
Рівень тиску вихідного звуку	89±2 дБ (1 Вт, 1 м)*2
Робочій діапазон частот	65 – 24000 Гц*2
Вага	приблизно 450 г кожний динамік
Додаткове обладнання	Обладнання для монтажу

XS-FB1020E

Динамік	Коаксіальна 2-смугова система: Низькочастотний динамік 10 см, конічного типу; Високочастотний динамік 2,5 см, конусний тип
Максимальна короткочасна потужність*1	210 Вт*2
Номінальна потужність	30 Вт*2
Потужність RMS згідно CEA 2031	30 Вт
Номінальний імпеданс	4 Ом
Рівень тиску вихідного звуку	88±2 дБ (1 Вт, 1 м)*2
Робочій діапазон частот	70 – 24000 Гц*2
Вага	приблизно 380 г кожний динамік
Додаткове обладнання	Обладнання для монтажу

Конструкція та технічні характеристики можуть бути змінені без попередження.

*1 Інше визначення «Максимальна короткочасна потужність» — «Пікова потужність».
*2 Умови проведення випробувань: IEC 60268-5 (2003-05)

Mounting / Montage / Montaje / Montage / Montering / Montage / Montagem / Montaggio / Montaż / Montaj / Монтаж / Встановлення

Before mounting

A depth of at least 73 mm (2 7/8 in)*1/42 mm (1 11/16 in)*2/45 mm (1 13/16 in)*3/43 mm (1 3/4 in)*4 is required for flush mounting. Measure the depth of the area where you are to mount the speaker, and ensure that the speaker is not obstructing any other components of the car. Keep the followings in mind when choosing a mounting location:

- Make sure that nothing is obstructing around the mounting location of the door (front or rear) or the rear tray where you are to mount the speaker.
- A hole for mounting may already be cut out of the inner panel of the door (front or rear) or the rear tray. In this case, you need to modify the board only.
- If you are to mount this speaker system in the door (front or rear), make sure that the speaker terminals, frame or magnet do not interfere with any inner parts, such as the window mechanism in the door (when you open or close the window), etc. Also make sure that the speaker grille does not touch any inner fittings, such as the window cranks, door handles, arm rests, door pockets, lamps or seats etc.
- If you are to mount this speaker system in the rear tray, make sure that the speaker terminals, frame or magnet do not touch any inner parts of the car, such as the torsion bar springs (when you open or close the trunk lid), etc. Also make sure that the speaker grille does not touch any inner fittings, such as seat belts, head rests, center brake lights, inner covers of the rear wipers, curtains or air purifiers, etc.

Avant le montage

Une profondeur d'au moins 73 mm (2 7/8 po)*1/42 mm (1 11/16 po)*2/45 mm (1 13/16 po)*3/43 mm (1 3/4 po)*4 est nécessaire pour effectuer le montage encastré. Mesurez la profondeur de l'emplacement où vous souhaitez monter le haut-parleur, puis assurez-vous que le haut-parleur ne gène en rien les autres composants du véhicule. Prenez en considération les points suivants lors du choix de l'emplacement de montage:

- Assurez-vous qu'aucun objet ne gène à proximité de l'emplacement de montage de la portière (avant ou arrière) ou sur la plage arrière où vous envisagez de monter le haut-parleur.
- Il est possible qu'un trou ait déjà été découpé dans le panneau intérieur de la portière (avant ou arrière) ou de la plage arrière. Dans ce cas, il vous suffit de modifier le panneau.
- Si vous envisagez de monter ce système de haut-parleur dans la portière (avant ou arrière), assurez-vous que les bornes, le cadre ou l'aimant du haut-parleur ne sont pas en contact avec des pièces internes, telles que la crémaillère de la vitre dans la portière (lorsque vous ouvrez ou fermez la vitre), etc. Assurez-vous également que la grille du haut-parleur n'entre pas en contact avec des éléments internes, tels que les manivelles de lève-glace, les poignées de portières, les accoudoirs, les vide-poches, les lampes ou les sièges, etc.
- Si vous envisagez de monter ce système de haut-parleurs sur la plage arrière, assurez-vous que les bornes, le cadre ou l'aimant du haut-parleur n'entrent pas en contact avec des pièces internes du véhicule, telles que les barres de torsion (lorsque vous ouvrez ou fermez le coffre), etc. Assurez-vous également que la grille du haut-parleur n'entre pas en contact avec des éléments internes, tels que ceintures de sécurité, appuie-têtes, feux de stop centraux, garnitures intérieures des essuie-glaces arrière, rideaux ou filtres à air, etc.

Antes del montaje

Para el montaje alineado, es necesaria una profundidad mínima de 73 mm*1/42 mm*2/45 mm*3/43 mm*4. Mida la profundidad del lugar donde desea montar el altavoz y compruebe que el altavoz no obstruya ningún componente del automóvil. Antes de elegir el lugar de montaje, se debe tener en cuenta lo siguiente:

- Asegúrese de que no haya ningún obstáculo en el lugar de montaje de la puerta (delantera o posterior) ni en la bandeja posterior donde desea montar el altavoz.
- Es posible que ya exista un orificio de montaje en el panel interior de la puerta (delantera o posterior) o en la bandeja posterior. En este caso, sólo debe modificar el salpicadero.
- Si desea montar este sistema de altavoces en la puerta (delantera o posterior), asegúrese de que los terminales del altavoz, el marco o el imán no interfieren con los componentes interiores como, por ejemplo, el mecanismo de la ventanilla en la puerta (al abrir o cerrar la ventanilla), etc. Asegúrese también de que la rejilla del altavoz no esté en contacto con accesorios interiores como, por ejemplo, los picaportes de las ventanillas y puertas, los reposabrazos, los compartimentos para guardar objetos situados en las puertas, las luces o los asientos etc.
- Si desea montar el sistema de altavoces en la bandeja posterior, asegúrese de que los terminales del altavoz, el marco y el imán no están en contacto con los componentes interiores del auto como, por ejemplo, los resortes de la barra de torsión (cuando abra o cierre el portaequipajes), etc. Asegúrese también de que la rejilla del altavoz no está en contacto con accesorios interiores como, por ejemplo, los cinturones de seguridad, los reposacabezas, las luces de frenos centrales, las cubiertas interiores de los limpiaparabrisas posteriores, las cortinas o ambientadores, etc.

Vor der Montage

Für eine versenkte Montage ist eine Einbautiefe von mindestens 73 mm*1/42 mm*2/45 mm*3/43 mm*4 erforderlich. Messen Sie die Tiefe an der Stelle, an der der Lautsprecher montiert werden soll, und vergewissern Sie sich, dass der Lautsprecher keine anderen Fahrzeugteile blockiert. Beachten Sie bitte Folgendes, wenn Sie die Montagestelle festlegen:

- Achten Sie darauf, dass nichts die Montageposition in der Tür (vorn oder hinten) oder in der Hutablage, wo Sie den Lautsprecher anbringen wollen, blockiert.
- In der Innenverkleidung der Tür (vorn oder hinten) oder der Hutablage befindet sich möglicherweise bereits eine Aussparung für die Montage. In diesem Fall brauchen Sie nur die Platte anzupassen.
- Wenn Sie dieses Lautsprechersystem in der Tür (vorn oder hinten) montieren, achten Sie darauf, dass die Lautsprecheranschlüsse, die Rahmen bzw. die Magneten keine Teile im Fahrzeuginneren blockieren, wie zum Beispiel den Hubmechanismus in der Tür zum Öffnen und Schließen des Fensters usw. Achten Sie außerdem darauf, dass das Lautsprechergitter keine Teile der Innenausstattung wie Fensterkurbeln, Türgriffe, Armlehnen, Ablagen in der Tür, Lampen, Sitze usw. berührt.
- Wenn Sie dieses Lautsprechersystem in der Hutablage montieren, achten Sie darauf, dass die Lautsprecheranschlüsse, die Rahmen bzw. die Magneten keine Teile im Fahrzeuginneren berühren, wie zum Beispiel die Heckklappendämpfer beim Öffnen und Schließen der Heckklappe usw. Achten Sie außerdem darauf, dass das Lautsprechergitter keine Teile der Innenausstattung wie Sicherheitsgurte, Kopfstützen, Zusatzbremsleuchten, Innenverkleidungen der hinteren Scheibenwischer, Sonnenschutzvorrichtungen oder Luftreiniger usw. berührt.

Innan du monterar

För en jämn och slät montering krävs ett djup på minst 73 mm*1/42 mm*2/45 mm*3/43 mm*4. Mät ut djupet där du tänker montera högtalaren och se till att den inte kommer i vägen för några andra komponenter i bilen. Tänk på följande när du väljer monteringsplats:

- Se till att det inte finns några hinder på dörren (främre eller bakre) eller hatthyllan runt den plats där du tänker montera högtalaren.
- I vissa fall finns det redan ett hål förberett för högtalare i dörrens (främre eller bakre) innerpanel eller i hatthyllan. I så fall behöver du bara se till att urtaget passar högtalaren.
- Om du tänker montera det här högtalarsystemet i dörren (främre eller bakre), måste du se till att högtalarterminalerna, ramen och magneten inte kommer i vägen för några delar inne i dörren, t.ex. fönstermekanismen (när du öppnar eller stänger fönstret) eller liknande. Se också till att inte högtalargallret kommer i vägen för några delar av inredningen, t.ex. fönstervevar, dörrhandtag, armstöd, dörrfickor, lampor, säten eller liknande.
- Om du tänker montera högtalarsystemet i hatthyllan ser du till att högtalarterminalerna, ramen eller magneten inte kommer i vägen för underliggande mekanismer, t.ex. bakluckans torsionsfjädring (när du öppnar eller stänger bakluckan). Kontrollera också att du inte placerar högtalaren så att högtalargallret kommer i vägen för bilbälten, huvudstöd, det mittersta bromsljuset, bakrutans vindrutetorkare, gardiner, luftrenare eller liknande.

Vóór de montage

Voor de montage is een inbouwdiepte van minimaal 73 mm*1/42 mm*2/45 mm*3/43 mm*4 vereist. Meet de diepte van het gebied waar u de luidspreker wilt installeren en zorg dat de luidspreker niet wordt geblokkeerd door andere onderdelen van de auto. Houd rekening met de volgende punten als u een montageplaats uitzoekt:

- Zorg ervoor dat er zich geen obstakels bevinden in de buurt van de inbouwplaats in het portier (voor of achter) of de hoedenplank waar u de luidspreker wilt installeren.
- In het binnenste paneel van het portier (voor of achter) of de hoedenplank is mogelijk al een opening voor de installatie gemaakt. In dit geval hoeft u alleen de plaat aan te passen.
- Als u dit luidsprekersysteem wilt installeren in het portier (voor of achter), moet u ervoor zorgen dat de contactpunten, het frame en de magneet van de luidspreker niet in contact komen met de onderdelen in het portier, zoals het raammechanisme in het portier (wanneer u het raam opent of sluit), enzovoort. Zorg ook dat het luidsprekerrooster niet in contact komt met onderdelen in de auto, zoals raamhendels, portiergrepen, armsteunen, zijvakken in het portier, lampen of stoelen, enzovoort.
- Als u het luidsprekersysteem wilt installeren in de hoedenplank, mogen de contactpunten, het frame en de magneet van de luidspreker niet in contact komen met onderdelen in de auto, zoals de torsieveren (als u de achterklep opent of sluit), enzovoort. Zorg dat het luidsprekerrooster niet in contact komt met onderdelen in de auto, zoals autogordels, hoofdsteunen, derde remlichten, bescherming voor de achterruitenwissers aan de binnenkant, zonweringen of luchtverfrissers, enzovoort.

Antes da montagem

Para montar a coluna à face, é necessária uma profundidade de, pelo menos, 73 mm*1/42 mm*2/45 mm*3/43 mm*4. Meça a profundidade da área onde quer montar a coluna e verifique se não interfere com os outros componentes do automóvel. Quando escolher um local para a montagem, verifique o seguinte:

- Certifique-se de que não há obstáculos à volta do local de montagem na porta (da frente ou de trás) ou na prateleira traseira onde vai montar a coluna.
- O painel interior da porta (da frente ou de trás) ou da prateleira traseira pode já ter os furos de montagem feitos. Nesse caso, só tem de modificar a placa.
- Se quiser montar este sistema de colunas na porta (da frente ou de trás) do automóvel, verifique se os terminais respetivos, a armação ou o íman não interferem com nenhuma das peças do interior do veículo, como o elevador do vidro da janela na porta (quando fechar ou abrir a janela), etc. Verifique também se a grelha da coluna não toca em nenhuma das peças interiores, como os manípulos do vidro, os puxadores das portas, os apoios para os braços, as bolsas da porta, luzes, bancos, etc.
- Se quiser montar este sistema de colunas na prateleira traseira, certifique-se de que os terminais, a armação e o íman da coluna não tocam em peças no interior do automóvel, como as molas da barra de torção (quando abre ou fecha o porta-bagagens), etc. A grelha da coluna também não pode tocar em peças no interior do automóvel, como cintos de segurança, encostos para a cabeça, luzes de travagem centrais, proteções internas dos llimpa-para-brisas traseiros, cortinas, purificadores do ar, etc.

Prima del montaggio

Per il montaggio a incasso è necessaria una profondità di almeno 73 mm*1/42 mm*2/45 mm*3/43 mm*4. Misurare la profondità dell'area in cui verrà montato il diffusore e assicurarsi che quest'ultimo non ostacoli nessun altro componente dell'auto. Per scegliere la posizione di montaggio, tenere presente quanto segue:

- Assicurarsi che non sia presente alcun ostacolo attorno alla posizione di montaggio della portiera (anteriore o posteriore) o del punto del ripiano posteriore in cui si desidera montare il diffusore.
- E possibile che sia già presente un foro nel pannello interno della portiera (anteriore o posteriore) o del ripiano posteriore. In tal caso è necessario modificare solamente la superficie.
- Se il sistema diffusori viene installato nella portiera (anteriore o posteriore), accertarsi che i terminali, la cornice o il magnete dei diffusori non interferiscano con nessuna delle parti interne, quali il meccanismo dei finestrini all'interno della portiera (se si apre o chiude il finestrino) e così via. Accertarsi inoltre che la griglia dei diffusori non entri in contatto con nessun dispositivo interno, quali manovelle dei finestrini, maniglie delle portiere, braccioli, vani portaoggetti delle portiere, luci o sedili e così via.
- Se si desidera montare il sistema diffusori nel ripiano posteriore, assicurarsi che i terminali, il telaio o il magnete dei diffusori non interferiscano con le parti interne dell'auto, quali le molle della barra di torsione per l'apertura/chiusura del portellone posteriore e così via. Assicurarsi inoltre che la griglia dei diffusori non entri in contatto con accessori interni quali cinture di sicurezza, poggiatesta, luci di arresto centrali, protezioni interne del tergicristallo posteriore, tendine o purificatori d'aria e così via.

Przed rozpoczęciem montażu

Do montażu wpuszczanego wymagana jest głębokość co najmniej 73 mm*1/42 mm*2/45 mm*3/43 mm*4. W miejscu, w którym ma zostać zamontowany głośnik, należy zmierzyć głębokość i upewnić się, że głośnik nie będzie przeszkadzał w działaniu innych elementów wyposażenia samochodu. Wybierając miejsce montażu, należy pamiętać o następujących czynnikach:

- Należy się upewnić, że w pobliżu planowanego miejsca montażu głośnika w drzwiach (przednich lub tylnych) lub w tylnej półce nie ma żadnych przeszkód.
- Otwory montażowe w panelu wewnętrznym drzwi (przednich lub tylnych) lub w tylnej półce mogą już być wycięte. W takim wypadku należy tylko zmodyfikować płytę.
- Jeśli zestaw głośnikowy ma zostać zainstalowany w drzwiach (przednich lub tylnych), należy się upewnić, że zaciski głośników, obudowa ani magnes nie kolidują z żadnymi elementami wewnętrznymi, takimi jak mechanizm otwierania okna w drzwiach (podczas otwierania lub zamykania okna) itp. Należy także upewnić się, że siatka głośnika nie dotyka żadnych części wewnętrznych, takich jak korby do opuszczania szyb, klamki drzwi, podłokietniki, kieszenie w drzwiach, lampy lub siedzenia itp.
- Jeśli zestaw głośnikowy ma zostać zamontowany w tylnej półce, należy się upewnić, że zaciski głośnika, obudowa ani magnes nie dotykają innych wewnętrznych części pojazdu, takich jak sprężyny pokrywy bagażnika (podczas otwierania lub zamykania bagażnika) itp. Należy także upewnić się, że osłona głośnika nie dotyka części wewnętrznych, takich jak pasy bezpieczeństwa, zagłówki, środkowe światła hamowania, wewnętrzne osłony tylnych wycieraczek, zasłonki lub oczyszczacze powietrza itp.

Înainte de montaj

Pentru montajul încastrat este necesară o adâncime de cel puţin 73 mm*1/42 mm*2/45 mm*3/43 mm*4. Măsuraţi adâncimea zonei în care intenţionaţi să montaţi difuzorul şi asiguraţi-vă că difuzorul nu obstrucţionează nicio altă componentă a vehiculului. Reţineţi următoarele aspecte când alegeţi un amplasament pentru montaj:

- Asiguraţi-vă că nu există obstrucţii în jurul amplasamentului de montare din uşa (din faţă sau din spate) sau din etajera din spate în care montaţi difuzorul.
- Este posibil să fie deja decupată o gaură pentru montaj pe panoul interior al uşii (din faţă sau din spate) sau în etajera din spate. În acest caz, trebuie să modificaţi numai placa.
- Dacă intenţionaţi să montaţi acest sistem de difuzoare în uşă (din faţă sau din spate), asiguraţi-vă că bornele difuzoarelor, rama sau magnetul nu interferează cu nicio componentă internă, cum ar fi mecanismul geamului din uşă (când închideţi sau când deschideţi geamul) etc. De asemenea, asiguraţi-vă că grila difuzorului nu atinge niciun mecanism intern, precum macaraua geamului, mânerele uşii, suportul de sprijin pentru braţ, buzunarele uşii, becurile sau scaunele etc.
- Dacă intenţionaţi să montaţi acest sistem de difuzoare în etajera din spate, asiguraţi-vă că bornele difuzoarelor, rama sau magnetul nu ating nicio componentă internă a vehiculului, cum ar fi amortizoarele (când închideţi sau când deschideţi capota de la portbagaj) etc. De asemenea, asiguraţi-vă că grila difuzorului nu atinge niciun mecanism intern, precum centuri de siguranţă, rezemătoare pentru cap, lumini de frână centrale, capace de interior ale ştergătoarelor din spate, perdele sau purificatoare de aer etc.

Перед монтажом

Для установки заподлицо глубина в месте монтажа должна составлять не менее 73 мм*1/42 мм*2/45 мм*3/43 мм*4. Измерьте глубину в том месте, где предполагается смонтировать динамик, и убедитесь, что он не мешает другим деталям в автомобиле. Учитывайте следующее при выборе места монтажа.

- Проверьте, чтобы ничто не мешало установке громкоговорителя в месте монтажа на двери (передней или задней) или на полке за задними сиденьями.
- Отверстие для монтажа, возможно, уже имеется в двери (передней или задней) или на внутренней панели полки за задними сиденьями. В этом случае необходимо видоизменить только наружное покрытие.
- Если требуется смонтировать этот динамик на двери (передней или задней), проверьте, чтобы разъемы динамика, корпус или магнит не соприкасались с внутренними деталями, например со стеклоподъемником в двери (при открытии или закрытии окна) и т. д. Кроме того, проверьте, чтобы решетка динамика не соприкасалась с деталями внутри салона, например с ручками стеклоподъемников, ручками дверей, подлокотниками, дверными карманами, лампочками или сиденьями и т. д.
- Если требуется смонтировать этот динамик на полке за задними сиденьями, проверьте, чтобы разъемы динамика, корпус или магнит не соприкасались с внутренними деталями автомобиля, например с торсионными пружинами (при открытии или закрытии крышки багажника) и т. д. Кроме того, проверьте, чтобы решетка динамика не соприкасалась с деталями внутри салона, например с ремнями безопасности, подголовниками, стоп-сигналом, внутренними крышками задних стеклоочистителей, шторками или воздухоочистителями и т. д.

Перед встановленням

Для прихованого встановлення глибина в місці встановлення повинна бути не менше 73 мм*1/42 мм*2/45 мм*3/43 мм*4. Виміряйте глибину в тому місці, де потрібно встановити динамік, і переконайтеся, що динамік не заважає жодним іншим деталям автомобіля. Вибираючи місце встановлення, пам'ятайте про таке:

- Переконайтеся у тому, що ніщо не заважає монтажу динаміка на дверцятах автомобіля (передніх або задніх) або в поличці за заднім сидінням.
- Можливо, отвір для монтажу вже існує на внутрішній панелі дверцят автомобіля (передніх або задніх) або в поличці за заднім сидінням. У такому разі потрібно видозмінити лише зовнішнє покриття.
- Якщо потрібно вмонтувати динамік у дверцята автомобіля (передні або задні), переконайтеся, що роз'єми динаміка, корпус і магніт не заважають жодним іншим внутрішнім деталям, зокрема склопідйомникам у дверцятах (під час відкривання або закривання вікна) тощо. Переконайтеся також, що решітка динаміка не торкається жодного внутрішнього обладнання, зокрема ручок склопідйомників, ручок дверцят, підлокітників, кишень в оббивці дверцят, лампочок, сидінь тощо.
- Якщо потрібно вмонтувати цей динамік у поличку за заднім сидінням, переконайтеся, що контакти динаміка, корпус або магніт не торкаються жодних внутрішніх деталей автомобіля, наприклад торсійних валів (під час відкривання або закривання кришки багажника) тощо. Переконайтеся також, що решітка динаміка не торкається жодного внутрішнього обладнання, зокрема ременів безпеки, підголівників, корпусу стоп-сигналів, внутрішніх кришок задніх склоочисників, завісок або системи очищування повітря тощо.

*1 XS-FB6920E
*2 XS-FB1620E
*3 XS-FB1320E
*4 XS-FB1020E

Parts list / Liste des pièces / Lista de componentes / Teileliste / Lista över medföljande delar / Onderdelenlijst / Lista de peças / Elenco dei componenti / Spis części / Lista componentelor / Комплектующие детали / Список деталей

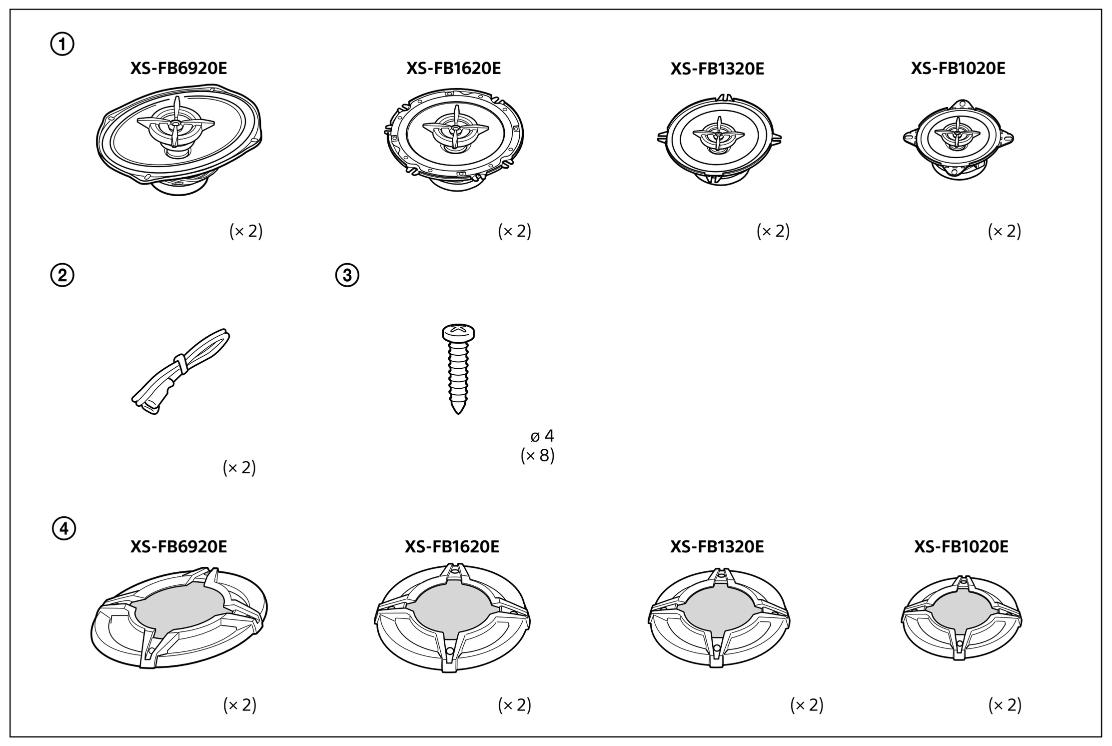

Mounting from the car interior / Montage depuis l'intérieur de l'habitacle / Montaje desde el interior del automóvil / Montage vom Wageninneren aus / Montering inifrån bilkupén / Installeren in het interieur van de auto / Montagem pelo interior do veículo / Montaggio all'interno dell'auto / Montarea din interiorul vehiculului / Montaż z wnętrza pojazdu / Монтаж в салоне автомобиля / Встановлення в салоні автомобіля

REAR TRAY / PLAGE ARRIÈRE / BANDEJA POSTERIOR / HUTABLAGE / HATTHYLLA / HOEDENPLANK / PRATELEIRA TRASEIRA / RIPIANO POSTERIORE / TYLNA PÓŁKA / ETAJERA DIN SPATE / ПОЛКА ЗА ЗАДНИМИ СИДЕНЬЯМИ / ПОЛИЧКА ЗА ЗАДНІМ СИДІННЯМ

(XS-FB6920E)

1

Mark the 4 bolt holes and make them 3.2 mm (5/32 in) in diameter.
Marquez les 4 orifices des boulons et percez des trous de 3,2 mm (5/32 po) de diamètre.
Marque los orificios de los 4 pernos y hágalos de 3,2 mm de diámetro.
Markieren Sie die 4 Schraubenlöcher und bohren Sie Löcher mit 3,2 mm Durchmesser.
Markera de 4 skruvhålen och gör dem 3,2 mm i diameter.
Markeer de 4 schroefgaten en boor gaten met een diameter van 3,2 mm.
Marque o sítio dos furos para os 4 parafusos. Faça os furos com 3,2 mm de diâmetro.
Contrassegnare i 4 fori dei bulloni e praticare fori di 3,2 mm di diametro.
Zaznacz 4 otwory na wkręty o średnicy 3,2 mm.
Marcaţi găurile pentru cele 4 şuruburi şi găuriţi cu un diametru de 3,2 mm.
Разметьте и просверлите 4 отверстия для винтов. Диаметр отверстий: 3,2 мм.
Позначте та просвердліть 4 отвори для гвинтів діаметром 3,2 мм.

Unit: mm (in)
Unité: mm (po)
Unidad: mm
Einheit: mm
Enhet: mm
Eenheid: mm
Unidade: mm
Unità: mm
Jednostka: mm
Unitate: mm
Единицы: мм
Одиниці: мм

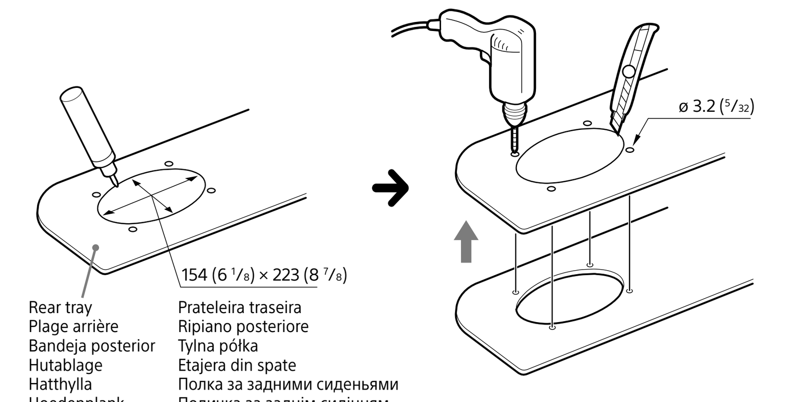

2

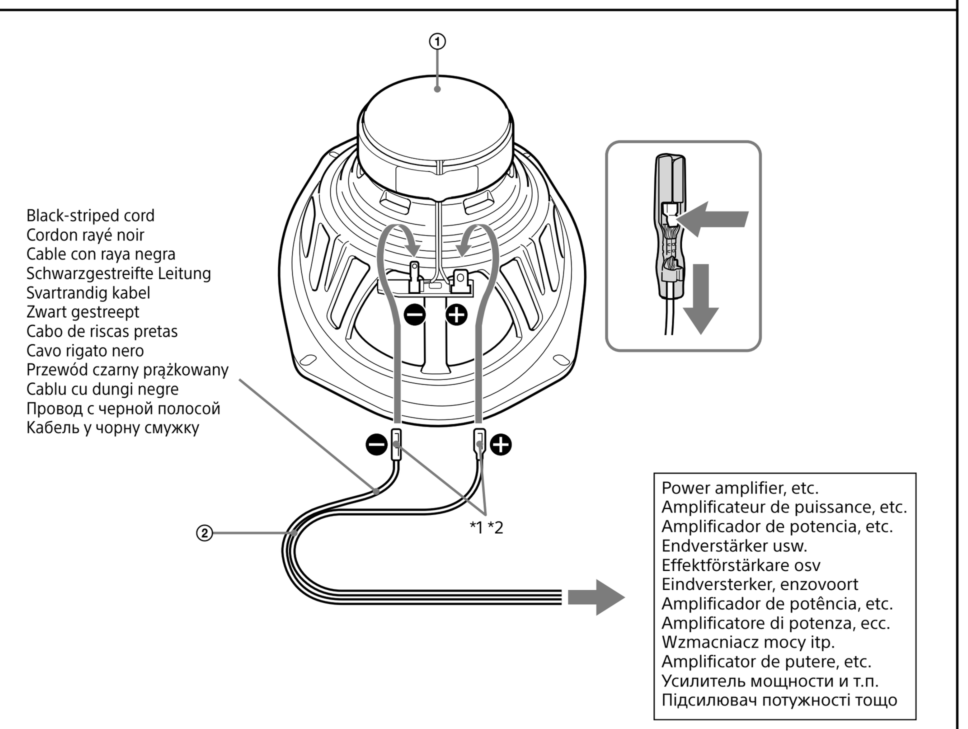

*1 Note
When releasing ②, push down on the catch firmly and release ② carefully.
If excessive force is used, damage to the speaker or terminal cable may result.
*2 White cord — Left speaker
Gray cord — Right speaker
*1 Remarque
En relâchant ②, appuyez fermement sur la languette et relâchez doucement ②.
Si vous appliquez une force exagérée, vous risquez d'endommager le haut-parleur ou le câble de la borne.
*2 Cordon blanc — Haut-parleur gauche
Cordon gris — Haut-parleur droit
*1 Nota
Al liberar ②, presione en el enganche con firmeza y libere el ② con cuidado.
Si utiliza una fuerza excesiva, es posible que el cable del terminal o el altavoz resulten dañados.
*2 Cable blanco — Altavoz izquierdo
Cable gris — Altavoz derecho
*1 Hinweis
Drücken Sie zum Lösen von ② fest auf den Verschluss und ziehen Sie ② vorsichtig heraus.
Wenn Sie zu stark drücken, kann es zu Schäden am Lautsprecher oder an den Kabelanschlüssen kommen.
*2 Weißes Kabel — Linker Lautsprecher
Graues Kabel — Rechter Lautsprecher
*1 Obs!
När ② lossas ska du trycka ner spärren ordentligt och lossa ② försiktigt.
Om för mycket kraft används kan högtalaren eller kabelkontakterna skadas.
*2 Vit kabel — Vänster högtalare
Grå kabel — Höger högtalare
*1 Opmerking
Om ② te verwijderen, drukt u stevig op de vergrendeling en verwijdert u ② voorzichtig.
Als u te veel kracht gebruikt, is het mogelijk dat de luidspreker of de kabelaansluitingen beschadigd raken.
*2 Wit snoer — Linkerluidspreker
Grijs snoer — Rechterluidspreker
*1 Nota
Quando soltar ②, pressione para baixo no engate com firmeza e solte ② cuidadosamente.
Se utilizar força excessiva, pode provocar danos na coluna ou nos terminais dos cabos.
*2 Cabo branco — Coluna esquerda
Cabo cinza — Coluna direita
*1 Nota
Quando viene rilasciato ②, spingere con forza il fermo verso il basso e rilasciare ② con cautela.
Se viene utilizzata una forza eccessiva, il diffusore o il cavo terminale potrebbero danneggiarsi.
*2 Cavo bianco — Diffusore sinistro
Cavo grigio — Diffusore destro
*1 Uwaga
Zwalniając przewody ② nacisnąć zatrzask i ostrożnie zwolnić przewody ②.
Zastosowanie zbyt dużej siły może spowodować uszkodzenie głośnika lub zacisków na przewodach.
*2 Biały przewód — lewy głośnik
Szary przewód — prawy głośnik
*1 Notă
Când eliberaţi ②, apăsaţi ferm prinderea şi eliberaţi ② cu grijă.
Dacă se aplică o forţă excesivă, aceasta poate cauza deteriorarea difuzorului sau a terminaţiilor cablurilor.
*2 Cablu alb — Difuzor stânga
Cablu gri — Difuzor dreapta
*1 Примечание
При отсоединении ② сильно нажмите на фиксатор и осторожно освободите ②.
Приложение чрезмерных усилий может привести к повреждению динамика или кабельных разъемов.
*2 Белый провод — левый динамик
Серый провод — правый динамик
*1 Примітка
Під час від'єднання ② сильно натисніть на фіксатор і обережно вивільніть ②.
Докладання надмірних зусиль може спричинити пошкодження динаміка або кабельних клем.
*2 Білий кабель — лівий динамік
Сірий кабель — правий динамік

3

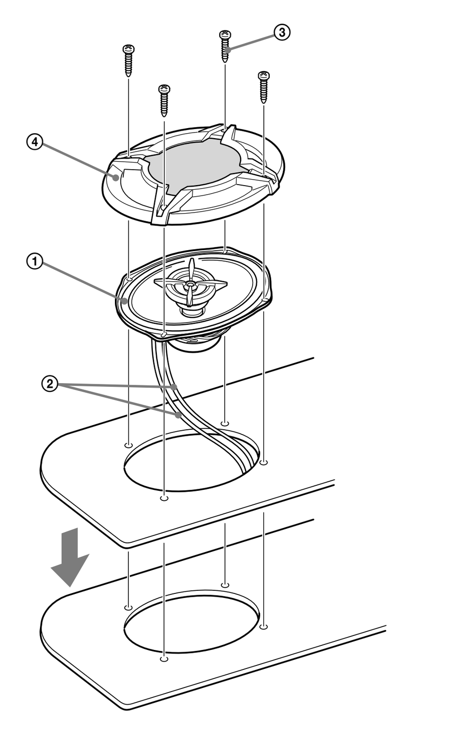

DOOR (FRONT/REAR) / PORTIÈRE (AVANT/ARRIÈRE) / PUERTA (DELANTERA/POSTERIOR) / TÜR (VORN/HINTEN) / DÖRR (FRÄMRE/BAKRE) / PORTIER (VOOR/ACHTER) / PORTA (DA FRENTE/DE TRÁS) / PORTIERA (ANTERIORE-POSTERIORE) / DRZWI (PRZEDNIE/TYLNE) / UŞĂ (FAŢĂ/SPATE) / ДВЕРЬ (ПЕРЕДНЯЯ/ЗАДНЯЯ) / ДВЕРЦЯТА АВТОМОБІЛЯ (ПЕРЕДНІ/ЗАДНІ)

(XS-FB1620E/XS-FB1320E/XS-FB1020E)

1

Mark the 4 bolt holes and make them 3.2 mm (5/32 in) in diameter.
Marquez les 4 orifices des boulons et percez des trous de 3,2 mm (5/32 po) de diamètre.
Marque los orificios de los 4 pernos y hágalos de 3,2 mm de diámetro.
Markieren Sie die 4 Schraubenlöcher und bohren Sie Löcher mit 3,2 mm Durchmesser.
Markera de 4 skruvhålen och gör dem 3,2 mm i diameter.
Markeer de 4 schroefgaten en boor gaten met een diameter van 3,2 mm.
Marque o sítio dos furos para os 4 parafusos. Faça os furos com 3,2 mm de diâmetro.
Contrassegnare i 4 fori dei bulloni e praticare fori di 3,2 mm di diametro.
Zaznacz 4 otwory na wkręty o średnicy 3,2 mm.
Marcaţi găurile pentru cele 4 şuruburi şi găuriţi cu un diametru de 3,2 mm.
Разметьте и просверлите 4 отверстия для винтов. Диаметр отверстий: 3,2 мм.
Позначте та просвердліть 4 отвори для гвинтів діаметром 3,2 мм.

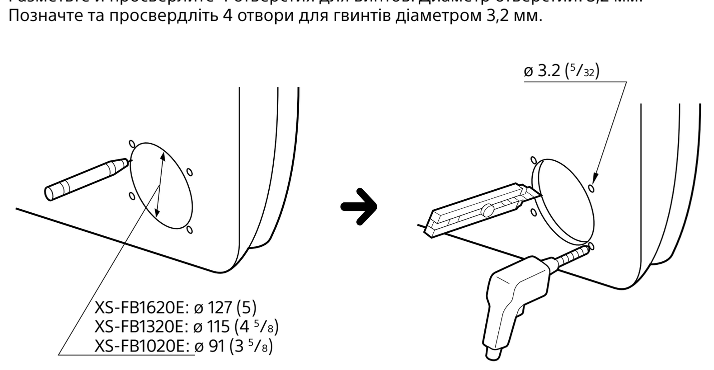

Unit: mm (in)
Unité: mm (po)
Unidad: mm
Einheit: mm
Enhet: mm
Eenheid: mm
Unidade: mm
Unità: mm
Jednostka: mm
Unitate: mm
Единицы: мм
Одиниці: мм

2

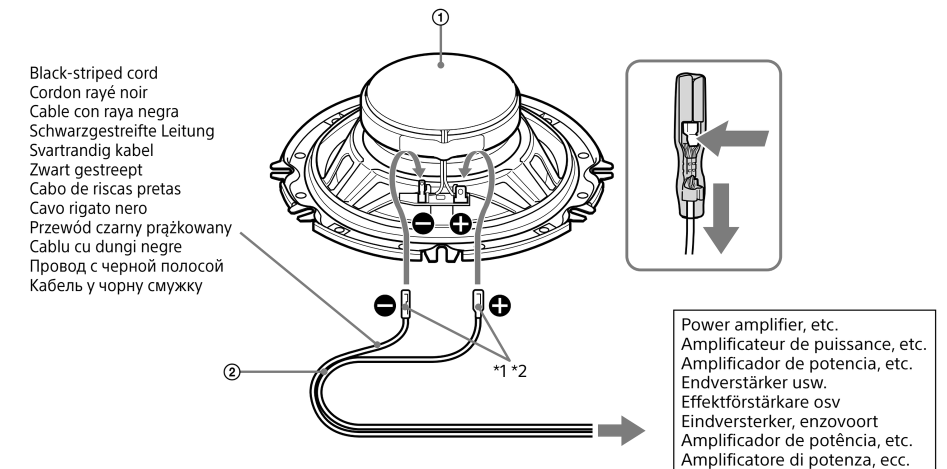

*1 Note
When releasing ②, push down on the catch firmly and release ② carefully.
If excessive force is used, damage to the speaker or terminal cable may result.
*2 White cord — Left speaker
Gray cord — Right speaker
*1 Remarque
En relâchant ②, appuyez fermement sur la languette et relâchez doucement ②.
Si vous appliquez une force exagérée, vous risquez d'endommager le haut-parleur ou le câble de la borne.
*2 Cordon blanc — Haut-parleur gauche
Cordon gris — Haut-parleur droit
*1 Nota
Al liberar ②, presione en el enganche con firmeza y libere el ② con cuidado.
Si utiliza una fuerza excesiva, es posible que el cable del terminal o el altavoz resulten dañados.
*2 Cable blanco — Altavoz izquierdo
Cable gris — Altavoz derecho
*1 Hinweis
Drücken Sie zum Lösen von ② fest auf den Verschluss und ziehen Sie ② vorsichtig heraus.
Wenn Sie zu stark drücken, kann es zu Schäden am Lautsprecher oder an den Kabelanschlüssen kommen.
*2 Weißes Kabel — Linker Lautsprecher
Graues Kabel — Rechter Lautsprecher
*1 Obs!
När ② lossas ska du trycka ner spärren ordentligt och lossa ② försiktigt.
Om för mycket kraft används kan högtalaren eller kabelkontakterna skadas.
*2 Vit kabel — Vänster högtalare
Grå kabel — Höger högtalare
*1 Opmerking
Om ② te verwijderen, drukt u stevig op de vergrendeling en verwijdert u ② voorzichtig.
Als u te veel kracht gebruikt, is het mogelijk dat de luidspreker of de kabelaansluitingen beschadigd raken.
*2 Wit snoer — Linkerluidspreker
Grijs snoer — Rechterluidspreker
*1 Nota
Quando soltar ②, pressione para baixo no engate com firmeza e solte ② cuidadosamente.
Se utilizar força excessiva, pode provocar danos na coluna ou nos terminais dos cabos.
*2 Cabo branco — Coluna esquerda
Cabo cinza — Coluna direita
*1 Nota
Quando viene rilasciato ②, spingere con forza il fermo verso il basso e rilasciare ② con cautela.
Se viene utilizzata una forza eccessiva, il diffusore o il cavo terminale potrebbero danneggiarsi.
*2 Cavo bianco — Diffusore sinistro
Cavo grigio — Diffusore destro
*1 Uwaga
Zwalniając przewody ② nacisnąć zatrzask i ostrożnie zwolnić przewody ②.
Zastosowanie zbyt dużej siły może spowodować uszkodzenie głośnika lub zacisków na przewodach.
*2 Biały przewód — lewy głośnik
Szary przewód — prawy głośnik
*1 Notă
Când eliberaţi ②, apăsaţi ferm prinderea şi eliberaţi ② cu grijă.
Dacă se aplică o forţă excesivă, aceasta poate cauza deteriorarea difuzorului sau a terminaţiilor cablurilor.
*2 Cablu alb — Difuzor stânga
Cablu gri — Difuzor dreapta
*1 Примечание
При отсоединении ② сильно нажмите на фиксатор и осторожно освободите ②.
Приложение чрезмерных усилий может привести к повреждению динамика или кабельных разъемов.
*2 Белый провод — левый динамик
Серый провод — правый динамик
*1 Примітка
Під час від'єднання ② сильно натисніть на фіксатор і обережно вивільніть ②.
Докладання надмірних зусиль може спричинити пошкодження динаміка або кабельних клем.
*2 Білий кабель — лівий динамік
Сірий кабель — правий динамік

3

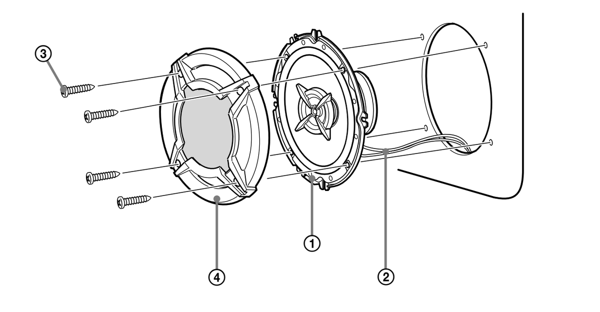

Flat mounting (installed flush with the surface of the dash) / Montage à plat (affleurant à la surface du tableau de bord) / Montaje plano (instalación a ras con la superficie del tablero de instrumentos) / Versenkte Montage (bündig mit der Oberfläche des Armaturenbretts) / Flatmontering (monteras i jämnhöjd med instrumentbrädans yta) / Verzonken montage (gelijk met het oppervlak van het dashboard) / Montagem à face (instalada nivelada com a superfície do painel de instrumentos) / Montaggio a incasso (installazione a filo con la superficie del cruscotto) / Montaż płaski (montaż w płaszczyźnie powierzchni tablicy rozdzielczej) / Montare plană (se montează la acelaşi nivel cu suprafaţa bordului) / Монтаж на плоской поверхности (установка заподлицо, вровень с поверхностью панели) / Установлення на пласкій поверхні (встановлення врівень з поверхнею панелі)

XS-FB1320E

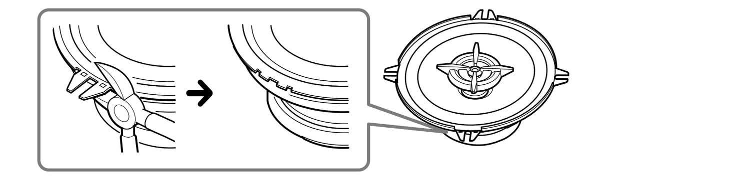

Unit: mm (in)
Unité: mm (po)
Unidad: mm
Einheit: mm
Enhet: mm
Eenheid: mm
Unidade: mm
Unità: mm
Jednostka: mm
Unitate: mm
Единицы: мм
Одиниці: мм

XS-FB1020E

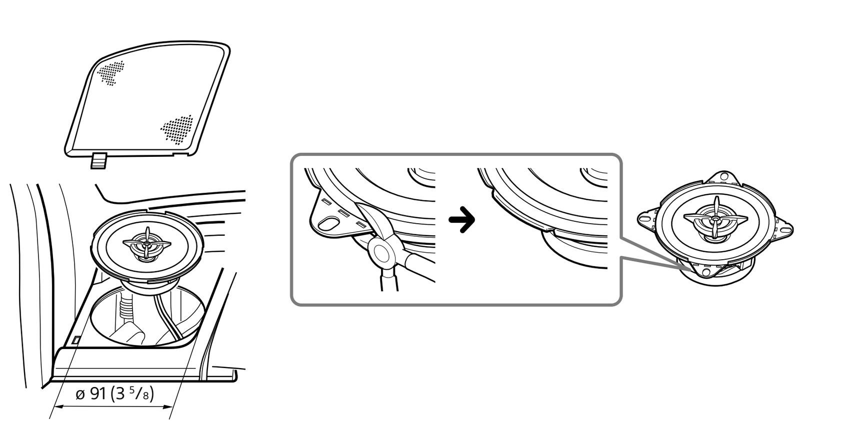

This speaker can be made to fit in almost any type of car by removing the mounting tabs.
Use clippers or pliers, etc. to cut or snap two of the mounting tabs off so that it is even with the edge of the speaker frame as illustrated.

Note
After removing the mounting tabs, handle the speaker frame with care, as the edges may be sharp.

Ce haut-parleur peut être adapté à presque tous les types de véhicules en supprimant les pattes de montage.
Utilisez des cisailles ou des pinces pour couper ou enlever les pattes de montage de façon qu'il n'y ait plus de partie saillante sur le bord du haut-parleur, comme illustré.

Remarque
Lorsque vous avez enlevé les pattes de montage, manipulez le haut-parleur avec précaution car le bord peut être coupant.

Este altavoz puede adaptarse a prácticamente cualquier tipo de automóvil mediante la extracción de las lengüetas de montaje.
Utilice unas tijeras o unos alicates para cortar o romper dos de las lengüetas de montaje de modo que no sobresalgan del altavoz, tal como se muestra en la ilustración.

Nota
Después de extraer las lengüetas de montaje, maneje el marco del altavoz con cuidado, ya que los bordes pueden estar afilados.

Dieser Lautsprecher passt in nahezu jeden Fahrzeugtyp, wenn die Montagelaschen entfernt werden.
Schneiden oder zwicken Sie zwei der Montagelaschen mit einer Schere bzw. Zange ab, so dass an diesen Stellen des Lautsprecherrahmens nichts übersteht.

Hinweis
Seien Sie nach dem Entfernen der Montagelaschen beim Umgang mit dem Lautsprecherrahmen vorsichtig, da die Ränder scharfkantig sein können.

Genom att ta bort monteringsflikarna kan denna högtalare passa i nästan alla typer av bilar.
Använd sax eller tång för att klippa eller bryta av två monteringsflikar så att den ligger jämnt mot högtalarens ram enligt illustrationen.

Obs!
Hantera högtalarramen med försiktighet när du tagit bort monteringsflikarna eftersom kanterna kan vara vassa.

Deze luidspreker kan in nagenoeg elke wagen worden gemonteerd door de montagelippen te verwijderen.
Gebruik een schaar, tang enz. om de twee montagelippen weg te snijden of af te breken, zodat hij gelijk komt met de rand van het luidsprekerframe, zoals aangegeven in de afbeelding.

Opmerking
Na het verwijderen van de montagelippen dient u het luidsprekerframe met de nodige zorgvuldigheid te behandelen, want de randen kunnen scherp zijn.

Esta coluna pode ser adaptada para ser instalada em quase qualquer tipo de automóvel, removendo as patilhas de montagem.
Utilize uma tesoura ou um alicate, etc. para cortar ou retirar duas das patilhas de montagem, para que fiquem niveladas com a borda da estrutura da coluna, conforme ilustrado.

Nota
Após retirar as patilhas de montagem, manuseie a estrutura da coluna com cuidado, uma vez que as bordas poderão estar afiadas.

Il diffusore può essere inserito in quasi ogni tipo di autovettura rimuovendo le linguette di montaggio.
Servirsi di forbicine, pinze, ecc., per tagliare o spezzare due linguette di montaggio fino a renderle uniformi con il bordo della cornice del diffusore, come illustrato in figura.

Nota
Dopo aver rimosso le linguette di montaggio, maneggiare con cura la cornice del diffusore: i bordi potrebbero essere taglienti.

Ten głośnik można dopasować do prawie każdego typu samochodu poprzez usunięcie wsporników montażowych.
Za pomocą nożyc lub kombinerek utnij lub odłam dwa wsporniki montażowe równo przy krawędzi ramki głośnika, jak pokazano na rysunku.

Uwaga
Po usunięciu wsporników montażowych obchodź się ostrożnie z głośnikiem, ponieważ jego krawędzie mogą być ostre.

Acest difuzor poate fi montat în aproape orice tip de maşină prin demontarea agăţătoarelor de montare.
Utilizaţi cleşti etc. pentru a tăia sau a demonta două dintre agăţătoarele de montare pentru a se alinia cu marginea cadrului difuzorului, aşa cum este ilustrat.

Notă
După demontarea agăţătoarelor de montare, manevraţi cadrul difuzorului cu grijă deoarece marginile pot fi ascuţite.

Этот громкоговоритель можно устанавливать практически в любом типе автомобиля, если предварительно удалить монтажные петли.
Используйте кусачки, плоскогубцы и т. п., чтобы отрезать или отломать две монтажные петли таким образом, чтобы выровнять край корпуса громкоговорителя, как показано на рисунке.

Примечание
После удаления монтажных петель будьте осторожны, касаясь края корпуса громкоговорителя, так как могут остаться острые края.

Цей динамік може бути встановлений практично в будь-якому типі автомобіля, якщо попередньо видалити монтажні петлі.
Використовуйте кусачки, плоскогубці тощо, щоб відрізати або відламати дві монтажні петлі так, щоб вирівняти край корпусу динаміка, як показано на малюнку.

Примітка
Після видалення монтажних петель будьте обережні, торкаючись корпусу динаміка, оскільки можуть залишитися гострі краї.