DEWALT®

DWD221

509111 - 72 PL

Tłumaczenie oryginalnej instrukcji

Rysunek 1

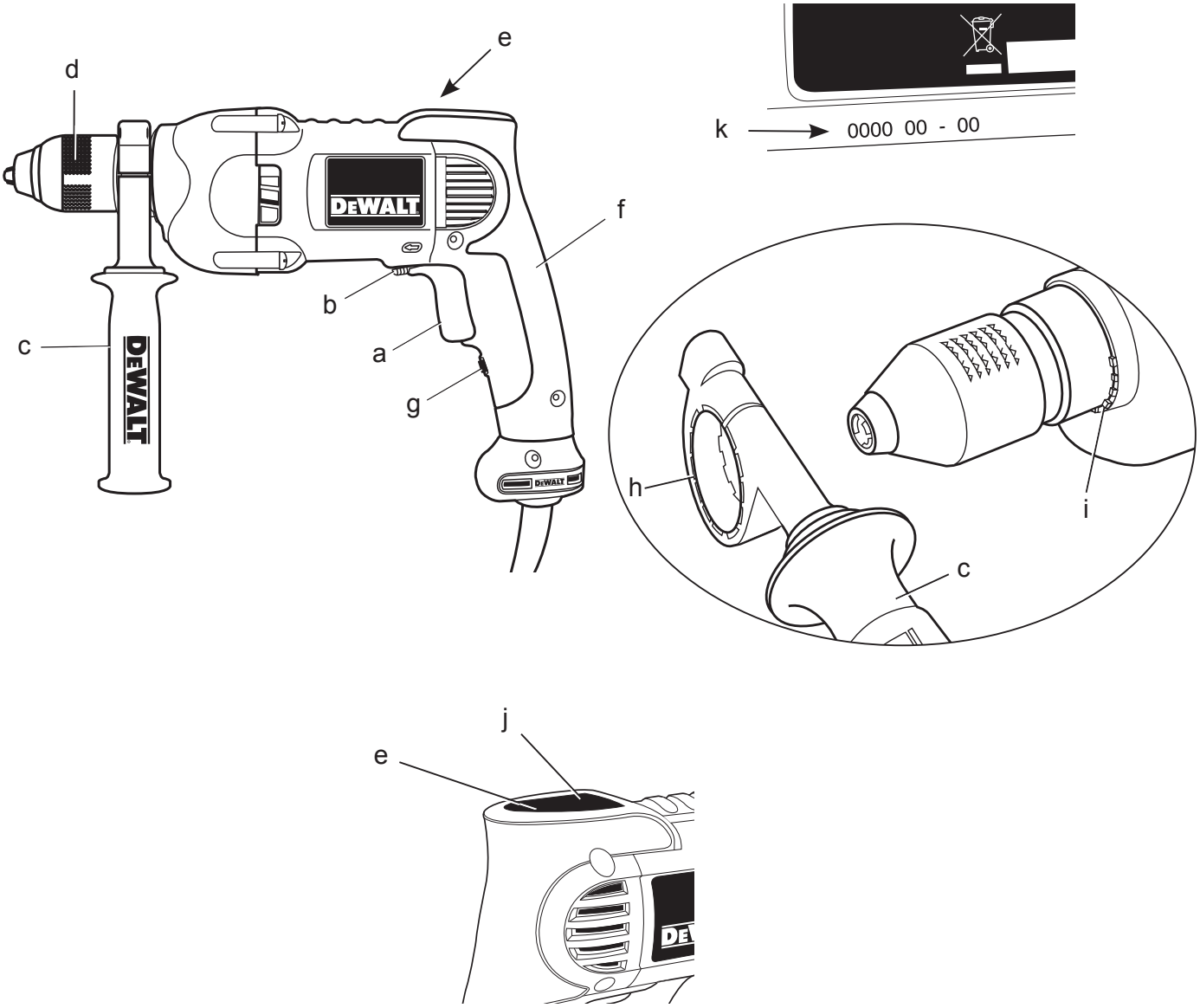

Rysunek 2

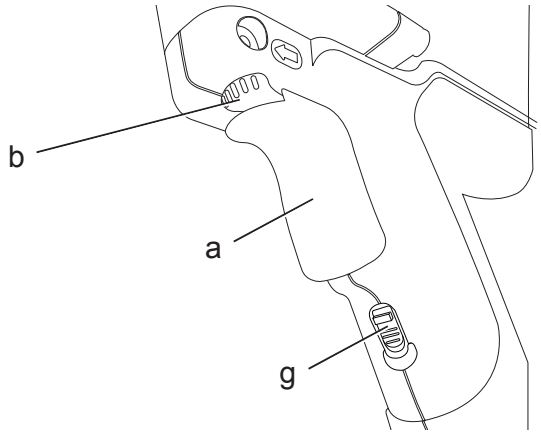

Rysunek 3

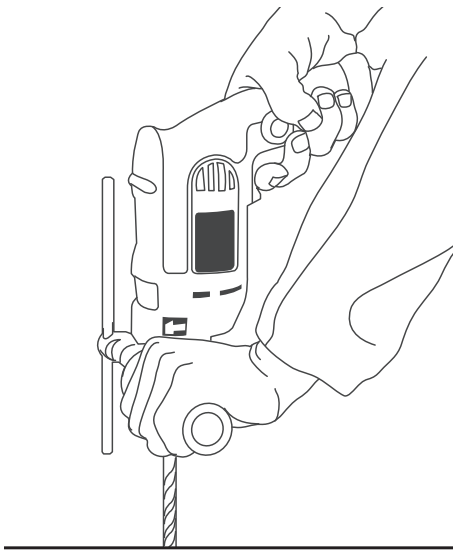

Rysunek 4

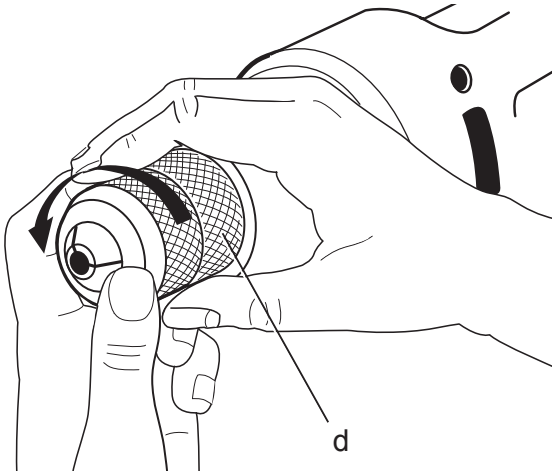

Rysunek 5

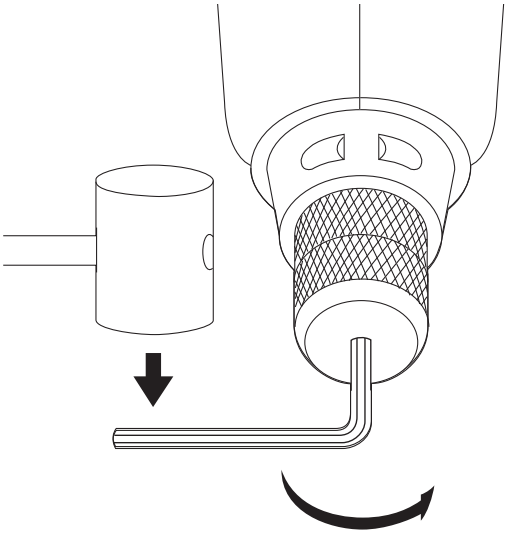

Rysunek 6

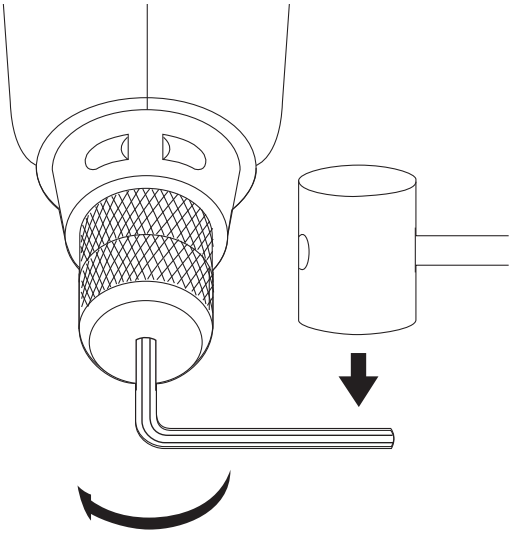

WIERTARKA DWD221

Serdeczne gratulacje!

Dziękujemy za zakupienie urządzenia firmy DEWALT. Wiele lat doświadczeń, niezwykle staranne wykonanie i ciągłe innowacje sprawiły, że firma DEWALT stała się prawdziwie niezawodnym partnerem dla wszystkich użytkowników profesjonalnych elektronarzędzi.

Dane techniczne

		DWD221
Napięcie	V_{AC}	230
Typ		1
Pobór mocy	W	800
Prędkość obrotowa biegu jałowego	obr/min	0 - 650
Maksymalna średnica wiercenia w stali/miękkim drewnie	mm	13/38
Wielkość gwintu wrzeciona	UNF	13
Średnica kołnierza wrzeciona	mm	43
Maks. rozwarcie szczęk	mm	13
Masa	kg	2,3

Poziom ciśnienia akustycznego	dB(A)	75
Niepewność pomiaru	dB(A)	3
Poziom mocy akustycznej	dB(A)	86
Niepewność pomiaru	dB(A)	3

Ważone częstotliwościowo całkowite przyśpieszenie drgań na rękojeści (suma wektorowa trzech składowych kierunkowych) zmierzona według normy EN 60745:		
Przy wierceniu w metalu:		
Wartość skuteczna	m/s^2	< 2,5
Niepewność pomiaru	m/s^2	1,5

Podana całkowita ważona wartość skuteczna przyspieszenia drgań została zmierzona standardową metodą, opisaną w normie EN 60745, i dzięki temu można ją wykorzystywać do porównań z innymi narzędziami oraz do tymczasowej oceny ekspozycji drganiowej.

OSTRZEŻENIE: *Podana całkowita ważona wartość skuteczna przyspieszenia drgań dotyczy podstawowego zastosowania narzędzia i może się różnić, gdy jest ono wykorzystywane w inny sposób, z innymi akcesoriami, lub niewłaściwie konserwowane. W takich sytuacjach ekspozycja drganiowa w trakcie całego okresu użytkowania maszyny może być dużo większa.*
Przy szacowaniu ekspozycji drganiowej trzeba też uwzględnić, jak długo w danym czasie narzędzie pozostawało wyłączone i jak długo pracowało na biegu jałowym. Ekspozycja drganiowa w trakcie całego okresu użytkowania maszyny mogłaby się wtedy okazać dużo mniejsza niż przy ciągłym użyciu. Dla ochrony użytkownika przed skutkami wibracji stosuj dodatkowe środki bezpieczeństwa, jak np. prawidłowa konserwacja narzędzi i akcesoriów, utrzymywanie ciepłych rąk, odpowiednia organizacja pracy.

Amperaż bezpiecznika:	
Elektronarzędzia zasilane prądem o napięciu 230 V	13 A

Definicje związane z bezpieczeństwem pracy

Poniżej zdefiniowano ważność poszczególnych ostrzeżeń. Prosimy o przeczytanie instrukcji i zwracanie uwagi na te symbole.

NIEBEZPIECZEŃSTWO: *Informuje o bezpośrednim niebezpieczeństwie. Nieprzestrzeganie tej wskazówki* ***grozi doznaniem śmiertelnych lub ciężkich obrażeń ciała.***

OSTRZEŻENIE: *Informuje o potencjalnie niebezpiecznej sytuacji. Nieprzestrzeganie tej wskazówki* ***może doprowadzić do śmiertelnych lub ciężkich obrażeń ciała****.*

UWAGA: *Informuje o potencjalnie niebezpiecznej sytuacji. Nieprzestrzeganie tej wskazówki* ***może doprowadzić do lekkich lub średnich obrażeń ciała.***

WSKAZÓWKA: *Informuje o działaniu, które wprawdzie nie grozi doznaniem urazu, ale przy zignorowaniu* ***może doprowadzić do szkód rzeczowych.***

Informuje o niebezpieczeństwie porażenia prądem elektrycznym.

Informuje o niebezpieczeństwie pożaru.

Deklaracja zgodności z normami UE

DYREKTYWA MASZYNOWA

CE

DWD221

Firma DEWALT deklaruje niniejszym, że wyrób nr kat.DWD221 opisany w „Danych technicznych" został wykonany zgodnie z następującymi wytycznymi i normami:

2006/42/EG, EN 60745-1, EN 60745-2-1.

Wyrób ten jest zgodny także z dyrektywą 2004/108/EG. Więcej informacji na ten temat można uzyskać pod podanym niżej adresem lub w jednej z naszych filii wymienionych na końcu instrukcji obsługi.

Niżej podpisany jest odpowiedzialny za prawdziwość danych technicznych i składa tę deklarację w imieniu firmy DEWALT.

Horst Großmann
Wicedyrektor Działu Konstrukcyjnego
DEWALT, Richard-Klinger-Straße 11,
D-65510, Idstein, Niemcy
15.03.2010

OSTRZEŻENIE: *By nie narażać się na doznanie urazu, prosimy o przeczytanie tej instrukcji obsługi.*

Ogólne przepisy bezpieczeństwa pracy elektronarzędzi

OSTRZEŻENIE! Zapoznaj się ze wszystkimi zamieszczonymi tutaj wskazówkami. *Nieprzestrzeganie ich może doprowadzić do porażenia prądem elektrycznym, pożaru, a nawet ciężkiego urazu ciała.*

PRZECHOWUJ NINIEJSZĄ INSTRUKCJĘ, BY W RAZIE POTRZEBY MÓC Z NIEJ PONOWNIE SKORZYSTAĆ.

Występujące w tekście wyrażenie „elektronarzędzie" oznacza zarówno urządzenie sieciowe (z kablem sieciowym) jak i akumulatorowe (bez kabla sieciowego).

1) BEZPIECZEŃSTWO W OBSZARZE PRACY

a) ***Utrzymuj porządek w miejscu pracy i dobrze je oświetlaj.*** *Nieporządek i niewystarczające oświetlenie grożą wypadkiem.*

b) ***Nie używaj elektronarzędzi w otoczeniu zagrożonym wybuchem, gdzie występują palne pary, gazy lub pyły.*** *Elektronarzędzia wytwarzają iskry, które mogą spowodować zapalenie się tych substancji.*

c) ***Nie dopuszczaj dzieci ani innych osób do miejsca pracy****. Mogą one odwrócić uwagę od wykonywanych czynności, co grozi wypadkiem.*

2) BEZPIECZEŃSTWO ELEKTRYCZNE

a) ***Wtyczka kabla elektronarzędzia musi pasować do gniazda sieciowego i w żadnym wypadku nie wolno jej przerabiać. Gdy elektronarzędzia zawierają uziemienie ochronne, nie używaj żadnych wtyczek adaptacyjnych****. Oryginalne wtyczki i pasujące do nich gniazda sieciowe zmniejszają ryzyko porażenia prądem elektrycznym.*

b) ***Unikaj dotykania uziemionych elementów, jak na przykład rury, grzejniki, piece i chłodziarki.*** *Gdy ciało jest uziemione, porażenie prądem elektrycznym jest o wiele niebezpieczniejsze.*

c) ***Nie wystawiaj elektronarzędzi na działanie deszczu ani wilgoci.*** *Przedostanie się wody do wnętrza obudowy grozi porażeniem prądem elektrycznym.*

d) ***Ostrożnie obchodź się z kablem. Nigdy nie używaj go do przenoszenia elektronarzędzia ani do wyjmowania wtyczki z gniazda sieciowego. Chroń kabel przed wysoką temperaturą, olejem, ostrymi krawędziami i ruchomymi elementami.*** *Uszkodzony lub zaplątany kabel może doprowadzić do porażenia prądem elektrycznym.*

e) ***Przy pracy na wolnym powietrzu stosuj tylko przeznaczone do tego celu przedłużacze.*** *Posługiwanie się odpowiednimi przedłużaczami zmniejsza ryzyko porażenia prądem elektrycznym.*

f) ***W razie konieczności użycia elektronarzędzia w wilgotnym otoczeniu zabezpiecz obwód zasilania wyłącznikiem ochronnym różnicowo-prądowym.*** *Zastosowanie takiego wyłącznika zmniejsza ryzyko porażenia prądem elektrycznym.*

3) BEZPIECZEŃSTWO OSOBISTE

a) ***Zawsze zachowuj uwagę, koncentruj się na swojej pracy i rozsądnie postępuj z elektronarzędziem. Nie używaj go, gdy jesteś zmęczony lub znajdujesz się pod wpływem narkotyków, alkoholu czy też leków.*** *Chwila nieuwagi w czasie pracy grozi bardzo poważnymi konsekwencjami.*

b) ***Stosuj osobiste wyposażenie ochronne. Zawsze zakładaj okulary ochronne.*** *Odpowiednie wyposażenie ochronne, jak maska przeciwpyłowa, obuwie na szorstkiej podeszwie, kask ochronny lub nauszniki ochronne, zależnie od rodzaju i zastosowania elektronarzędzia zmniejszają ryzyko doznania urazu.*

c) ***Unikaj niezamierzonego załączania. Przed przyłączeniem elektronarzędzia do sieci sprawdź, czy jego wyłącznik jest wyłączony.*** *Przenoszenie elektronarzędzia z palcem opartym na wyłączniku lub przyłączanie go do sieci przy włączonym wyłączniku zwiększa ryzyko wypadku.*

d) ***Przed załączeniem elektronarzędzia sprawdź, czy zostały wyjęte klucze i przyrządy nastawcze.*** *Klucz pozostawiony w obracającej się części może doprowadzić do urazu ciała.*

e) ***Nie pochylaj się za bardzo do przodu! Utrzymuj stabilną postawę, by nie stracić równowagi w jakiejś pozycji roboczej.*** *Takie postępowanie umożliwia zachowanie lepszej kontroli nad elektronarzędziem w nieoczekiwanych sytuacjach.*

f) ***Zakładaj odpowiednią odzież ochronną. Nie noś luźnej odzieży ani biżuterii. Włosy, odzież i rękawice trzymaj z dala od ruchomych elementów.*** *Luźna odzież, biżuteria lub długie włosy mogą zostać pochwycone przez obracające się części narzędzia.*

g) ***Jeżeli producent przewidział urządzenia do odsysania lub gromadzenia pyłu, sprawdź, czy są one przyłączone i prawidłowo zamocowane.*** *Stosowanie tych urządzeń zmniejsza zagrożenie zdrowia pyłem.*

4) OBSŁUGA I KONSERWACJA ELEKTRONARZĘDZI

a) ***Nie przeciążaj elektronarzędzia. Używaj narzędzi odpowiednich do danego przypadku zastosowania.*** *Najlepszą jakość i osobiste bezpieczeństwo osiągniesz, tylko stosując właściwe narzędzia.*

b) ***Nie używaj elektronarzędzia z uszkodzonym wyłącznikiem.*** *Urządzenie, które nie daje się normalnie załączać lub wyłączać, jest niebezpieczne i trzeba je naprawić.*

c) ***Przed rozpoczęciem jakichkolwiek prac nastawczych, przed wymianą akcesoriów lub odłożeniem elektronarzędzia zawsze wyjmuj wtyczkę kabla z gniazda sieciowego.*** *Ten środek ostrożności zmniejsza ryzyko niezamierzonego uruchomienia elektronarzędzia.*

d) ***Niepotrzebne w danej chwili elektronarzędzia przechowuj w miejscu niedostępnym dla dzieci. Nie pozwalaj używać elektronarzędzi osobom, które nie są z nimi obeznane lub nie przeczytały niniejszej instrukcji.*** *Narzędzia w rękach niedoświadczonych osób są niebezpieczne.*

e) ***Utrzymuj elektronarzędzia w nienagannym stanie technicznym. Sprawdzaj, czy ruchome elementy obracają się w odpowiednim kierunku, nie są zakleszczone, pęknięte ani tak uszkodzone, że nie zapewniają prawidłowego funkcjonowania urządzenia. Uszkodzone elektronarzędzia przed użyciem napraw.*** *Powodem wielu wypadków jest niewłaściwa konserwacja elektronarzędzi.*

f) ***Ostrz i utrzymuj w czystości swoje narzędzia robocze.*** *Starannie konserwowane, ostre narzędzia robocze rzadziej się zakleszczają i łatwiej nimi pracować.*

g) ***Elektronarzędzi, akcesoriów, narzędzi roboczych itp. używaj zgodnie z tą***

instrukcją i przeznaczeniem, biorąc pod uwagę warunki i rodzaj wykonywanej pracy. *Wykorzystywanie elektronarzędzi wbrew przeznaczeniu jest niebezpieczne.*

5) SERWIS

a) ***Naprawy elektronarzędzi mogą być wykonywane tylko przez uprawnionych specjalistów przy użyciu oryginalnych części zamiennych.*** *Jest to istotnym warunkiem zapewnienia bezpieczeństwa pracy.*

Dodatkowe wskazówki bezpieczeństwa pracy wiertarek

- ***Używaj dostarczonych rękojeści bocznych.*** *Utrata panowania nad wiertarką może doprowadzić do urazu ciała.*
- ***W razie niebezpieczeństwa natrafienia na przewody elektryczne lub własny przewód zasilający trzymaj wiertarkę za izolowane rękojeści.*** *W chwili przecięcia przewodu elektrycznego napięcie dochodzi do wszystkich gołych metalowych części elektronarzędzia, co grozi porażeniem prądem elektrycznym.*
- ***Zakładaj nauszniki ochronne.*** *Hałas może doprowadzić do uszkodzenia narządu słuchu.*
- ***Przedmiot obrabiany zawsze mocuj do stabilnej powierzchni przy użyciu zacisków lub innych odpowiednich środków.*** *Nie należy przytrzymywać przedmiotu obrabianego ręką ani ciałem, gdyż jest to niepewny sposób i grozi utratą panowania nad elektronarzędziem.*
- ***Zakładaj okulary ochronne lub w inny sposób chroń oczy.*** *Przy wierceniu mogą odpryskiwać odłamki i trafić w oczy, co jest bardzo niebezpieczne.*
- ***W czasie pracy narzędzia robocze nagrzewają się.*** *W razie potrzeby chwytaj je poprzez rękawice ochronne.*
- ***Pilnuj, by rękojeści zawsze były suche, czyste i niezabrudzone olejem ani smarem. Zaleca się używanie gumowych rękawic ochronnych.*** *Dzięki nim łatwiej zachować panowanie nad wiertarką.*

Pozostałe zagrożenia

W trakcie używania elektronarzędzia grozi niebezpieczeństwo:

– *doznania urazu w razie dotknięcia obracających się lub gorących elementów maszyny.*

Pomimo przestrzegania obowiązujących przepisów bezpieczeństwa i używania urządzeń ochronnych nie da się uniknąć pewnych zagrożeń. Należą do nich m.in.:

– *uszkodzenie narządu słuchu;*

– *niebezpieczeństwo zgniecenia palców przy wymianie narzędzi roboczych;*

– *zagrożenie zdrowia na skutek wdychania pyłu drzewnego wzbijanego podczas pracy;*

– *obrażenia ciała przez odpryskujące cząstki materiału;*

– *zagrożenie zdrowia przy długotrwałym stosowaniu.*

Oznaczenia na elektronarzędziu

Na elektronarzędziu umieszczono następujące piktogramy:

Przedużyciem przeczytaj instrukcję obsługi.

Zakładaj nauszniki ochronne.

Zakładaj okulary ochronne.

UMIEJSCOWIENIE KODU DATY (RYS. 1)

Kod daty (k), który zawiera również rok produkcji, jest wydrukowany na obudowie.

Przykład:

2010 XX XX

Rok produkcji

Zakres dostawy

Opakowanie zawiera następujące elementy:

1 wiertarka

1 rękojeść boczna

1 instrukcja obsługi

1 rysunek wiertarki w rozłożeniu na części

- *Sprawdź, czy wiertarka i przynależne akcesoria nie uległy uszkodzeniu podczas transportu.*
- *Przed uruchomieniem wiertarki dokładnie przeczytaj instrukcję obsługi.*

Opis wiertarki (rys. 1)

OSTRZEŻENIE: *Nigdy nie dokonuj żadnych przeróbek w elektronarzędziu, by nie narażać się na doznanie urazu lub szkód rzeczowych.*

a. Wyłącznik z regulatorem prędkości obrotowej
b. Przełącznik kierunku obrotów w prawo/w lewo
c. Rękojeść boczna
d. Uchwyt wiertarski
e. Lampka kontrolna
f. Rękojeść główna
g. Guzik blokujący

ZASTOSOWANIE ZGODNE Z PRZEZNACZENIEM
Wiertarka ta jest przeznaczona do użytku profesjonalnego.

NIE UŻYWAJ jej w wilgotnym otoczeniu ani w pobliżu palnych cieczy lub gazów.

Wiertarka ta stanowi elektronarzędzie profesjonalne.

NIE POZWALAJ dotykać go dzieciom. Osoby niedoświadczone mogą używać elektronarzędzi tylko pod nadzorem.

Bezpieczeństwo elektryczne

Silnik elektryczny jest przystosowany do zasilania prądem o tylko jednym napięciu. Dlatego sprawdź, czy napięcie sieciowe odpowiada wartości podanej na tabliczce znamionowej elektronarzędzia.

Wiertarka DEWALT jest podwójnie zaizolowana zgodnie z normą EN 60745 i dlatego żyła uziemiająca nie jest potrzebna.
Uszkodzony kabel sieciowy musi być wymieniony na specjalny kabel, który można nabyć w przedstawicielstwie firmy DEWALT.

Przedłużacz

Używaj 3-żyłowego przedłużacza, który jest dopuszczony do eksploatacji i wytrzymuje pobór mocy przez elektronarzędzie (patrz: Dane techniczne).
Zaleca się, by minimalny przekrój żył kabla wynosił 1,5 mm^2, a jego długość nie przekraczała 30 m.

Gdy korzystasz z bębna, zawsze całkowicie odwijaj z niego kabel.

MONTAŻ I REGULACJA

OSTRZEŻENIE: By zmniejszyć ryzyko doznania urazu, przed założeniem lub zdjęciem akcesoriów bądź przed wykonaniem regulacji lub naprawy wyłącz elektronarzędzie i wyjmij wtyczkę kabla z gniazda sieciowego. *Upewnij się, czy wyłącznik jest wyłączony. Przypadkowe uruchomienie może doprowadzić do wypadku.*

Rękojeść boczna (rys. 1)

OSTRZEŻENIE: By zmniejszyć ryzyko doznania urazu, ZAWSZE *używaj wiertarki z prawidłowo założoną rękojeścią boczną. Bez właściwie zamocowanej rękojeści bocznej łatwo stracić panowanie nad elektronarzędziem. Dla bezpieczeństwa trzymaj je obiema rękami.*

Rękojeść boczna (c) należy do zakresu dostawy wiertarki. Mocuje się ją na kołnierzu wrzeciona i można ją obrócić o 360° tak, by wiertarką mogły się posługiwać zarówno osoby lewo- jak i praworęczne.

Po obróceniu rękojeści do żądanej pozycji przesuń ją do tyłu, by wycięcia (h) na uchwycie rękojeści pokryły się z występami (i) u nasady kołnierza wrzeciona. Zablokuj rękojeść przez obrócenie jej w prawo.

Wyłącznik z regulatorem prędkości obrotowej (rys. 2)

Im głębiej naciśniesz ten wyłącznik, tym większa będzie prędkość obrotowa wrzeciona.

WSKAZÓWKA: Przy nawiercaniu otworów niezaznaczonych punktakiem, przy wierceniu w tworzywach sztucznych i ceramice, a także przy wkręcaniu wkrętów pracuj z małą prędkość obrotową.

Przełącznik kierunku obrotów w prawo/w lewo (rys. 2)

Dźwignia przełącznika (b) służy do zmiany kierunku obrotów w lewo w celu wykręcania wkrętów lub uwolnienia zakleszczonego wiertła. By zmienić kierunek obrotów w lewo, najpierw zwolnij wyłącznik, a następnie przestaw dźwignię w lewo (patrząc na wiertarkę od strony uchwytu wiertarskiego).
By ponownie zmienić kierunek obrotów w prawo, najpierw zwolnij wyłącznik, a następnie przestaw dźwignię w prawo (patrząc na wiertarkę od strony uchwytu wiertarskiego).
Po każdej zmianie kierunku obrotów w lewo przestawiaj dźwignię przełącznika w prawo.

Sprzęgło przeciążeniowe

Sprzęgło przeciążeniowe ogranicza maksymalny moment obrotowy, gdyby podczas pracy zablokowało się wiertło. Funkcja ta zapobiega także utknięciu przekładni i silnika elektrycznego. Sprzęgło to jest nastawione fabrycznie i nie podlega regulacji przez użytkownika.

Zabezpieczenie przeciwprzeciążeniowe silnika (rys. 1)

Wiertarka DEWALT zależnie od modelu zawiera elektroniczne zabezpieczenie przeciwprzeciążeniowe silnika. Zapobiega ono przeciążeniu silnika w razie zakleszczenia się wiertła, co może się zdarzyć przy wierceniu otworów w stali lub dużych otworów w drewnie. W sytuacji zakleszczenia się wiertła silnik przez pewien czas cyklicznie się załącza i wyłącza. W ten sposób ogranicza się siły reakcji powstające na skutek zablokowania wiertła. Po zwolnieniu wyłącznika zabezpieczenie to zostaje skasowane i po ponownym naciśnięciu wyłącznika silnik dalej pracuje normalnie.
Na rysunku 1 pokazano umieszczoną na obudowie tabliczkę informacyjną (j). Istnieją dwa tryby alarmowe:

1. **Aktywne zabezpieczenie:** W razie zakleszczenia się wiertła zapala się lampka i świeci tak długo, jak długo silnik cyklicznie się załącza i wyłącza aż do całkowitego wyłączenia wiertarki. Gdy elektronarzędzie działa normalnie, lampka nie świeci się.
2. **Usterka:** Ciągłe miganie lampki przy naciśniętym wyłączniku informuje, że układ elektroniczny nie działa prawidłowo. Wiertarka funkcjonuje pomimo to, ale bez zabezpieczenia przeciwprzeciążeniowego. W takim przypadku powinno się ją jak najszybciej oddać do naprawy.

OBSŁUGA

Instrukcja obsługi

OSTRZEŻENIE: *Zawsze przestrzegaj wskazówek bezpieczeństwa i obowiązujących przepisów.*

OSTRZEŻENIE: By zminimalizować ryzyko doznania urazu, przed założeniem lub zdjęciem akcesoriów bądź przed wykonaniem regulacji wyłącz elektronarzędzie i wyjmij wtyczkę kabla z gniazda sieciowego.

OSTRZEŻENIE: By zmniejszyć niebezpieczeństwo doznania poważnego urazu, ZAWSZE *dobrze mocuj przedmiot obrabiany. Przy wierceniu w cienkim materiale podłóż pod niego drewniany klocek, by nie uszkodzić przedmiotu obrabianego.*

OSTRZEŻENIE: *By zmniejszyć ryzyko doznania urazu,* ***ZAWSZE*** *używaj wiertarki z prawidłowo założoną rękojeścią boczną. Bez właściwie zamocowanej rękojeści bocznej łatwo stracić panowanie nad elektronarzędziem. Dla bezpieczeństwa trzymaj je obiema rękami.*

OSTRZEŻENIE: *By nie narażać się na uszkodzenie uchwytu wiertarskiego i doznanie urazu ciała, nigdy nie próbuj mocowania wiertła (lub innego narzędzia roboczego) przez przytrzymanie przedniej części uchwytu wiertarskiego i załączenie wiertarki.*

Utrzymywanie prawidłowej pozycji rąk (rys. rys. 1, 3)

OSTRZEŻENIE: *By zmniejszyć ryzyko doznania poważnego urazu,* ***ZAWSZE*** *prawidłowo utrzymuj elektronarzędzie, tak jak pokazano na rysunku.*

OSTRZEŻENIE: *By zmniejszyć ryzyko doznania poważnego urazu,* ***ZAWSZE*** *mocno utrzymuj elektronarzędzie, by w razie potrzeby móc zawczasu odpowiednio zareagować w nagłej sytuacji.*

Zaleca się jedną ręką trzymać rękojeść główną (f), a drugą - rękojeść boczną (c).

Wyłącznik (rys. 2)

Wyłącznik (a) zawiera regulator prędkości obrotowej. Im głębiej go naciśniesz, tym większa będzie prędkość obrotowa wrzeciona.

By załączyć wiertarkę na stałe, przytrzymaj naciśniety wyłącznik, naciśnij guzik blokujący, a następnie zwolnij wyłącznik. Guzik ten działa tylko przy maksymalnej prędkości obrotowej w prawo. By zatrzymać wiertarkę, zwolnij wyłącznik. By wyłączyć wiertarkę załączoną na stałe, na chwilę naciśnij wyłącznik i zaraz go zwolnij. Po zakończeniu pracy najpierw wyłącz wyłącznik, a następnie wyjmij wtyczkę kabla z gniazda sieciowego.

Uchwyt wiertarski szybkozaciskowy (rys. rys. 4 - 6)

Wiertarkę DWD221 dla ułatwienia pracy wyposażono w uchwyt wiertarski szybkozaciskowy (d). By zamocować wiertło lub inne narzędzie robocze:

1. Jedną ręką przytrzymaj tylną połowę uchwytu wiertarskiego, a drugą obróć przednią połowę w lewo, tak jak pokazano na rysunku 4. Rozewrzyj szczęki zaciskowe na tyle, by móc włożyć chwyt narzędzia roboczego.
2. Włóż chwyt narzędzia roboczego w uchwyt wiertarski na głębokość ok. 19 mm i mocno go zaciśnij przez przytrzymanie tylnej części uchwytu wiertarskiego i obrócenie przedniej części w prawo. Tuż przed ostatecznym dokręceniem rozlega się odgłos klikania. Po 4 do 6 kliknięć narzędzie robocze jest dobrze zamocowane w uchwycie.
3. By wyjąć narzędzie robocze, powtórz operacje opisane w punkcie 1.

OSTRZEŻENIE: *By nie narażać się na uszkodzenie uchwytu wiertarskiego i doznanie urazu ciała, nigdy nie próbuj mocowania wiertła (lub innego narzędzia roboczego) przez przytrzymanie przedniej części uchwytu wiertarskiego i załączenie wiertarki.*

ZDEJMOWANIE UCHWYTU WIERTARSKIEGO SZYBKOZACISKOWEGO (RYS. 5)

Zaciśnij w uchwycie wiertarskim krótszy koniec sześciokątnego klucza trzpieniowego 6 mm lub większego (nie należy do zakresu dostawy). Młotkiem gumowym lub kawałkiem drewna uderz dłuższy koniec klucza, by obrócić uchwyt w lewo. Po poluzowaniu uchwytu można go odkręcić ręką.

MONTAŻ UCHWYTU WIERTARSKIEGO SZYBKOZACISKOWEGO (RYS. 6)

Nakręć ręcznie uchwyt wiertarski na wrzeciono. Zaciśnij w uchwycie wiertarskim krótszy koniec klucza trzpieniowego 6 mm lub większego (nie należy do zakresu dostawy). Młotkiem gumowym uderz dłuższy koniec klucza w prawo.

KONSERWACJA

Elektronarzędzia firmy DEWALT odznaczają się dużą trwałością użytkową i prawie nie wymagają konserwacji. Jednak warunkiem ciągłej, bezawaryjnej pracy jest ich regularne czyszczenie.

OSTRZEŻENIE: By zmniejszyć ryzyko doznania urazu, przed założeniem lub zdjęciem akcesoriów bądź przed wykonaniem regulacji lub naprawy wyłącz wiertarkę i wyjmij wtyczkę kabla z gniazda sieciowego. *Sprawdź, czy wyłącznik jest wyłączony. Niezamierzone załączenie wiertarki może doprowadzić do wypadku.*

Smarowanie

Wiertarka nie wymaga żadnego dodatkowego smarowania.

Czyszczenie

OSTRZEŻENIE: *Gdyby w obszarze szczelin wentylacyjnych zgromadził się brud, wydmuchaj go suchym, sprężonym powietrzem. Przy tej czynności załóż okulary ochronne i maskę przeciwpyłową.*

OSTRZEŻENIE: *Do czyszczenia niemetalowych elementów elektronarzędzia nie używaj rozpuszczalników ani agresywnych chemikaliów. Chemikalia mogą osłabić materiał, z którego wykonano wspomniane elementy. Użyj do tego celu szmaty zwilżonej wodą z łagodnym mydłem. Uważaj, by do wnętrza obudowy nie przedostała się jakaś ciecz. Żadnego elementu wiertarki nie zanurzaj w wodzie.*

Dostępne akcesoria

OSTRZEŻENIE: *Ponieważ akcesoria innych producentów nie zostały przetestowane przez firmę DEWALT pod względem przydatności do tej wiertarki, ich użycie może być niebezpieczne. By nie narażać się na doznanie urazu ciała, stosuj wyłącznie oryginalne wyposażenie dodatkowe.*

By uzyskać więcej informacji na temat właściwych akcesoriów, zwróć się do swojego dilera.

Ochrona środowiska

Selektywna zbiórka odpadów. Opisywanego produktu nie wolno utylizować razem ze zwykłymi odpadami z gospodarstw domowych.

Gdy pewnego dnia poczujesz się zmuszony zastąpić wyrób DEWALT nowym sprzętem lub nie będziesz go już potrzebować, nie wyrzucaj go do śmieci z gospodarstw domowych, a jedynie oddaj do specjalistycznego zakładu utylizacji odpadów.

Dzięki selektywnej zbiórce zużytych wyrobów i opakowań niektóre materiały mogą być odzyskane i ponownie wykorzystane. W ten sposób chroni się środowisko naturalne i zmniejsza popyt na surowce.

Stosuj się do lokalnych przepisów, jeżeli wymagają one oddawania zużytych elektrycznych urządzeń powszechnego użytku do specjalnych punktów zbiorczych lub zobowiązują sprzedawców do przyjmowania ich przy zakupie nowego wyrobu.

Firma DEWALT chętnie przyjmuje stare, wyprodukowane przez siebie urządzenia i utylizuje je zgodnie z obowiązującymi przepisami. By skorzystać z tej usługi, oddaj zużyty sprzęt do autoryzowanego warsztatu naprawczego, który prowadzi zbiórkę w naszym imieniu.

W instrukcji tej zamieszczono adresy przedstawicielstw handlowych firmy DEWALT, które udzielają informacji o warsztatach serwisowych. Ich listę znajdziesz także w Internecie pod adresem: **www.2helpU.com.**

DEWALT

WARUNKI GWARANCJI:

Firma DEWALT jest pewna jakości swoich produktów i oferuje dla nich doskonałą gwarancję. Niniejsze warunki gwarancji nie pomniejszają praw klienta wynikających z polskich regulacji ustawowych lecz są ich uzupełnieniem. Gwarancja jest ważna na terenie Rzeczpospolitej Polskiej.

DEWALT gwarantuje sprawne działanie produktu w przypadku postępowania zgodnego z warunkami techniczno-eksploatacyjnymi opisanymi w instrukcji obsługi.

Niniejszą gwarancją nie jest objęte dodatkowe wyposażenie, jeżeli nie została do niego dołączona oddzielna karta gwarancyjna oraz elementy wyrobu podlegające naturalnemu zużyciu.

1. Niniejszą gwarancją objęte są usterki produktu spowodowane wadami produkcyjnymi i wadami materiałowymi.
2. Niniejsza gwarancja jest ważna po przedstawieniu przez Klienta w Centralnym Serwisie Gwarancyjnym reklamowanego produktu oraz łącznie:

a) poprawnie wypełnionej karty gwarancyjnej;
b) ważnego paragonu zakupu z datą sprzedaży taką, jak w karcie gwarancyjnej lub kopii faktury.

3. Gwarancja obejmuje bezpłatną naprawę urządzenia (wraz z bezpłatną wymianą uszkodzonych części) w okresie 12 miesięcy od daty zakupu.
4. Produkt reklamowany musi być:

a) dostarczony bezpośrednio do Centralnego Serwisu Gwarancyjnego wraz z poprawnie wypełnioną Kartą Gwarancyjną i ważnym paragonem zakupu (lub kopią faktury) oraz szczegółowym opisem uszkodzenia, lub
b) przesłany do Centralnego Serwisu Gwarancyjnego za pośrednictwem punktu sprzedaży wraz z dokumentami wymienionymi powyżej.

5. Koszty wysyłki do Centralnego Serwisu Gwarancyjnego ponosi Serwis. Wszelkie koszty związane z zapewnieniem bezpiecznego opakowania, ubezpieczeniem i innym ryzykiem ponosi Klient. W przypadku odrzucenia roszczenia gwarancyjnego, produkt jest odsyłany do miejsca nadania na koszt adresata.
6. Usterki ujawnione w okresie gwarancji będą usunięte przez Centralny Serwis Gwarancyjny w terminie:

a) 14 dni roboczych od daty przyjęcia produktu przez Centralny Serwis Gwarancyjny;
b) termin usunięcia wady (punkt 6a) może być wydłużony o czas niezbędny do importu niezbędnych części zamiennych.

7. Klient otrzyma nowy sprzęt, jeżeli:

a) Centralny Serwis Gwarancyjny stwierdzi na piśmie, że usunięcie wady jest niemożliwe;
b) produkt nie podlega naprawie, tylko wymianie bez dokonywania naprawy.

8. O ile taki sam produkt jest nieosiągalny, może być wydany nowy produkt o nie gorszych parametrach.
9. Decyzja Centralnego Serwisu Gwarancyjnego odnośnie zasadności zgłaszanych usterek jest decyzją ostateczną.
10. Gwarancją nie są objęte:

a) wadliwe działanie lub uszkodzenia spowodowane niewłaściwym użytkowaniem lub używaniem produktu niezgodnie z przeznaczeniem, instrukcją obsługi lub przepisami bezpieczeństwa;
b) wadliwe działanie lub uszkodzenia spowodowane przeciążaniem narzędzia, które prowadzi do uszkodzeń silnika, przekładni lub innych elementów a także stosowaniem osprzętu innego niż zalecany przez DEWALT;
c) mechaniczne uszkodzenia produktu i wywołane nimi wady;
d) wadliwe działanie lub uszkodzenia na skutek działania pożaru, powodzi, czy też innych klęsk żywiołowych, nieprzewidzianych wypadków, korozji, normalnego zużycia w eksploatacji czy też innych czynników zewnętrznych;
e) produkty, w których naruszone zostały plomby gwarancyjne lub, które były naprawiane poza Centralnym Serwisem Gwarancyjnym lub były przerabiane w jakikolwiek sposób;
f) osprzęt eksploatacyjny dołączony do urządzenia oraz elementy ulegające naturalnemu zużyciu.

11. Centralny Serwis Gwarancyjny, firmy handlowe, które sprzedały produkt, nie udzielają upoważnień ani gwarancji innych niż określone w karcie gwarancyjnej. W szczególności nie obejmują prawa klienta do domagania się zwrotu utraconych zysków w związku z uszkodzeniem produktu.
12. Gwarancja nie wyłącza, nie ogranicza ani nie zawiesza uprawnień kupującego wynikających z niezgodności towaru z umową.

Centralny Serwis Gwarancyjny ERPATECH
ul. Bakaliowa 26, 05-080 Mościska
tel.: (22) 862-08-08, (22) 431-05-05
faks: (22) 862-08-09

zst00132413 - 19-08-2010

DWD221 WIERTARKA

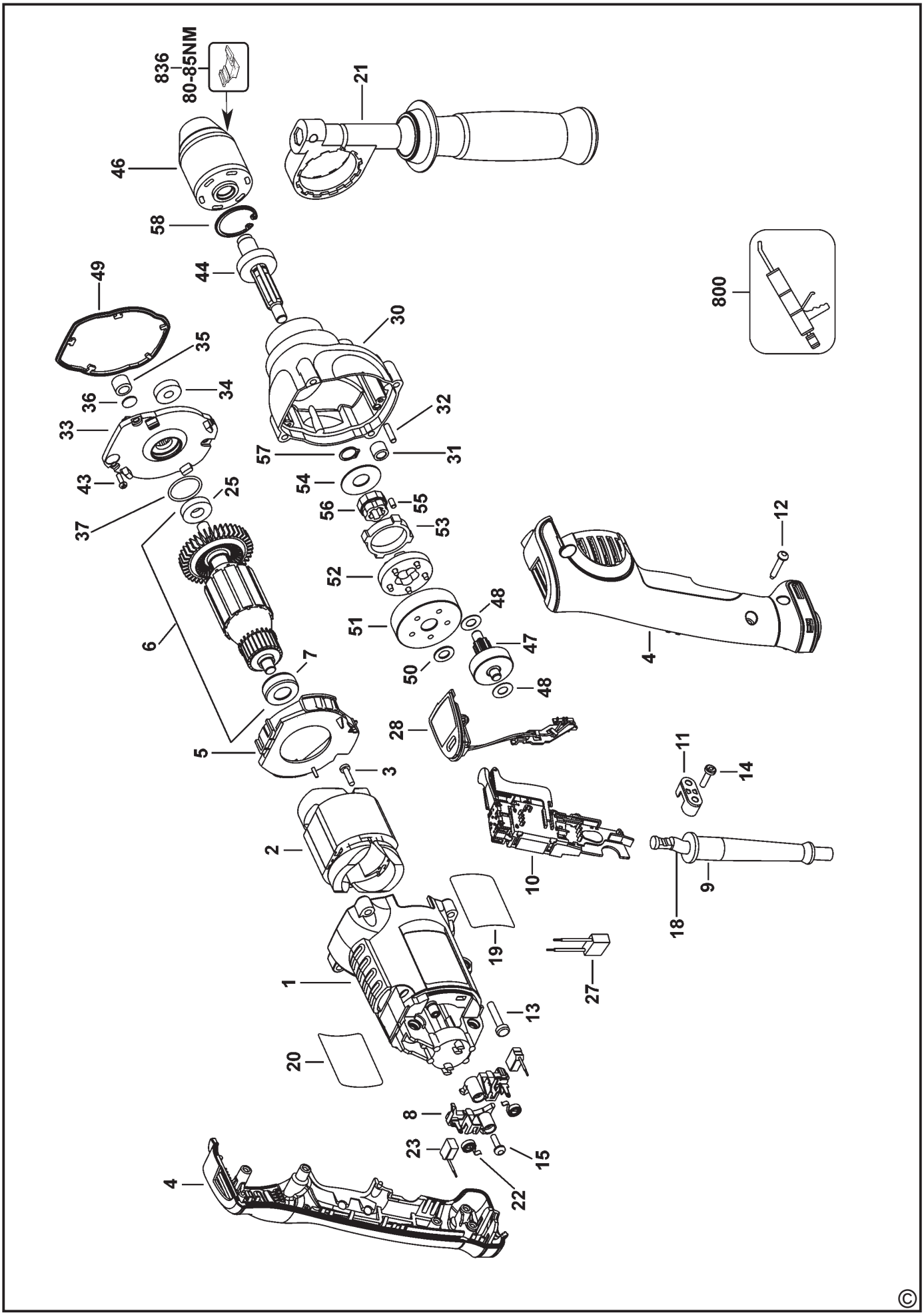

CZ **ZÁRUČNÍ LIST**

H **JÓTÁLLÁSI JEGY**

PL **KARTA GWARANCYJNA**

SK **ZÁRUČNÝ LIST**

DEWALT®

CZ měsíců
H hónap

12

PL miesięcy
SK mesiacov

CZ	Výrobní kód	Datum prodeje	Razítko prodejny Podpis
H	Gyári szám	A vásárlás napja	Pecsét helye Aláírás
PL	Numer seryjny	Data sprzedaży	Stempel Podpis
SK	Číslo série	Dátum predaja	Pečiatka predajne Podpis

(CZ)
Adresy servisu
Band Servis
Klášterského 2
CZ-14300 Praha 4
Tel.: 00420 2 444 03 247
Fax: 00420 2 417 70 204

Band Servis
K Pasekám 4440
CZ-76001 Zlín
Tel.: 00420 577 008 550,1
Fax: 00420 577 008 559
http://www.bandservis.cz

(H)
Black & Decker Központi
Garanciális-és Márkaszerviz
1163 Budapest
(Sashalom) Thököly út 17.
Tel.: 403-2260
Fax: 404-0014
www.rotelkft.hu

(PL)
Adres serwisu centralnego
ERPATECH
ul. Bakaliowa 26
05-080 Mościska
Tel.: 022-8620808
Fax: 022-8620809

(SK)
Adresa servisu
Band Servis
Paulínska ul. 22
SK-91701 Trnava
Tel.: 00421 33 551 10 63
Fax: 00421 33 551 26 24

(CZ) Dokumentace záruční opravy

(H) A garanciális javitás dokumentálása

(PL) Przebieg napraw gwarancyjnych

(SK) Záznamy o záručných opravách

CZ	Číslo	Datum příjmu	Datum zakázky	Číslo zakázky	Závada	Razítko Podpis
H	Sorszám	Bejelentés időpontja	Javítási időpont	Javitási munkalapszám	Hiba jelleg oka	Pecsét Aláírás
	Jótállás új határideje					
PL	Nr.	Data zgłoszenia	Data naprawy	Nr. zlecenia	Przebieg naprawy	Stempel Podpis
SK	Číslo dodávky	Dátum nahlásenia	Dátum opravy	Číslo objednávky	Popis poruchy	Pečiatka Podpis